CORE

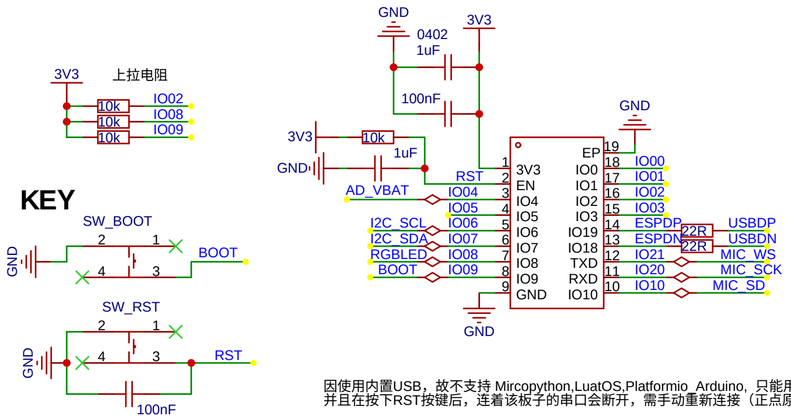

因使用内置USB，故不支持 Mircopython,LuatOS,Platformio_Arduino，只能用 espidf
并且在按下RST按键后，连着该板子的串口会断开，需手动重新连接（正点原子XCOM）

IMU

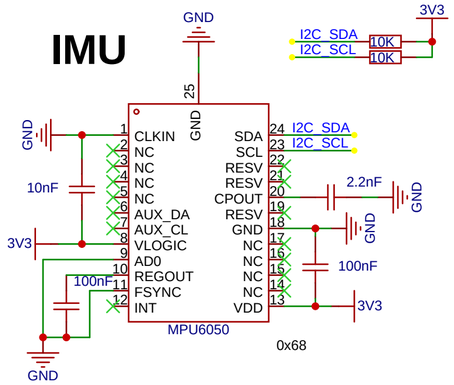

IME

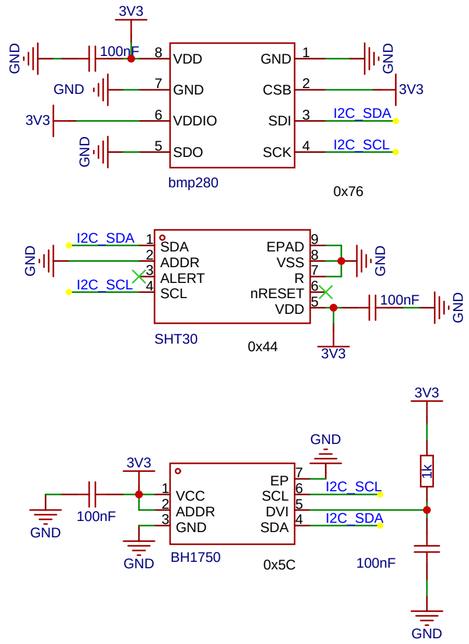

POWER

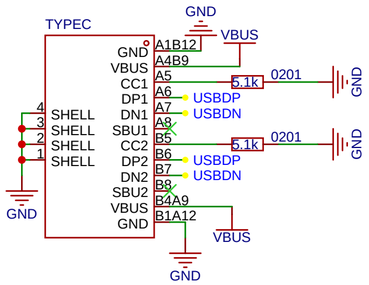

MIC

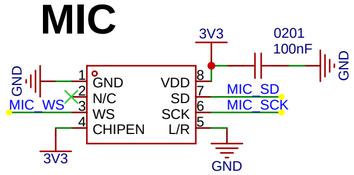

RGBLED

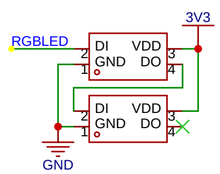

IOs

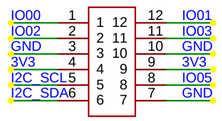

Li-Ion

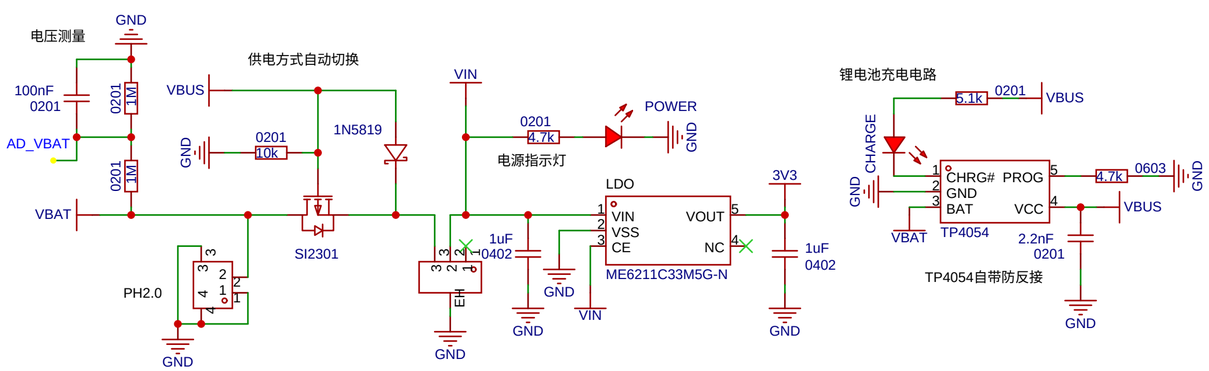

Schematic	Schematic1		Update Date	2022-06-27
			Create Date	2022-06-18
Page	P1		Part Number	JLCPCB-001
Drawed	嘉立创EDA	ESP32C3		
Reviewed	嘉立创EDA			
		VER	SIZE	PAGE 1 OF 1
立创EDA		V0.1	A3	深圳嘉立创科技发展有限公司