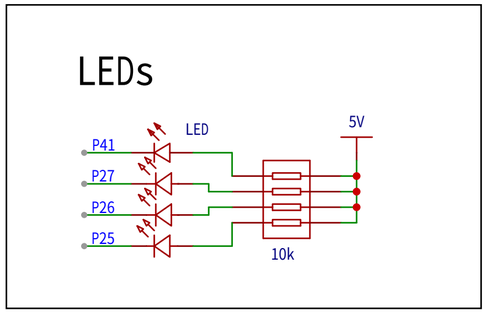

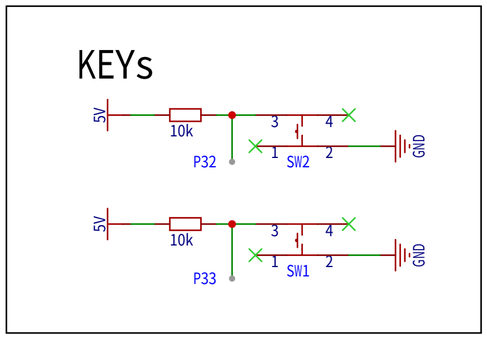

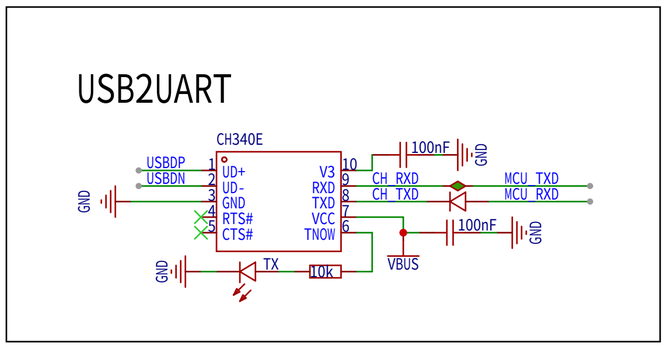

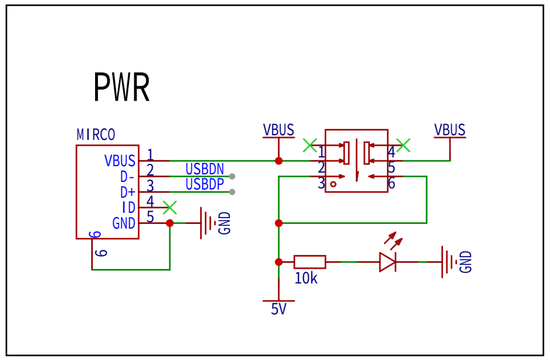

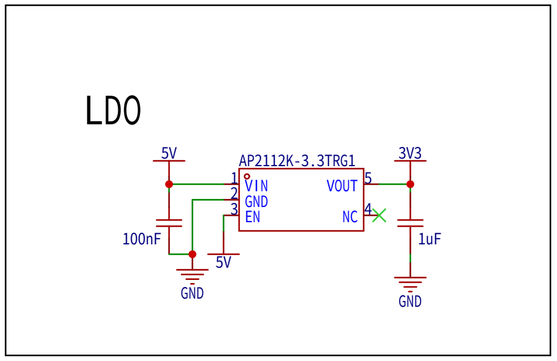

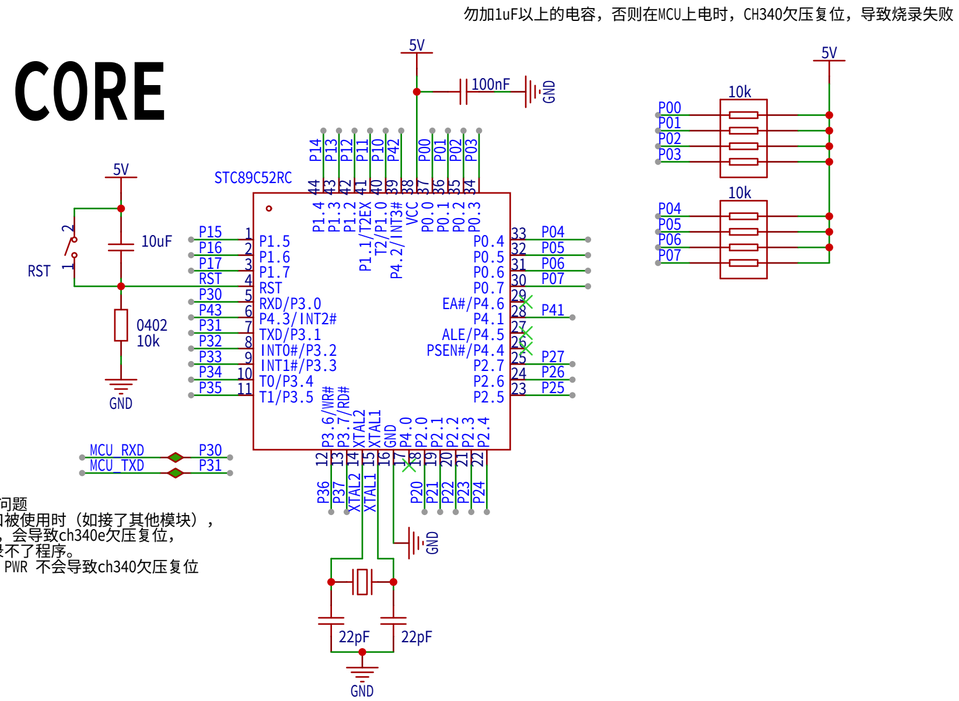

2022.5.9 板子存在问题
原因：当 5v 排针口被使用时（如接了其他模块），
按PWR按钮进行复位，会导致ch340e欠压复位，
导致串口重启，烧录不了程序。
注：接 3v3 口后按 PWR 不会导致ch340欠压复位

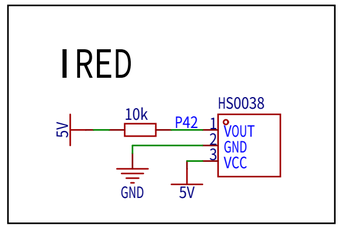

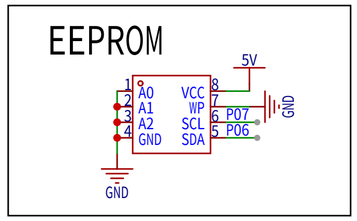

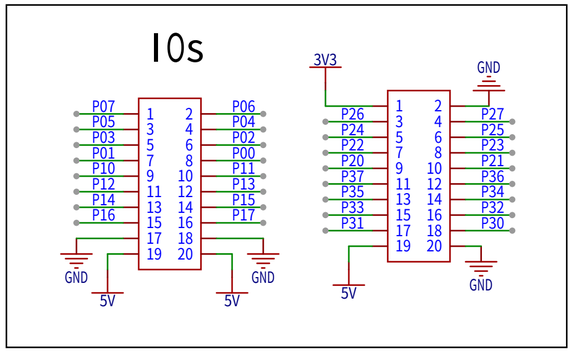

滤波电容有滤波半径，pcb走线不是必须从滤波电容进入芯片管脚

Schematic	Schematic1	Update Date	2022-05-09
		Create Date	2022-04-14
Page	P1	Part Number	JLCPCB-001
Drawed	uyk	STC89C52RC 迷你系统板	
Reviewed	uyk		
		VER	SIZE	PAGE 1 OF 1
立创EDA		V0.1	A3	uyk