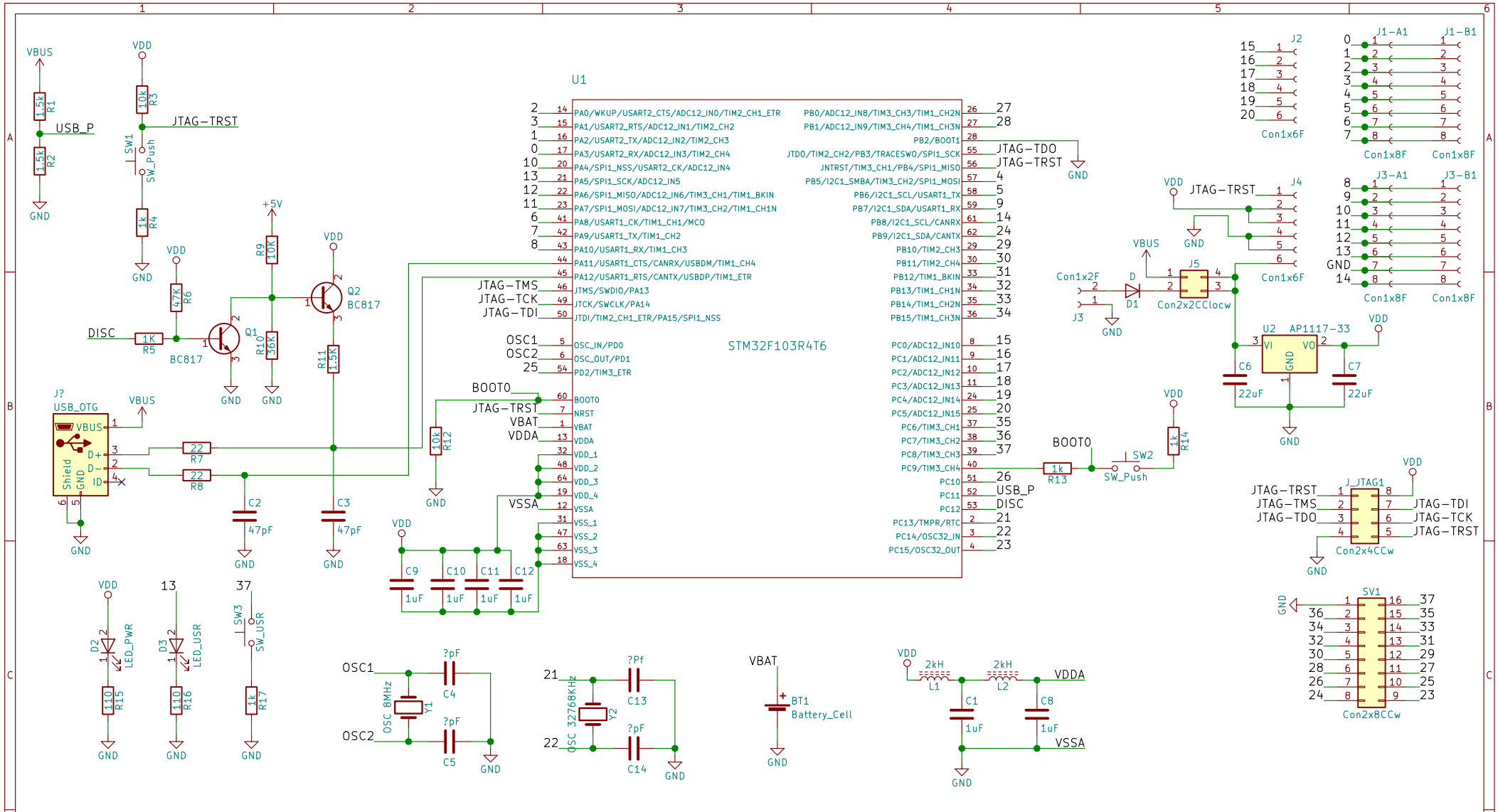

Falta:
_Bornera RTC
_Agregar cristal a 32768
_zocalo para batería

Sheet: /
File: ucc-duino.sch

Title:

Size: A4	Date:	**Rev:**
KiCad E.D.A. kicad 4.0.7		Id: 1/1