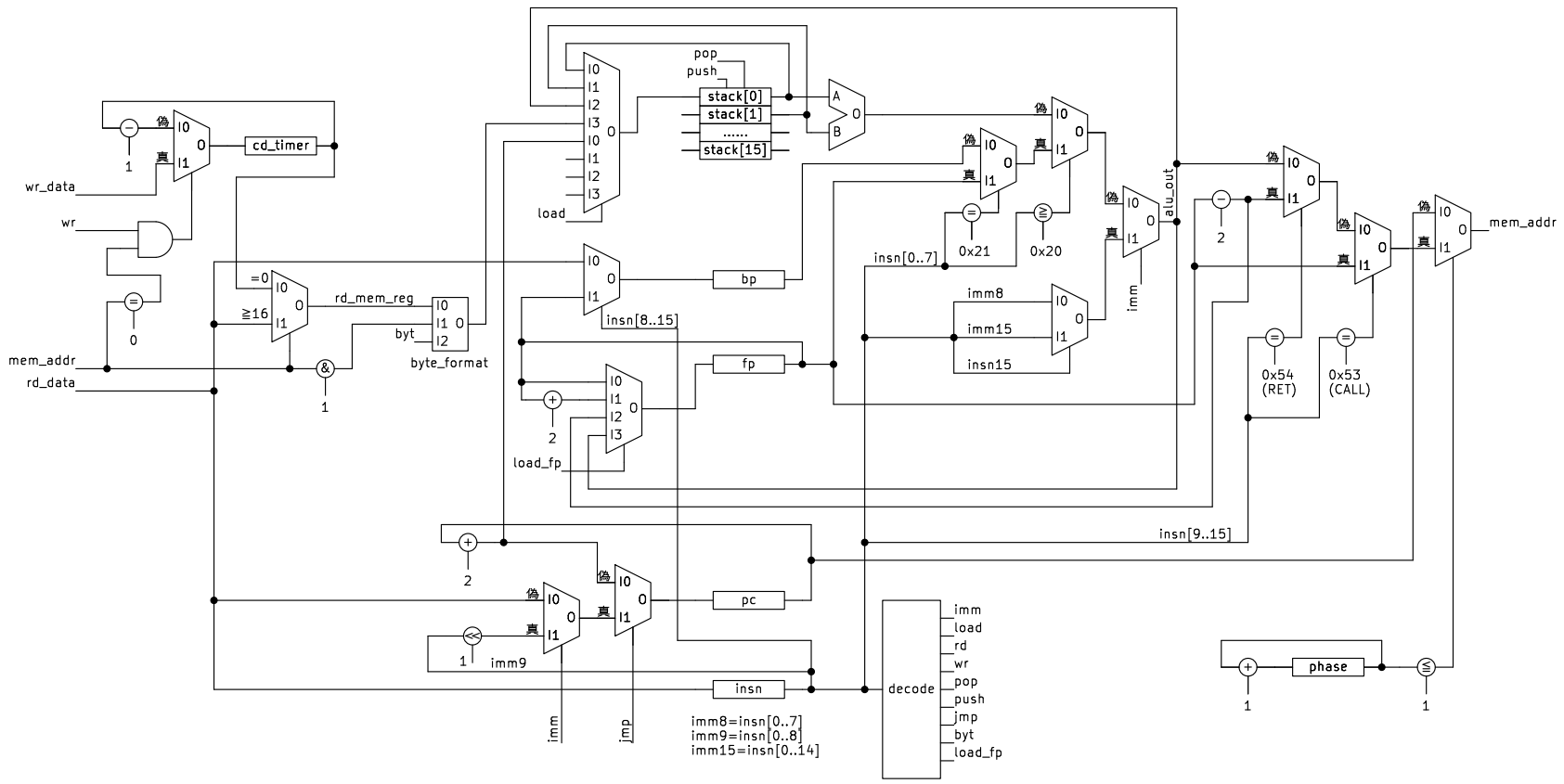

Gitのコミット 2377020c に対応するデータパス図

Sheet: /
File: datapath-diagram_2377020c.kicad_sch

Title: ComProc CPU データパス

Size: A4	Date: 2023-04-02	**Rev: 2377020c**
KiCad E.D.A. eeschema (7.0.0)		Id: 1/1