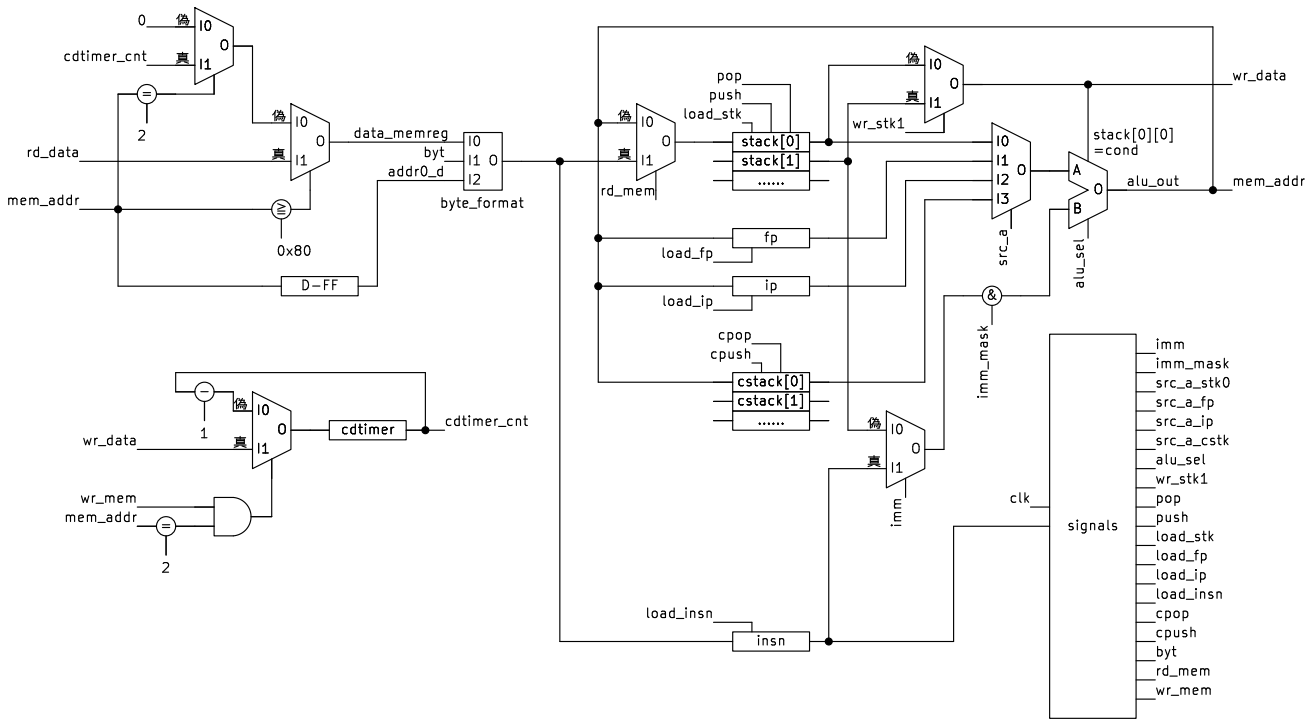

Gitのブランチ main に対応するデータパス図

Sheet: /
File: datapath−diagram.kicad_sch

Title: ComProc CPU データパス

Size: A4	Date: 2023−04−02	**Rev: main**
KiCad E.D.A. kicad (7.0.0)		Id: 1/1