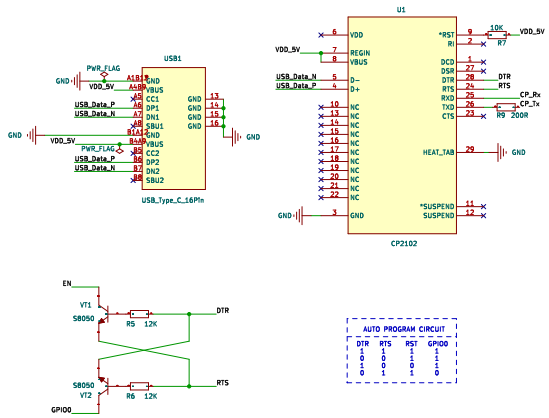

USB 串口下载电路

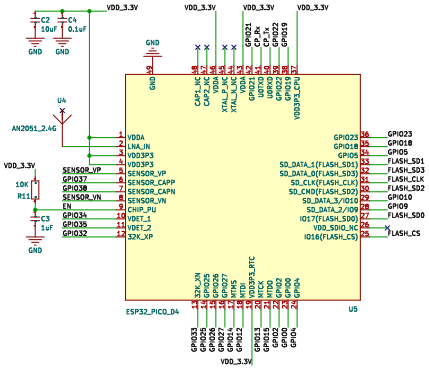

ESP32 PICO D4 微控制器

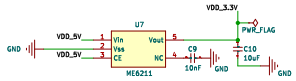

ME6211 线性稳压器

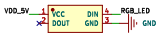

WS2812B RGB 发光二极管

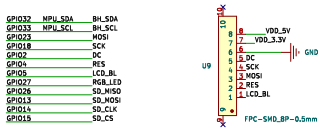

液晶屏连接器 & GPIO 映射

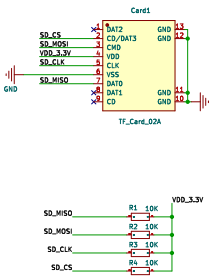

TF 存储卡插槽

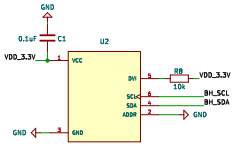

BH1750 光线传感器

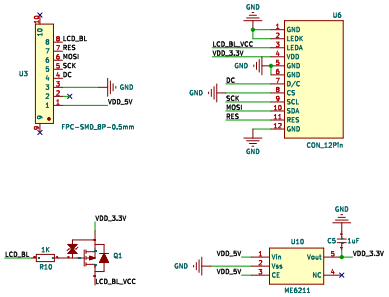

ME6211 方案 ST7789 扩展板

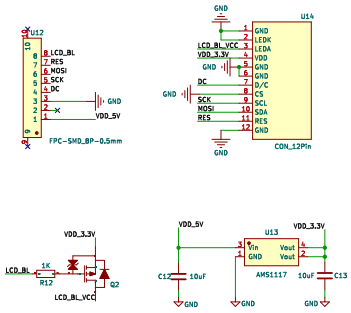

AMS1117 方案 ST7789 扩展板

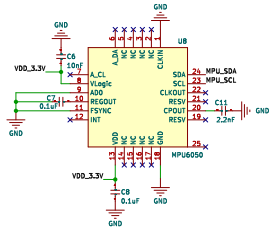

MPU6050 加速度传感器

电子技术博客 UiniO.com
Sheet: /
File: UiNIO-Cubic-Prism.kicad_sch
Title: UiNIO-Cubic-Prism

Size: A2	Date: 2023-01-29	Rev: Version 3.0.0
KiCad E.D.A. kicad (6.0.11)		Id: 1/1