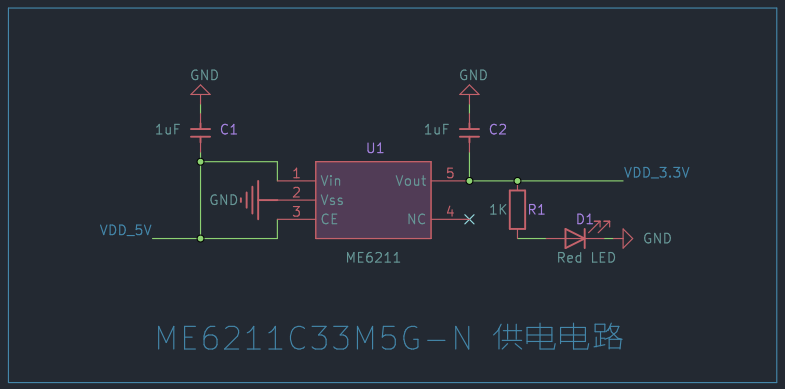

ME6211C33M5G-N 供电电路

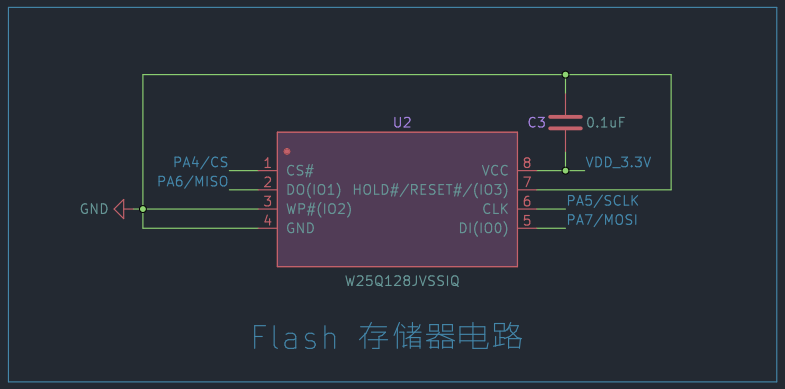

Flash 存储器电路

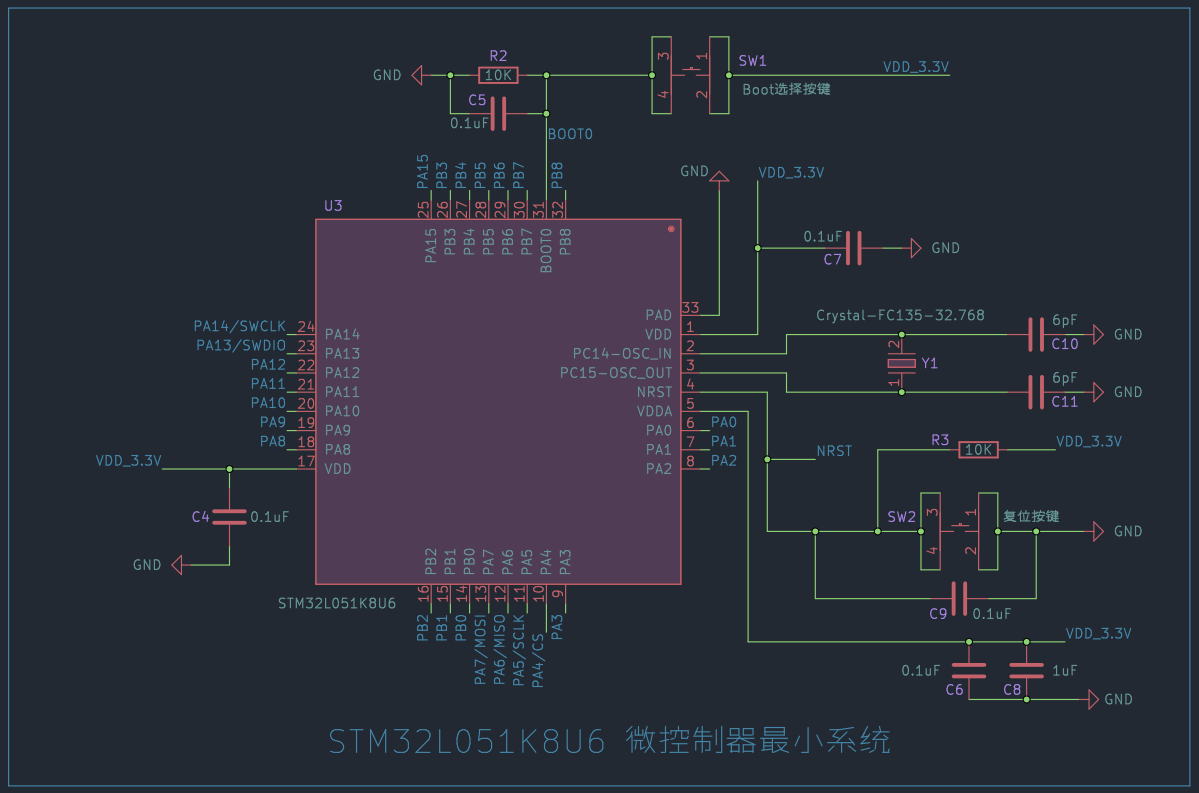

STM32L051K8U6 微控制器最小系统

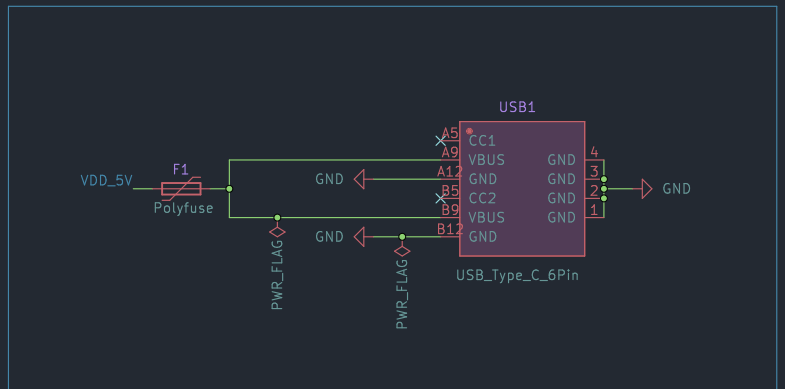

USB Type-C 电源电路

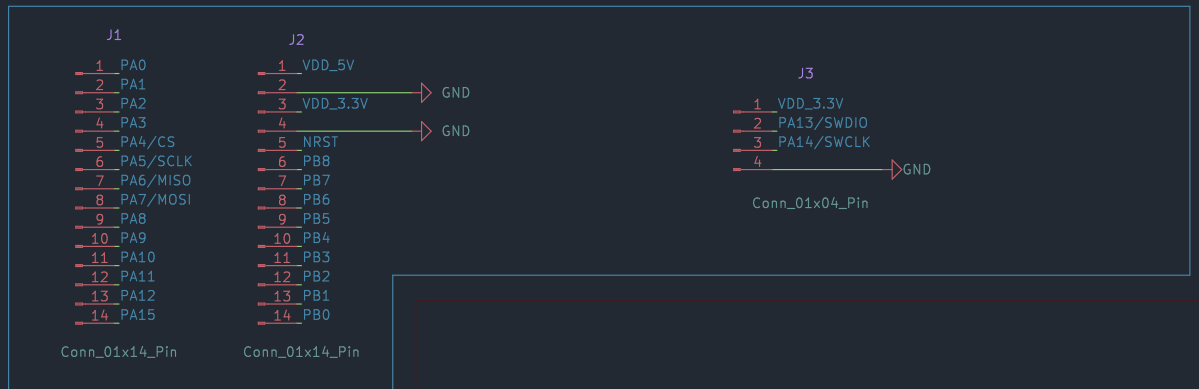

GPIO 插座

电子技术博客 UiniO.com

Sheet: /
File: UINIO-MCU-STM32L051K8.kicad_sch

Title: UINIO-MCU-STM32L051K8

Size: A4	Date: 2023-07-03	Rev: Version 3.3.0
KiCad E.D.A. kicad 7.0.5		Id: 1/1