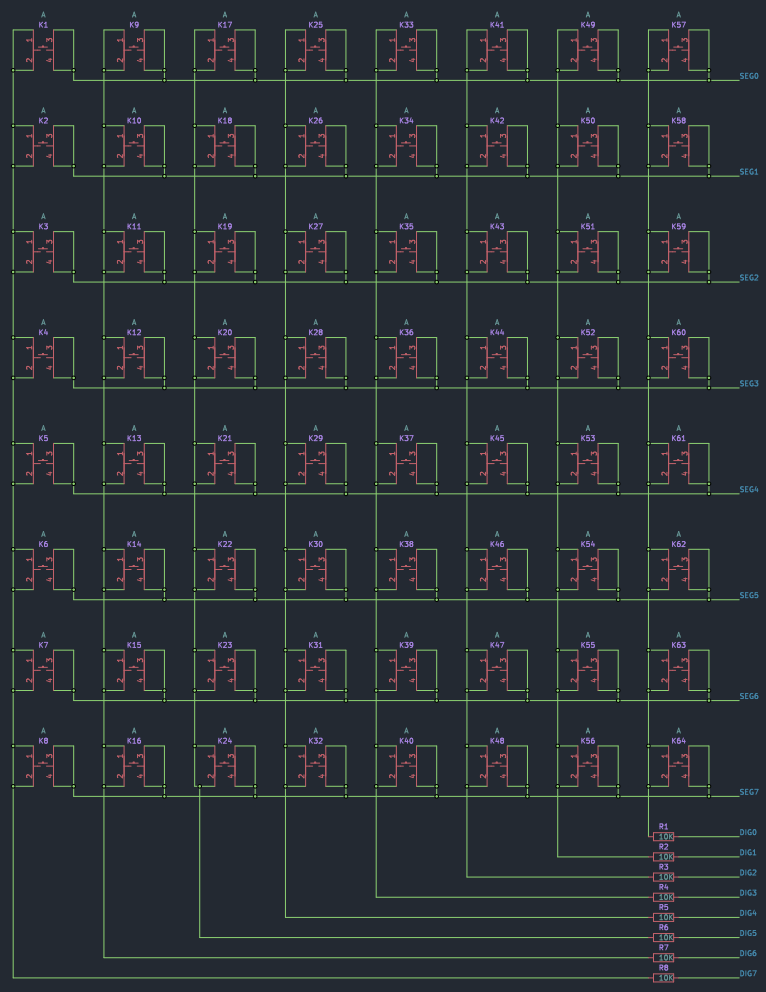

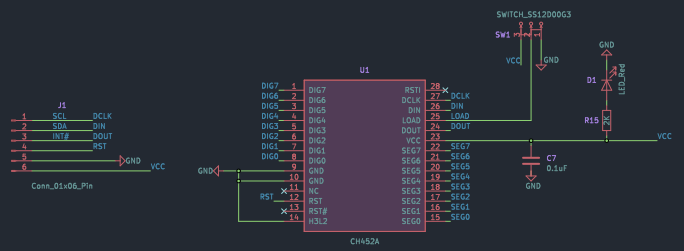

8 * 8 矩阵键盘

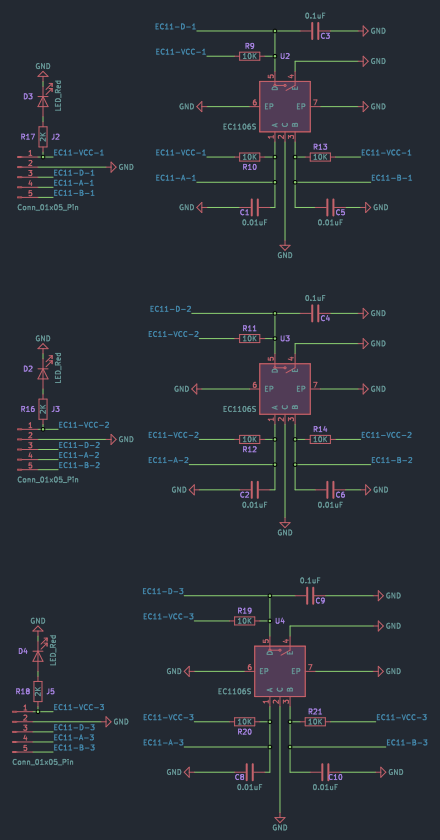

EC11 旋转编码器

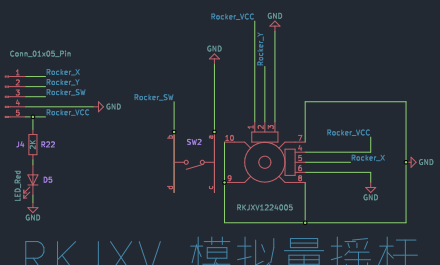

RKJXV 模拟量摇杆

设计者:	设计日期: 2025-06-26	版本: V0.0A
工程名称: 8*8Keyboard		