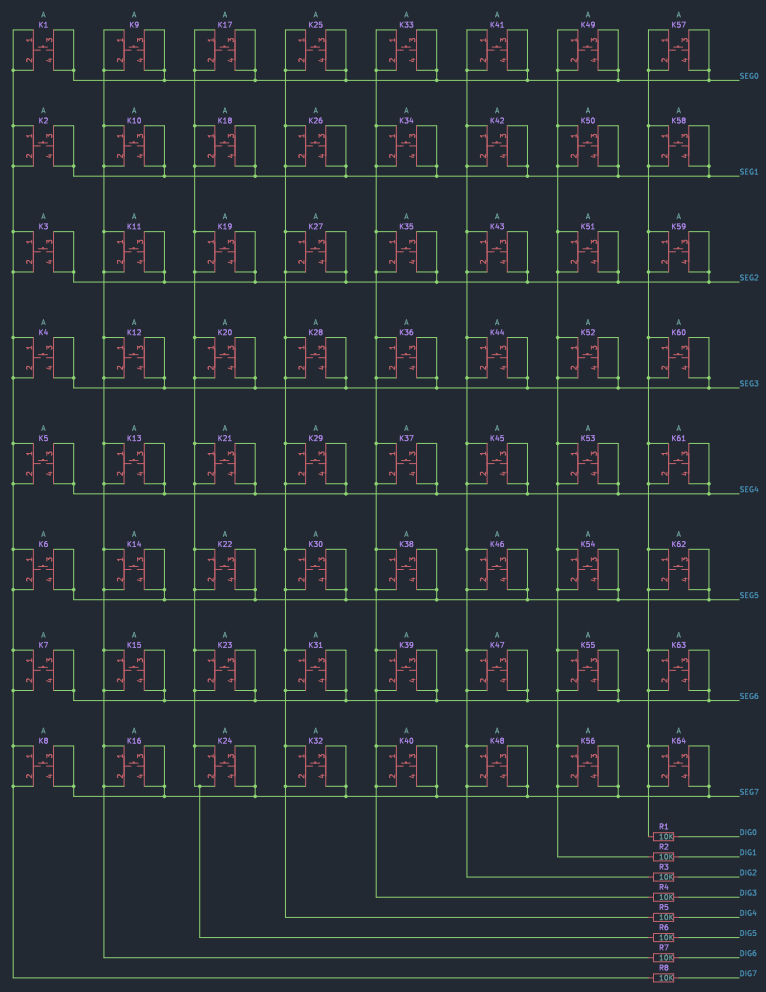

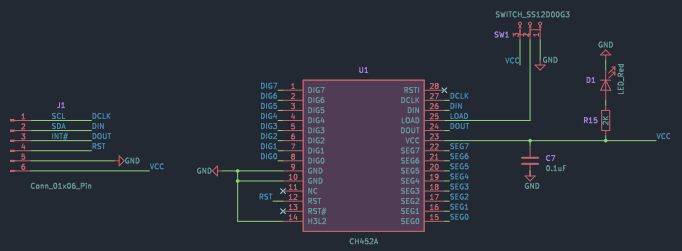

8 * 8 矩阵键盘

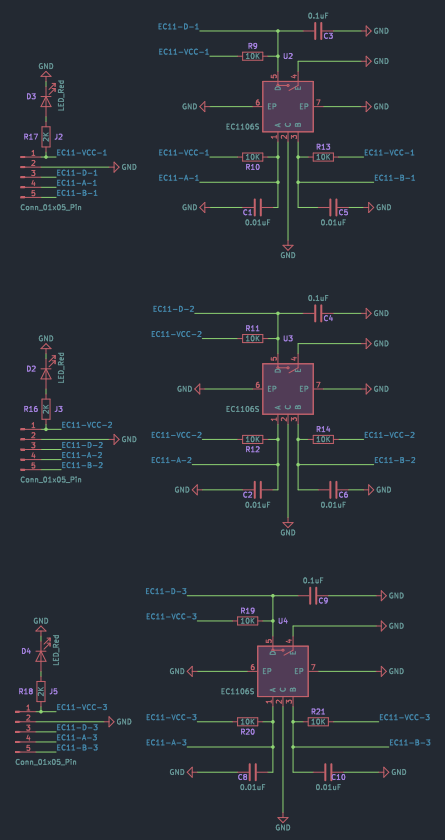

EC11 旋转编码器

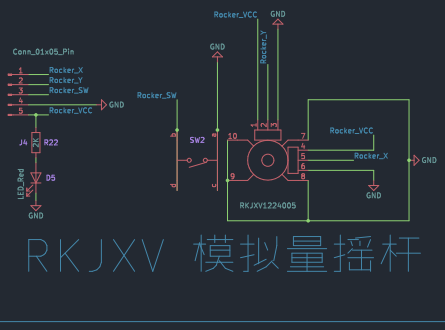

RKJXV 模拟量摇杆

嘉立创EDA(专业版) (lceda.cn)			
Sheet 1			
File: 矩阵键盘.epro(prj/sch/pcb)			
Title: 矩阵键盘 Keyboard			
Size: A3	Date: 2023-07-06		嘉立创EDA专业版 V6.5
Kicad Title: Sheet "Root"			Rev: 1.0