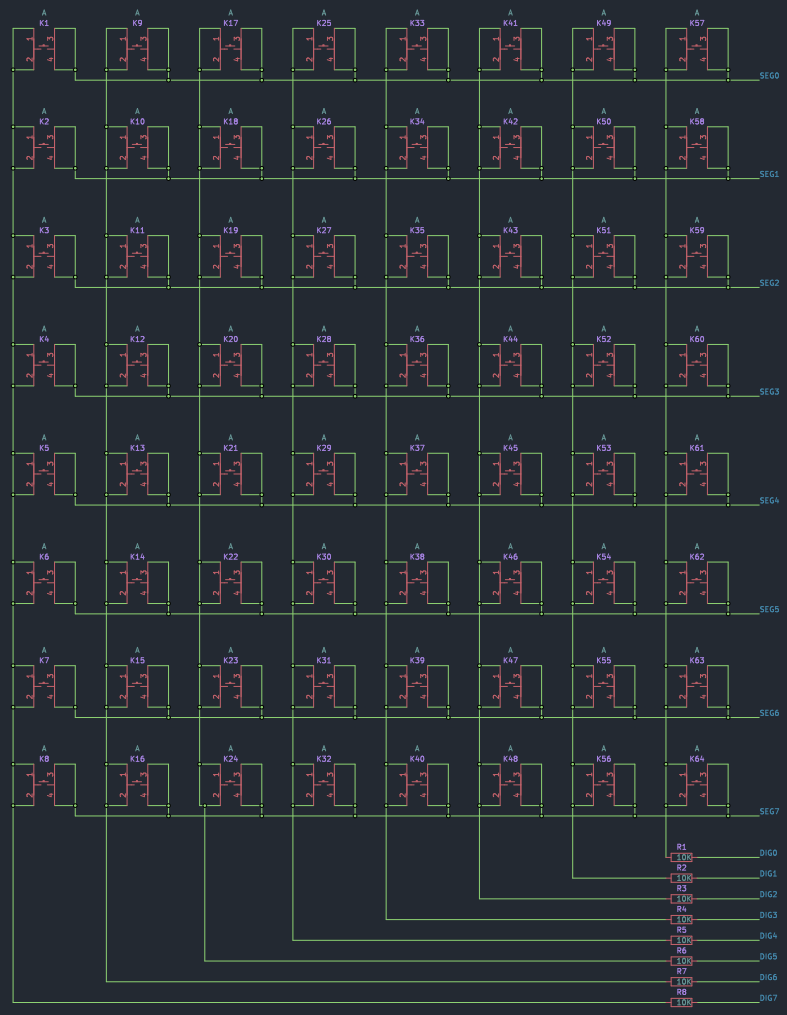

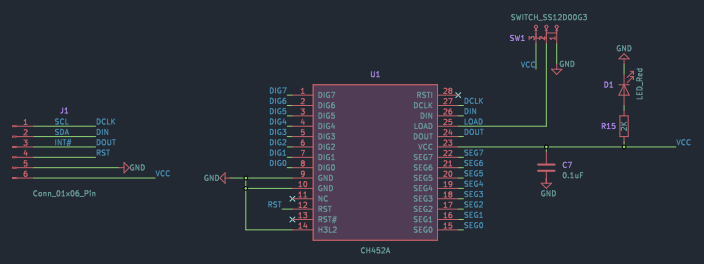

8 * 8 矩阵键盘

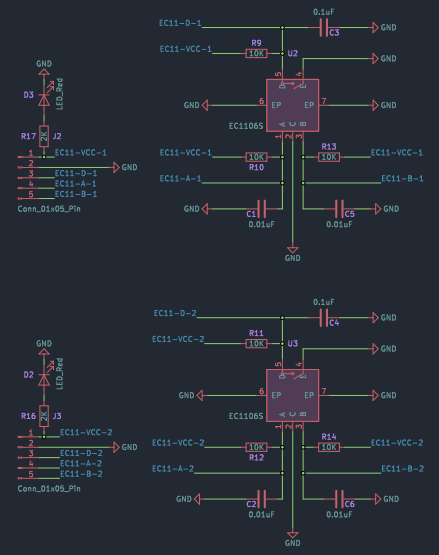

EC11 旋转编码器

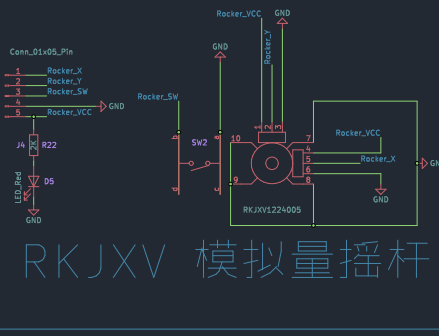

RKJXV 模拟量摇杆

电子技术俱乐部 EMBLUB
Sheet:
File: 8*8Keyboard.kicad_pcb
Title: 8*8Keyboard
Size: A4 | Date: 2024-06-20 | Rev: Version 2.0.0
KiCad E.D.A. 7.0.9 | Id: 1/1