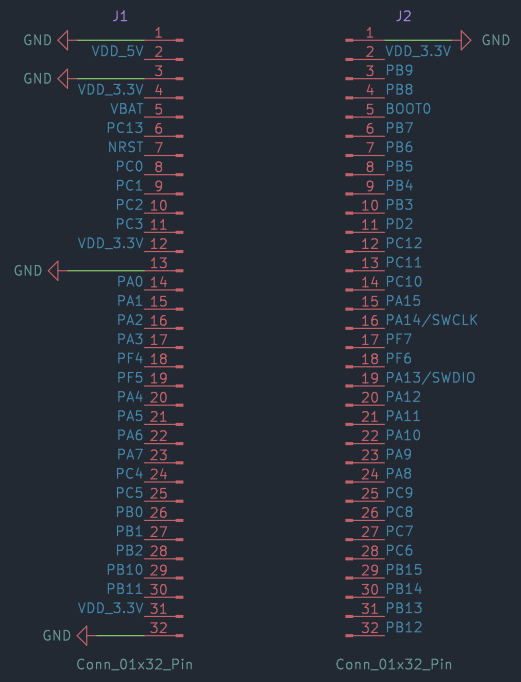

32Pin 2.54mm 排针

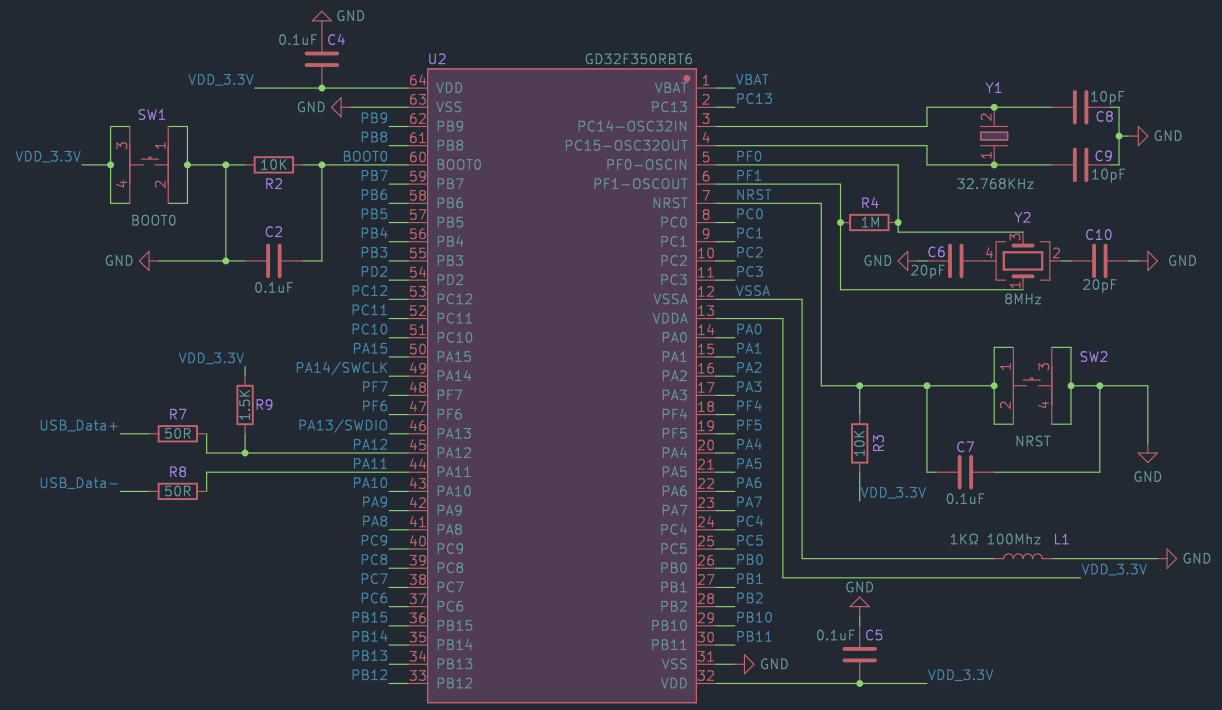

GD32F350RBT6 最小系统

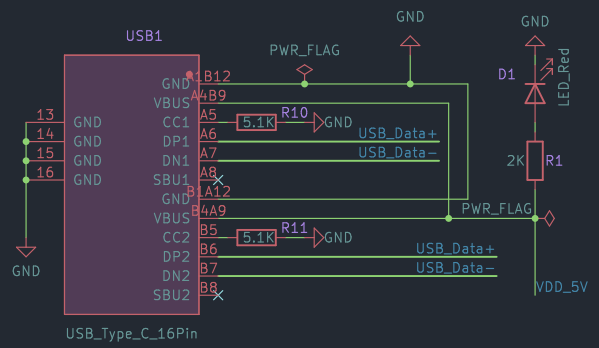

USB Type-C 接口电路

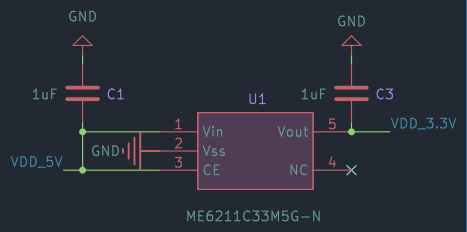

3.3V 线性稳压电路

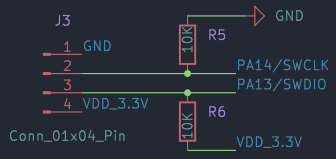

SWD 调试接口

UiniO.com 电子技术实验室

Sheet: /

File: UINIO-MCU-GD32F350RBT6.kicad_sch

Title: UINIO-MCU-GD32F350RBT6

Size: A4	Date: 2024-01-12	Rev: Version 3.0.1
KiCad E.D.A. kicad 7.0.9		Id: 1/1