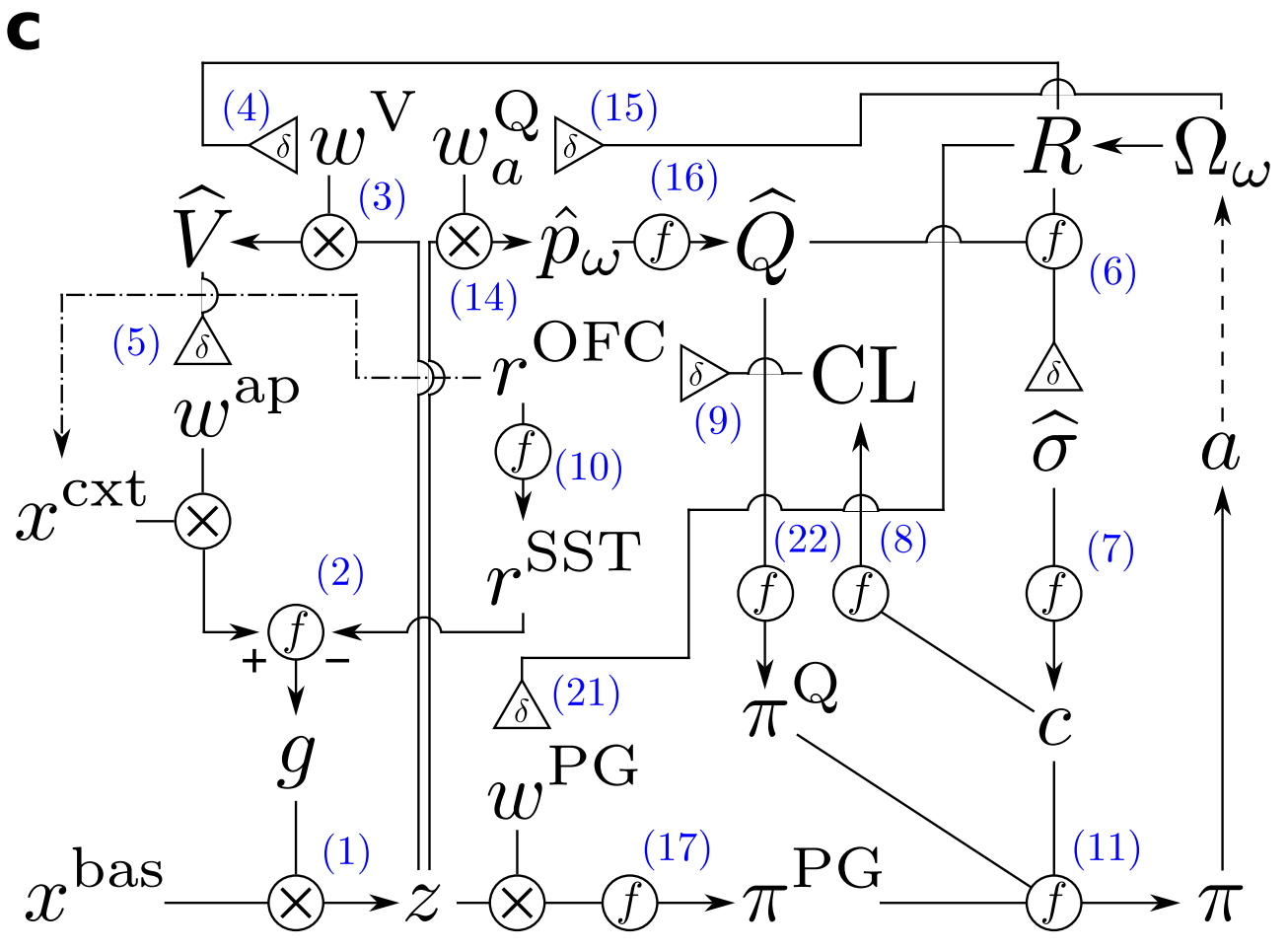
c
(4)
(15)
(3)
(16)
(14)
(5)
(6)
(9)
(10)
(22)
(8)
(7)
(2)
(21)
(1)
(17)
(11)
+
−