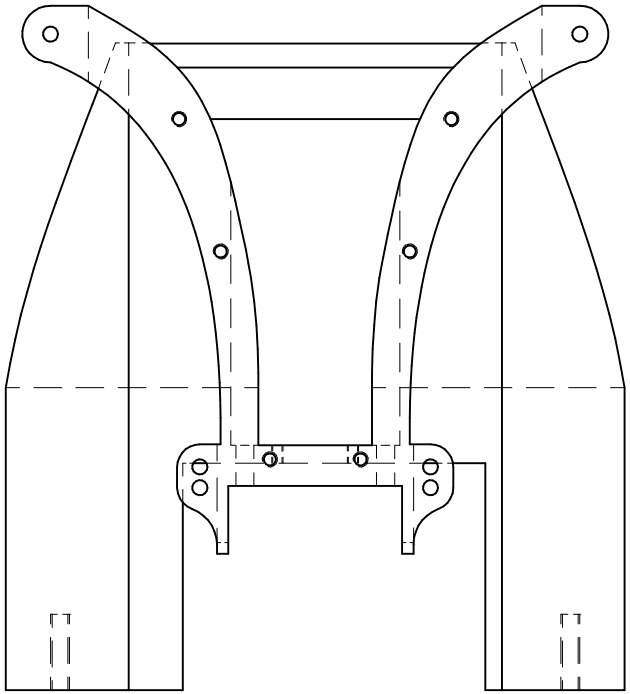

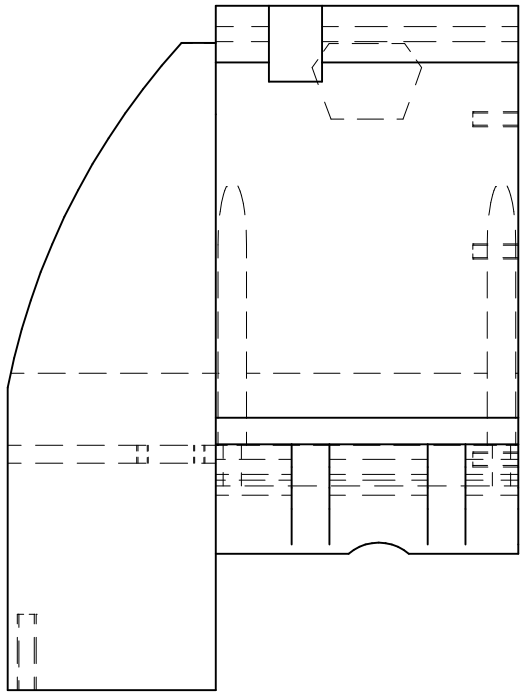

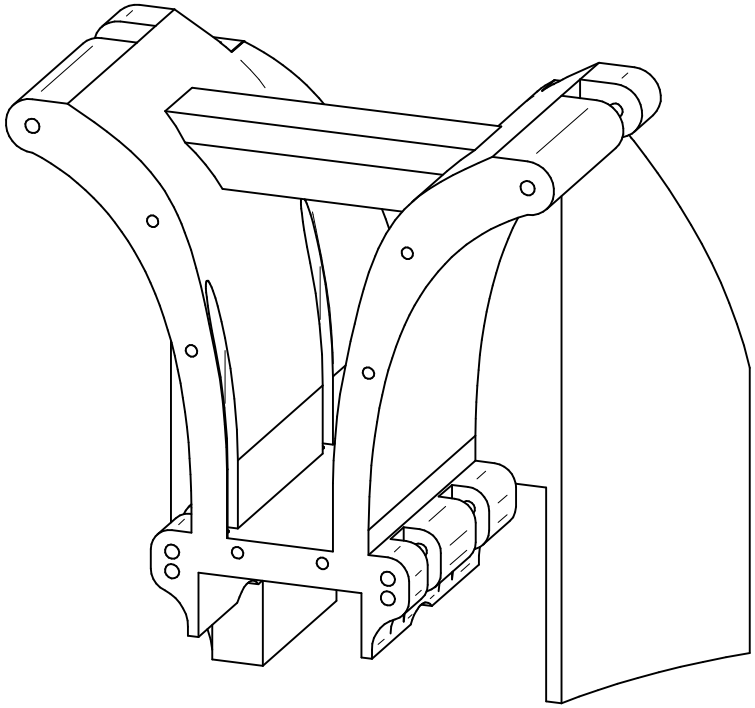

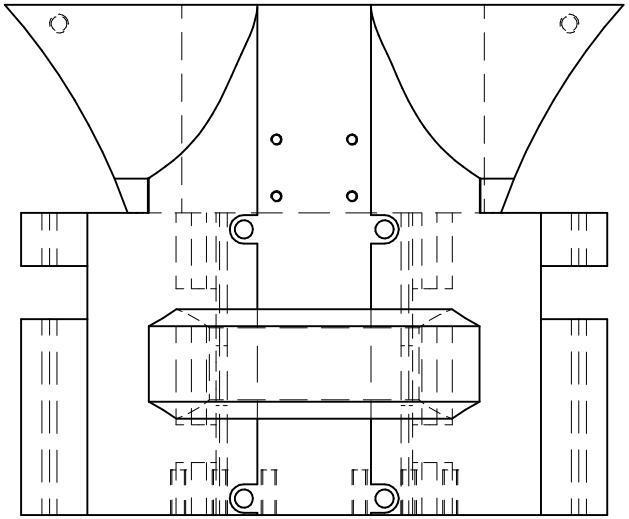

(Verwendungsbereich)	(Zul.Abw.)	(Oberfläche)	Maßstab 1:1 — 0,919 kg
			(Werkstoff) NylonG
	Datum	Name	(Benennung)
	Bearb. Letzter Änderer	Felix	
	Gepr.		
	Norm		
	HTBLuVA Salzburg		(Zeichnungsnummer) — Blatt 1 / 1 Bl.
Zust. Änderung Datum Name	(Urspr.)		(Ers.f.) (Ers.d.)

A2

SOLID EDGE ACADEMIC COPY