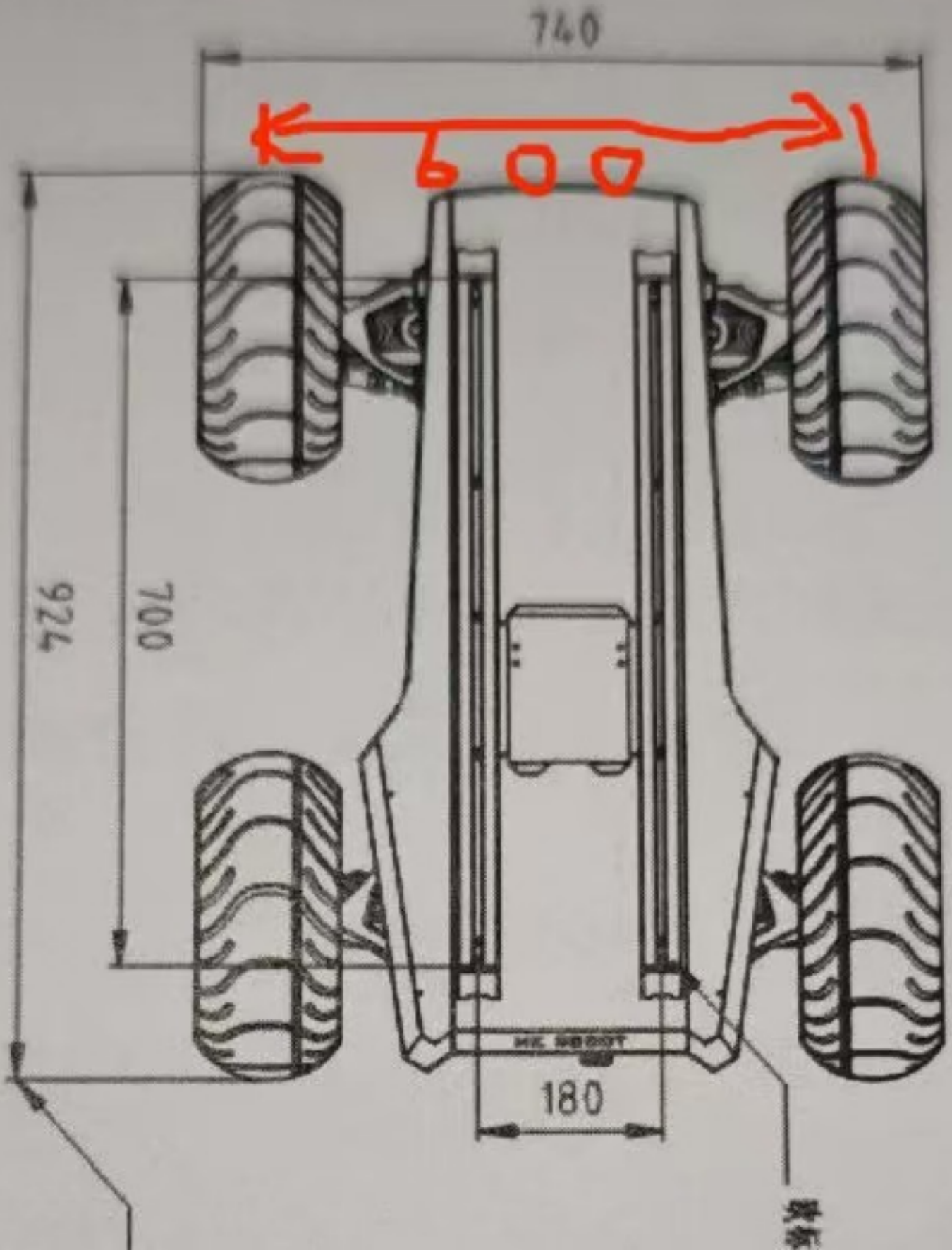
740
600
926
700
180