УДК 621.643.43 Группа Е 25

ОТРАСЛЕВОЙ СТАНДАРТ

КОМПЕНСАТОР ОСЕВОЙ ОДНОЛИНЗОВЫЙ НА $P_y \leq 1,6$ МПа (16 кгс/см^2)
Конструкция и размеры
ОКП 31 1315

ОСТ 34-10-569-93

Дата введения 01.01.94

Несоблюдение стандарта преследуется по закону

Настоящий стандарт распространяется на однолинзовые осевые компенсаторы Ду от 100 до 2200 мм, предназначенные для компенсации температурных изменений длины трубопроводов только в осевом направлении, работающих в условиях неагрессивных и малоагрессивных сред, с условным давлением P_y до 1,6 МПа (16 кгс/см^2) и температурой до 300°С и для Ду $\leq$ 400 мм температурой до 425°С.

1. КОНСТРУКЦИЯ И РАЗМЕРЫ ОДНОЛИНЗОВЫХ ОСЕВЫХ КОМПЕНСАТОРОВ

1.1. Конструкция и размеры однолинзовых компенсаторов должны соответствовать указанным на черт.1 и в табл.1.

Издание официальное Перепечатка воспрещена

1.2. Сварка автоматическая или полуавтоматическая в углекислом газе.

Проволока СВ-08ГС или СВ-08Г2С по ГОСТ 2246.

1.3. Неуказанные предельные отклонения размеров $\pm \frac{IT16}{2}$.

1.4. Остальные технические требования по ОСТ 34-10-581 и ТУ 34 10.10581.

4

Для Ду ≤ 350 мм

Исполнение 1

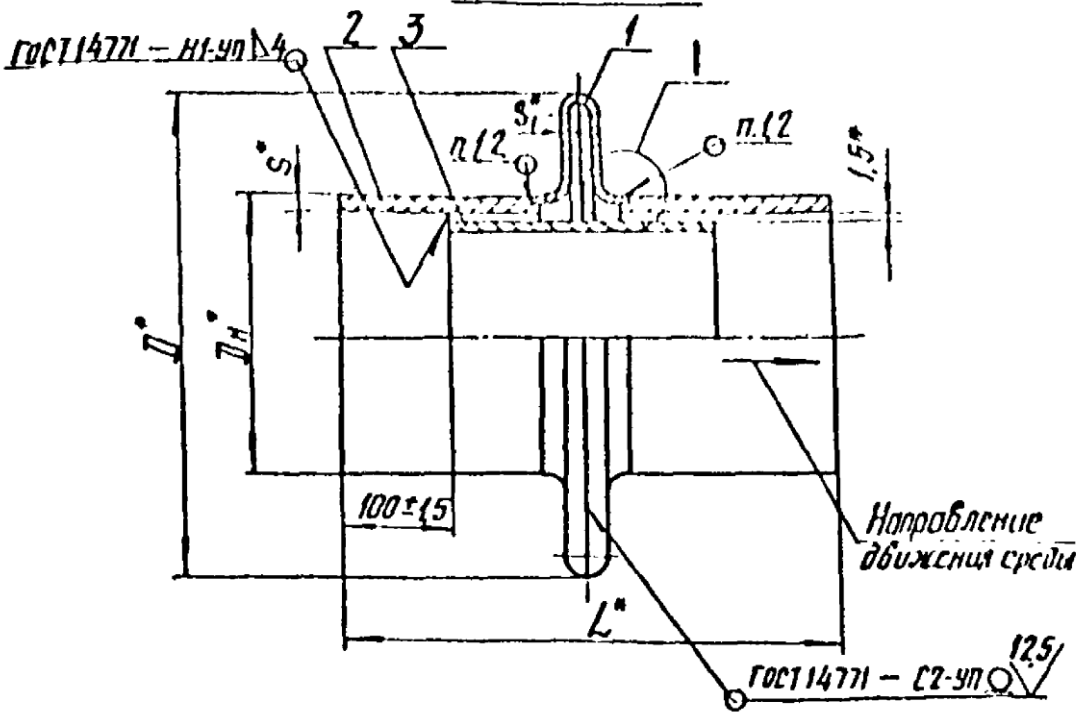

Исполнение 2

остальное см. исполнение 1

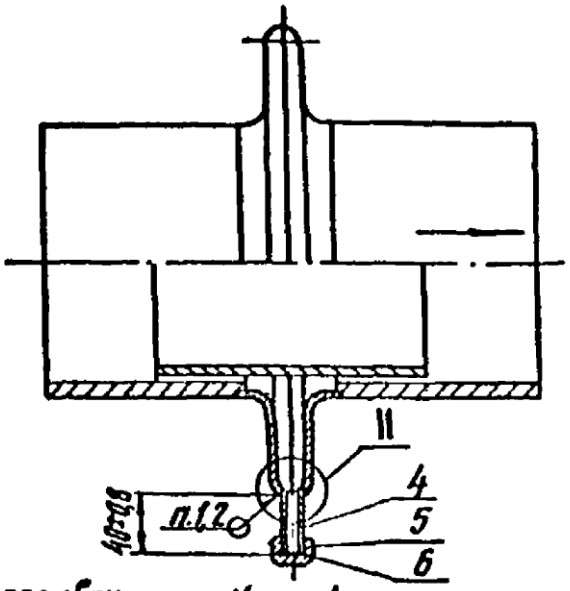

* Размеры для справок.

Черт. 1

5

Для Ду от 400 до 2200 мм

Исполнение 1

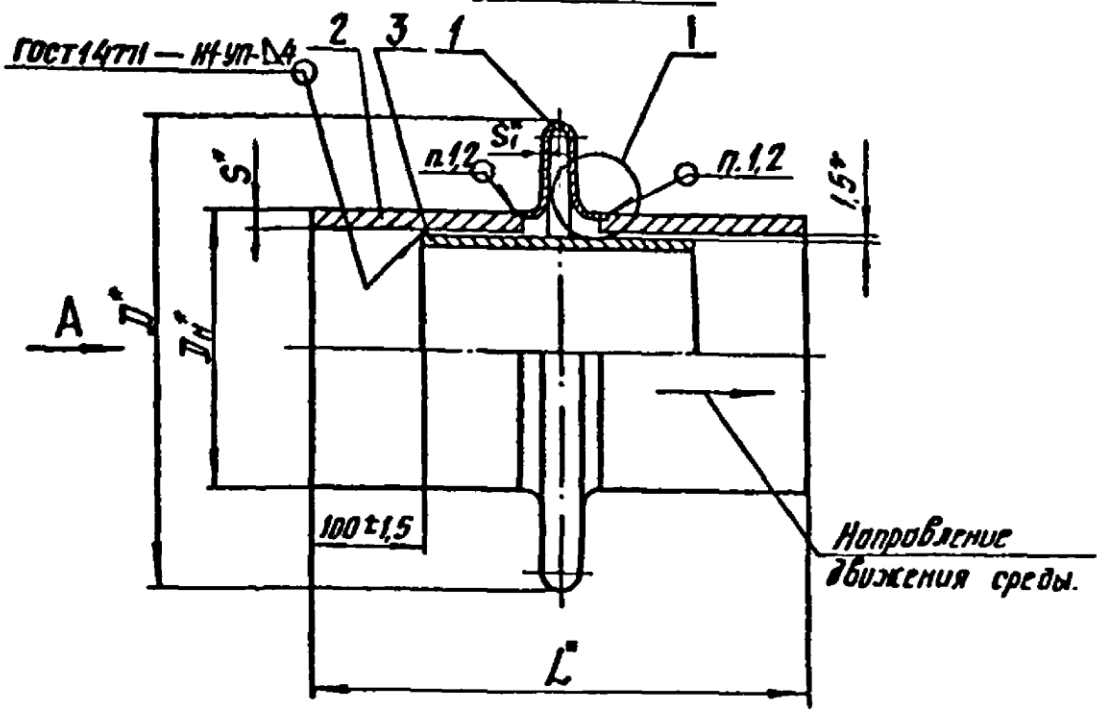

Исполнение 2

остальное см. исполнение 1

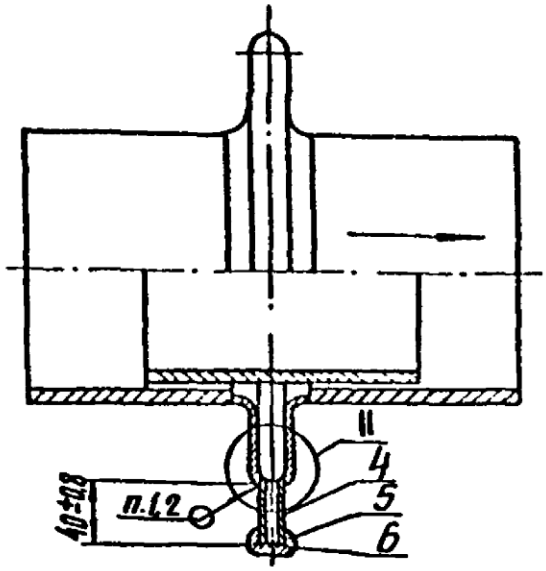

*Размеры для справок

Черт. 1

6

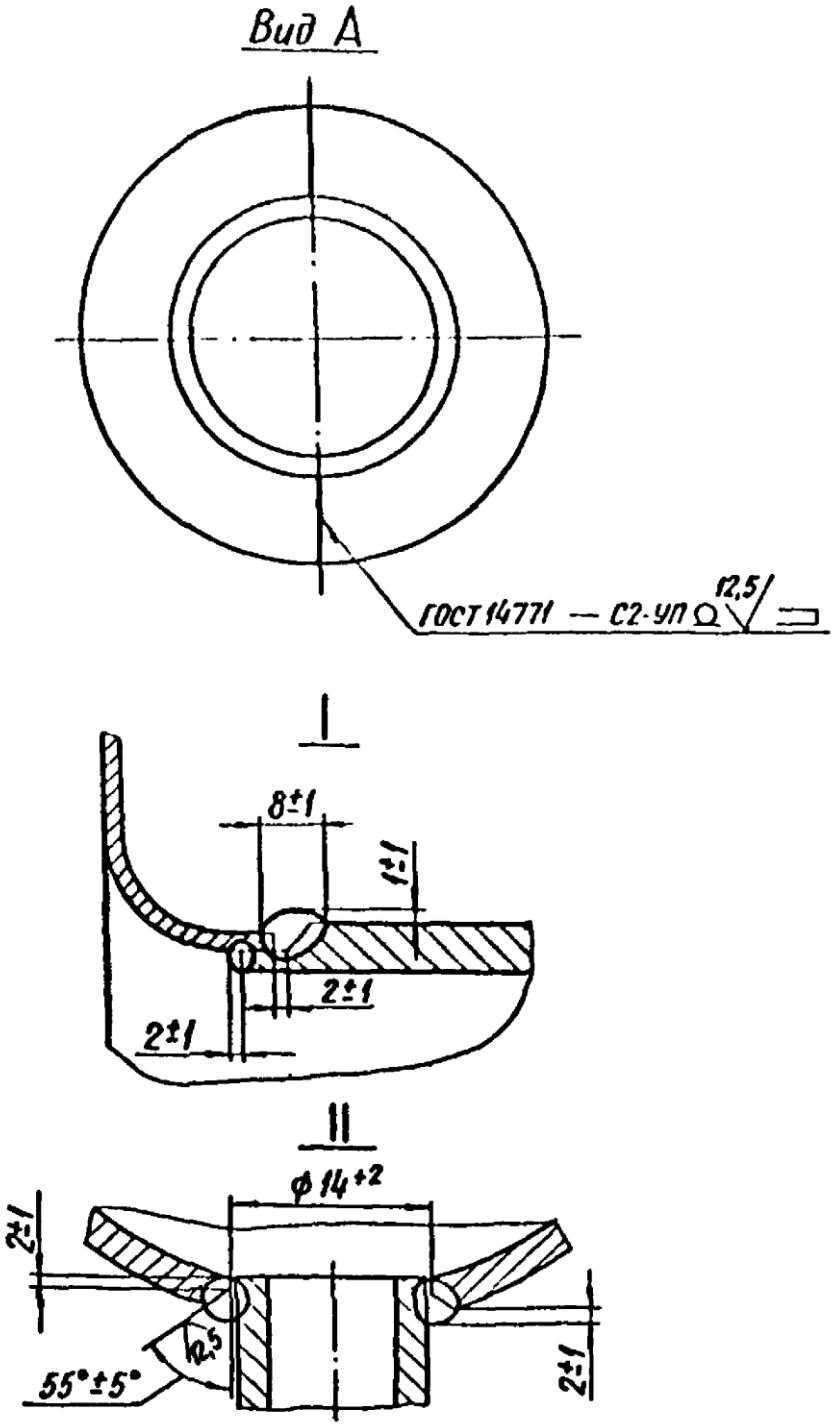

Черт.1

7

Таблица 1

Размеры в мм

Обозначение компенсатора	Давление условное Ру, МПа (кгс/см²)	Проход условный Dу	Dн	D	L	S	S1	Техническая характеристика: Компенсирующая способность Δ, мм	Техническая характеристика: Жесткость линзы на сжатие, кН/см	Техническая характеристика: Эффективная площадь, м²	Масса, кг: Исполнение 1	Масса, кг: Исполнение 2
01 ОСТ34-10-569	0,6(6)	100	108	259	365	4	2,5	5	12,85	0,025	5,5	5,6
02		125	133	284					14,60	0,033	7,0	7,1
03		150	159	309		5			16,45	0,041	9,0	9,1
04		200	219	369		7			20,70	0,065	14,3	14,4
05		250	273	422		8		5,5	24,60	0,091	20,1	20,2
06		300	325	473					28,40	0,121	24,0	24,1
07		350	377	525		9			32,15	0,155	32,0	32,1
08		400	426	575					35,70	0,193	37,4	37,5
09		450	478	627		7			39,50	0,235	35,1	35,2
10		500	530	679		8			43,30	0,282	42,6	42,7
11		600	630	779					50,60	0,385	50,0	50,1
12		700	720	869					57,10	0,490	58,6	58,8
13		800	820	967		9			64,40	0,623	73,0	73,1
14		900	920	1067		10			71,70	0,771	88,6	88,7
15 ОСТ34-10-569		1000	1020	1167	465				79,00	0,934	128,0	128,0

Размеры в мм. Продолжение табл. 1

Обозначение компенсатора	Давление условное $P_у$, МПа (кгс/см²)	Проход условный $D_у$	$D_н$	D	L	S	S_1	Техническая характеристика: Компенсирующая способность Δ, мм	Жесткость линзы на сжатие, кН/см	Эффективная площадь, м²	Масса, кг: Исполнение 1	Исполнение 2
16 ОСТ 34-10-569	0,6(6)	1200	1220	1368	465	11	3	5,5	165,00	1,303	159,0	109,1
17		1400	1420	1568		14			190,00	1,745	234,0	234,1
18		1600	1620	1768	565				216,00	2,240	335,0	335,4
19		1800	1820	1968		10			241,70	2,800	255,0	286,8
20		2000	2040	2188					269,90	3,490	320,0	320,8
21		2200	2240	2388		12			295,40	4,190	408,0	408,1
22	1,0(10)	100	108	260	365	4		4	22,55	0,025	5,7	5,8
23		125	133	285					25,65	0,033	7,4	7,5
24		150	159	310		5			28,90	0,041	9,6	9,7
25		200	219	370		7			36,40	0,055	15,5	15,6
26		250	273	425		8			43,25	0,091	21,1	21,2
27		300	325	474					49,90	0,121	24,8	24,9
28		350	377	526		9			56,50	0,155	33,7	33,9
29		400	426	576					62,70	0,193	38,0	38,3
30 ОСТ 34-10-569		450	478	628		7			69,40	0,235	35,5	36,6

ОСТ 34-10-569-93 Стр. 7

6

Продолжение табл.1

Обозначение компенсатора	Давление условное Ру МПа (кгс/см²)	Проход условный Ду	Размеры, мм $D_н$	D	L	S	S_1	Техническая характеристика: Компенсирующая способность Δ, мм	Жесткость линзы на сжатие, кН/см	Эффективная площадь, м²	Масса, кг: Исполнение 1	Исполнение 2
31 ОСТ34-10-569	1,0 (10)	500	530	680	365	8	3	4	76,00	0,282	44,0	44,1
32		600	630	780					88,90	0,385	52,2	52,3
33	1,0 (10) 1,6 (16)	700	720	872			4	3,5	246,00	0,490	64,0	64,2
34		800	820	970		9			278,00	0,623	78,8	78,9
35		900	920	1070		10			309,00	0,771	95,0	95,2
36		1000	1020	1170	465				341,00	0,934	136,3	136,4
37		1200	1220	1370		11			404,00	1,308	174,8	174,9
38		1400	1420	1570		14			467,00	1,745	242,3	242,5
39	1,6 (16)	100	108	262	365	4		3	55,20	0,025	6,7	6,8
40		125	133	287					62,75	0,033	8,3	8,4
41		150	159	312		5			70,70	0,041	10,8	10,9
42		200	219	372		7			89,20	0,065	16,7	16,8
43		250	273	425		8			106,00	0,091	22,3	22,4
44		300	325	476					122,20	0,121	26,6	26,7
45 ОСТ34-10-569		350	377	528		9			138,45	0,155	35,9	36,0

Размеры в мм

Продолжение табл.1

Обозначение компенсатора	Давление условное P_y, МПа кгс/см²	Проход условный D_y	$D_н$	D	L	S	S_1	Техническая характеристика: Компенсирующая способность Δ, мм	Жесткость линзы на сжатие, кн/см	Эффективная площадь, м²	Масса, кг: Исполнение 1	Исполнение 2
46 ОСТ34-10-559	1,6(16)	400	426	578	365	9	4	3,5	154,00	0,133	41,2	41,3
47		450	478	630		7			170,00	0,235	33,3	39,4
48		500	530	682		8			186,00	0,282	47,4	47,5
49 ОСТ34-10-569		600	630	782					218,00	0,365	55,2	56,3

Пример условного обозначения компенсатора однолинзового осевого исполнение 1, $P_y \leq 0{,}6$ МПа (6 кгс/см²) и D_y 200 мм:

Компенсатор 0,6(6)-200-1-04 ОСТ 34-10-569

12

Таблица 2

Обозначение компенсатора	Поз. 1 Полуплинза Кол. 2	Поз. 2 Патрубок Кол. 2	Поз. 3 Стакан Кол. 1
	Обозначение		
01 ОСТ 34-10-569	1-01 ОСТ 34-10-569	2-01 ОСТ 34-10-569	3-01 ОСТ 34-10-569
02	1-02	2-02	3-05
03	1-03	2-03	3-09
04	1-04	2-04	3-13
05	1-05	2-05	3-17
06	1-06	2-06	3-21
07	1-07	2-07	3-25
08	1-08	2-08	3-29
09	1-09	2-09	3-33
10	1-10	2-10	3-37
11	1-11	2-11	3-41
12	1-12	2-12	3-45
13	1-13	2-13	3-49
14	1-14	2-14	3-53
15 ОСТ 34-10-569	1-15 ОСТ 34-10-569	2-15 ОСТ 34-10-569	3-57 ОСТ 34-10-569

Продолжение табл. 2

Обозначение компенсатора	Поз. 4 Трубка дренажная Кол. 1	Поз. 5 Гайка колпачковая Кол. 1	Поз. 6 Прокладка Паронит ПОН 1 ГОСТ 481	
	Обозначение		Размеры, мм	Масса, кг
01 ОСТ 34-10-569				
02				
03				
04				
05				
06				
07	4-01 ОСТ 34-10-569	5-01 ОСТ 34-10-569	ф 11,5 × 1	0,001
08				
09				
10				
11				
12				
13				
14				
15 ОСТ 34-10-569				

Продолжение табл. 2

Обозначение компенсатора	Поз. 1 Полулинза Кол. 2	Поз. 2 Патрубок Кол. 2	Поз. 3 Стакан Кол. 1
	Обозначение		
16 ОСТ 34-10-569	1-16 ОСТ 34-10-569	2-16 ОСТ 34-10-569	3-61 ОСТ 34-10-569
17	1-17	2-17	3-65
18	1-18	2-18	3-69
19	1-19	2-19	3-73
20	1-20	2-20	3-77
21	1-21	2-21	3-81
22	1-22	2-01	3-01
23	1-23	2-02	3-05
24	1-24	2-03	3-09
25	1-25	2-04	3-13
26	1-26	2-05	3-17
27	1-27	2-06	3-21
28	1-28	2-07	3-25
29 ОСТ 34-10-569	1-29 ОСТ 34-10-569	2-08 ОСТ 34-10-569	3-29 ОСТ 34-10-569

Продолжение табл. 2

Обозначение компенсатора	Поз. 4 Трубка дренажная Кол. 1	Поз. 5 Гайка колпачковая Кол. 1	Поз. 6 Прокладка Паронит ПОН 1 ГОСТ 481	
	Обозначение		Размеры, мм	Масса, кг
16 ОСТ 34-10-569				
17				
18				
19				
20				
21	4-01 ОСТ 34-10-569	5-01 ОСТ 34-10-569	ф 11,5 × 1	0,001
22				
23				
24				
25				
26				
27				
28				
29 ОСТ 34-10-569				

Продолжение табл. 2

Обозначение компенсатора	Поз. 1 Полулинза Кол. 2	Поз. 2 Патрубок Кол. 2	Поз. 3 Стакан Кол. 1
	Обозначение		
30 ОСТ 34-10-569	1-30 ОСТ 34-10-569	2-09 ОСТ 34-10-569	3-33 ОСТ 34-10-569
31	1-31	2-10	3-37
32	1-32	2-11	3-41
33	1-33	2-12	3-45
34	1-34	2-13	3-49
35	1-35	2-14	3-53
36	1-36	2-15	3-57
37	1-37	2-16	3-61
38	1-38	2-17	3-65
39	1-39	2-01	3-01
40	1-40	2-02	3-05
41	1-41	2-03	3-09
42	1-42	2-04	3-13
43 ОСТ 34-10-569	1-43 ОСТ 34-10-569	2-05 ОСТ 34-10-569	3-17 ОСТ 34-10-569

Продолжение табл. 2

Обозначение компенсатора	Поз. 4 Трубка дренажная Кол. 1	Поз. 5 Гайка колпачковая Кол. 1	Поз. 6 Прокладка Паронит ПОН-1 ГОСТ 481	
	Обозначение		Размеры, мм	Масса, кг
30 ОСТ 34-10-569				
31				
32				
33				
34				
35				
36	4-01 ОСТ 34-10-569	5-01 ОСТ 34-10-569	ф 11,5 × 1	0,001
37				
38				
39				
40				
41				
42				
43 ОСТ 34-10-569				

Продолжение табл. 2

Обозначение компенсатора	Поз. 1 Полулинза Кол. 2	Поз. 2 Патрубок Кол. 2	Поз. 3 Стакан Кол. 1
	Обозначение		
44 ОСТ 34-10-569	1-44 ОСТ 34-10-569	2-06 ОСТ 34-10-569	3-21 ОСТ 34-10-569
45	1-45	2-07	3-25
46	1-46	2-08	3-29
47	1-47	2-09	3-33
48	1-48	2-10	3-37
49 ОСТ 34-10-569	1-49 ОСТ 34-10-569	2-11 ОСТ 34-10-569	3-41 ОСТ 34-10-569

Продолжение табл. 2

Обозначение компенсатора	Поз. 4 Трубка дренажная Кол. 1	Поз. 5 Гайка колпачковая Кол. 1	Поз. 6 Прокладка Паронит ПОН1 ГОСТ 481	
	Обозначение		Размеры, мм	Масса, кг
44 ОСТ 34-10-569	4-01 ОСТ 34-10-569	5-01 ОСТ 34-10-569	ф 11,5 × 1	0,001
45				
46				
47				
48				
49 ОСТ 34-10-569				

ОСТ 34-10-569-93 Стр. 17

19

2. КОНСТРУКЦИЯ И РАЗМЕРЫ ПОЛУЛИНЗ

2.1. Конструкция и размеры полулинз должны соответствовать указанным на черт.2 и в табл.3

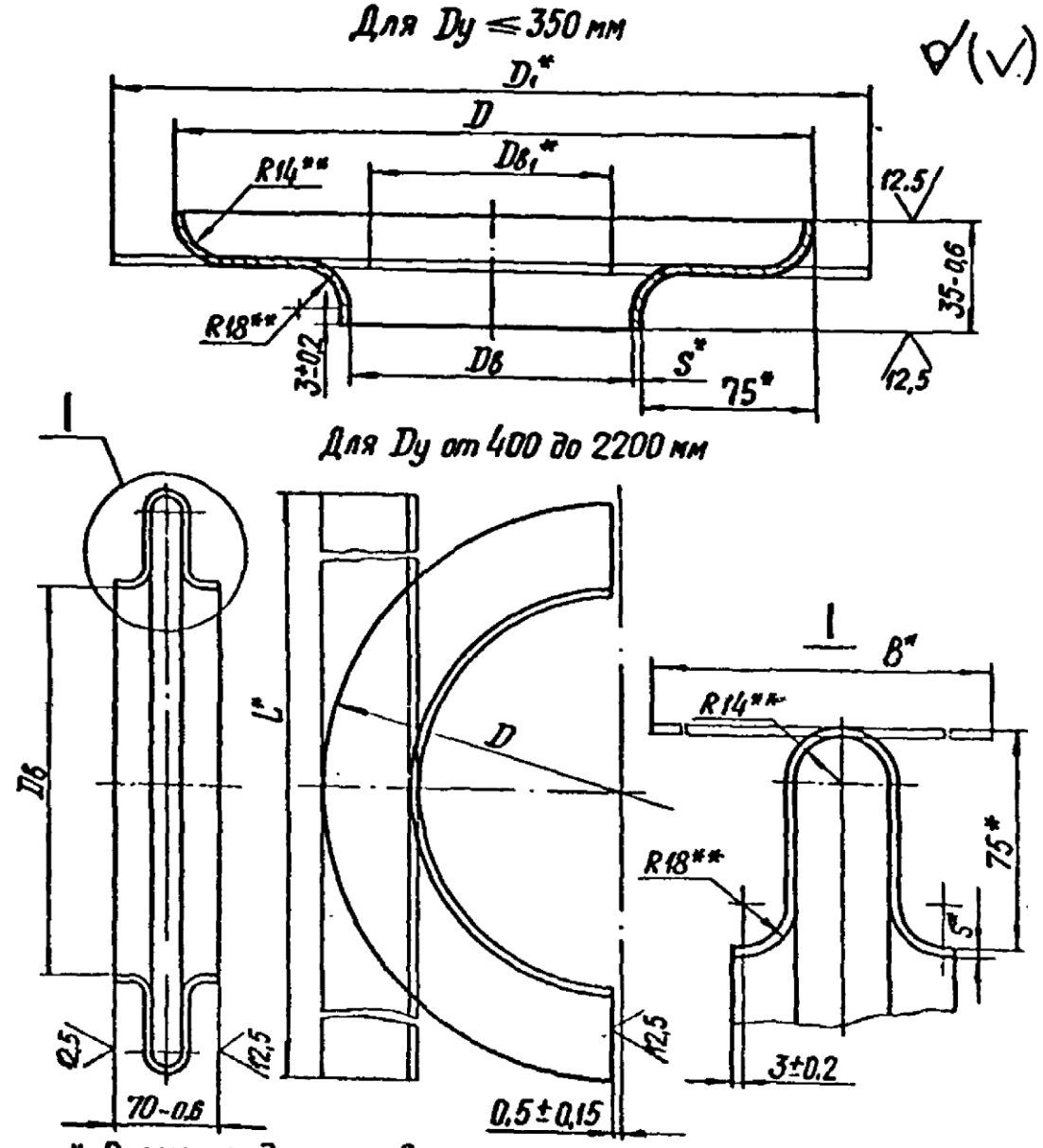

* Размеры для справок.

** Допуски на данные размеры обеспечиваются технологической оснасткой.

Черт.2

Таблица 3

Размеры в мм

Обозначение полулинзы	Давление условное Ру, МПа (кгс/см²)	Проход условный Ду	D		Dв		S	D_1	$D_{в1}$	L	B	Масса, кг
			Номин.	Пред. откл.	Номин	Пред откл						
1-01 ОСТ34-10-569		100	259		104	+0,3		273	82			1,1
1-02		125	284	±1,2	129			299	107			1,2
1-03		150	309		154	+0,4		324	132			1,3
1-04		200	369		214			384	192	—	—	1,5
1-05		250	422		267			438	246			2,0
1-06		300	473		318			488	296			2,4
1-07		350	525		370			540	348			2,8
1-08	0,6 (6)	400	575	±2,0	420		2,5			780		3,1
1-09		450	627		472					852		3,4
1-10		500	679		524	+0,6				945		3,6
1-11		600	779		624					1101		4,2
1-12		700	869		714			—	—	1242	193	4,7
1-13		800	967		812					1400		5,4
1-14		900	1067		912					1556		6,2
1-15		1000	1167	±3,0	1012	+1,0				1713		6,6
1-16 ОСТ34-10-569		1200	1368		1212		3,0			2028		9,3

ОСТ34-10-569-93 Стр. 19

21

Размеры в мм

Продолжение табл.3

Обозначение полулинзы	Давление условное Ру, МПа (кгс/см²)	Проход условный Ду	D		Dв		S	D_1	$Dв_1$	L	B	Масса, кг
			Номин.	Пред. откл.	Номин.	Пред. откл.						
1-17 ОСТ34-10-569	0,6(6)	1400	1568	±3,0	1412	+1,0	3	—	—	2342	193	10,6
1-18		1600	1768		1612					2656		12,0
1-19		1800	1968		1812					2970		13,5
1-20		2000	2188	±5,0	2032	+1,6				3315		15,0
1-21		2200	2388		2232					3630		16,5
1-22	1,0(10)	100	260	±1,2	104	+0,3		273	82	—	—	1,3
1-23		125	285		129	+0,4		298	107			1,4
1-24		150	310		154			324	132			1,6
1-25		200	370	±2,0	214			384	192			2,1
1-26		250	423		267			438	246			2,5
1-27		300	474		318	+0,6		488	296			2,8
1-28		350	526		370			540	348			3,2
1-29		400	576		420			—	—	780	193	3,5
1-30		450	628		472					862		4,0
1-31		500	680		524					945		4,3
1-32 ОСТ34-10-569		600	780		624					1101		5,0

Продолжение табл. 3

Размеры в мм

Обозначение полулинзы	Давление условное Ру, МПа (кгс/см²)	Проход условный Ду	D		Dв		S	D₁	Dв₁	L	B	Масса, кг
			Номин.	Пред. откл.	Номин.	Пред. откл.						
1-33 ОСТ34-10-569	1,0 (10) 1,6 (16)	700	872	±2,0	714	+0,6	4	—	—	1242	193	7,5
1-34		800	970		812					1400		8,5
1-35		900	1070	±3,0	912					1556		9,5
1-36		1000	1170		1012	+1,0				1713		10,4
1-37		1200	1370		1212					2028		12,3
1-38		1400	1570		1412					2342		14,2
1-39	1,6 (16)	100	262	±1,2	104	+0,3		276	84	—	—	1,7
1-40		125	287		129	+0,4		301	109			1,9
1-41		150	312		154			326	134			2,2
1-42		200	372	±2,0	214			386	194			2,7
1-43		250	425		267			439	247			3,2
1-44		300	476		318	+0,6		492	298			3,7
1-45		350	528		370			542	350			4,2
1-46		400	578		420			—	—	780	193	5,0
1-47 ОСТ34-10-569		450	630		472					862		5,5

ОСТ34-10-569-93 Стр.21

23

Продолжение табл. 3

Размеры в мм

Обозначение полулинзы	Давление условное Ру, МПа (кгс/см²)	Проход условный Ду	D		Dв		S	D_1	$Dв_1$	L	B	Масса, кг
			Номин.	Пред. откл.	Номин.	Пред откл.						
1-48 ОСТ34-10-569	1,6(16)	500	682	±2,0	524	+0,6	4	—	—	945	193	6,0
1-49 ОСТ34-10-569		600	782		624					1101		7,0

Пример условного обозначения полулинзы с диаметром Dв = 420 мм, D = 575 мм и толщиной стенки 2,5 мм:

Полулинза 1-08 ОСТ34-10-569

2.2. Материал: лист $\frac{Б\text{-}ПН\text{-}S\ ГОСТ\ 19903}{К350\ В5\text{-}III\text{-}Н\ ГОСТ\ 16523}$ при S<3,9мм, лист $\frac{Б\text{-}ПН\text{-}4\ ГОСТ\ 19903}{20\text{-}3\text{-}Т\ ГОСТ\ 1577}$ при S=4 при t≤300°С и лист $\frac{Б\text{-}ПН\text{-}4\ ГОСТ\ 19903}{20К\text{-}11\ ГОСТ\ 5520}$ при температуре t≤425°С.

2.3. Остальные технические требования по ОСТ 34-10-581 и ТУ 34-10.10581-93.

3. КОНСТРУКЦИЯ И РАЗМЕРЫ ПАТРУБКОВ

3.1. Конструкция и размеры патрубков должны соответствовать указанным на черт 3 и 6 табл 4

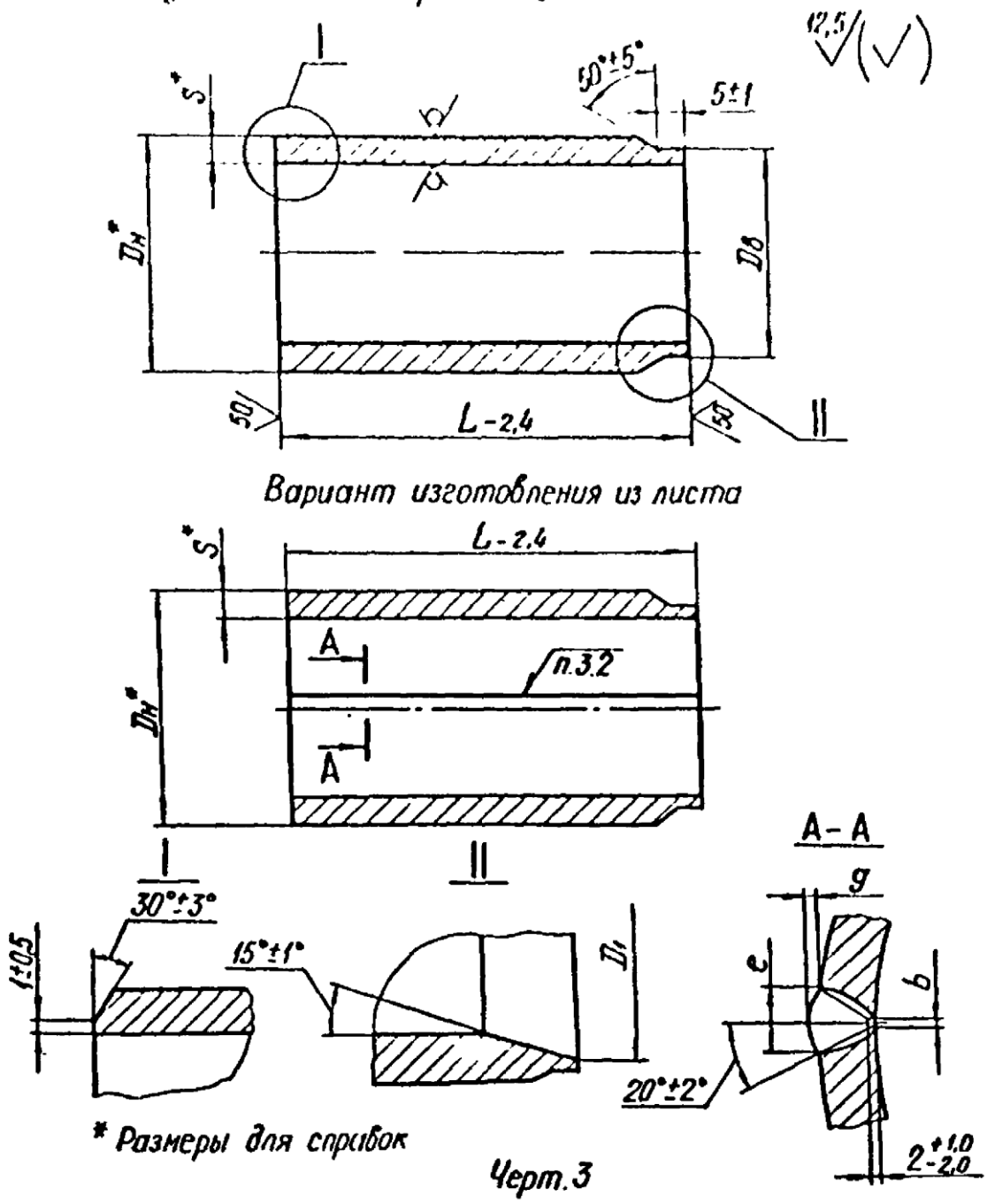

Черт.3

Таблица 4

Размеры в мм

Обозначение патрубка	$D_н$	S	$D_в$		D_1		L	b		c		g		Масса, кг	Материал	
			Номин	Пред. откл.	Номин	Пред. откл.		Номин	Пред откл.	Номин	Пред откл.	Номин	Пред откл.		Марка стали	Технические требования
2-01 ОСТ34-10-569	108	4	104	-0,35	—	—	150	—	—	—	—	—	—	1,2	Сталь 20 ГОСТ 1050	ТУ 14-3-190
2-02	133		129	-0,4										1,7		
2-03	159	5	154											2,5		
2-04	219	7	214	-0,46										4,6		
2-05	273	8	267	-0,52										6,8		
2-06	325		318	-0,57										8,1		
2-07	377	9	370											12,0		
2-08	426		420	-0,63										13,6		
2-09	478	7	472											11,9		ГОСТ 10705 гр. В
2-10	530	8	524	-0,7										15,2	ИПС.1ПС ГОСТ 19281	ТУ 14-3-620
2-11 ОСТ34-10-569	630		624											18,1	Сталь 20 ГОСТ 1050	ТУ 14-3-808

Продолжение табл. 4

Размеры в мм

Обозначение патрубка	Dн	S	Dв		D1		L	b		e		g		Масса, кг	Материал	
			Номин	Пред откл.	Номин	Пред. откл.		Номин	Пред откл	Номин	Пред откл	Номин	Пред откл		Марка стали	Технические требования
2-12 ОСТ34-10-569	720	8	714	-0,8	—	—	150	—	—	—	—	—	—	21,1	17ГС 17Г1С 17Г1С-у	ТУ14-3-620
2-13	820	9	812	-0,9										27,0		
2-14	920	10	912		906	+2,3								33,7	Сталь 20 ГОСТ 1050	ТУ14-3-808
2-15	1020		1012	-1,05	1006	+2,6	200							49,8	17ГС 17Г1С 17Г1С-у	ТУ14-3-620
2-16	1220	11	1212		1206									65,6		
2-17	1420	14	1412	-0,3	1406	+3,1								96,1		ТУ14-3-808
2-18	1620		1612		1606	+3,7	250							138		
2-19	1820	10	1812		1806			1,0	±1,0	10	±2	1,0	±1,0	110	Сталь 20 ГОСТ 1050	ГОСТ 1577
2-20	2040		2032	-0,5	2026	+4,4								123		
2-21 ОСТ34-10-569	2240	12	2232		2226			2,0	+1,0 -2,0	13	±3			163		

27

Пример условного обозначения патрубка диаметром $D_н$=219 мм с толщиной стенки S=6мм и длиной L=150мм:

Патрубок 2-04 ОСТ 34-10-569

3.2 Сварка автоматическая или полуавтоматическая в углекислом газе. Проволока СВ-08ГС или СВ-08Г2С по ГОСТ 2246.

3.3. При изготовлении из листа предельные отклонения $D_н$ по h 14.

28

4 Конструкция и размеры стаканов.

4.1. Конструкция и размеры стаканов должны соответствовать указанным на черт. 4 и в табл. 5.

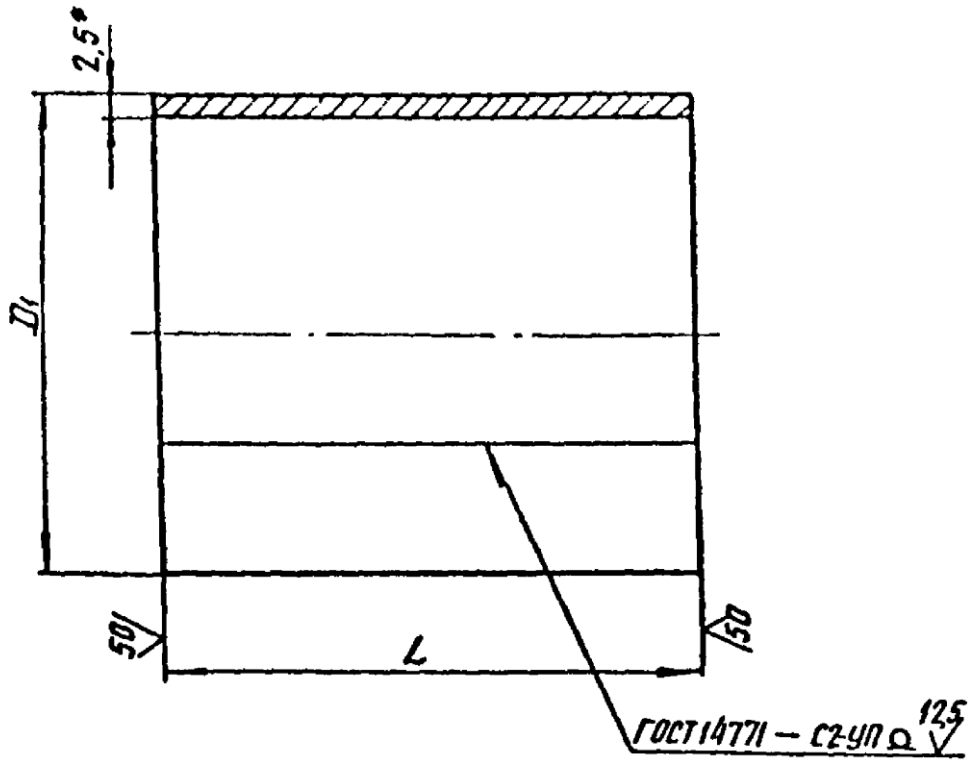

* Размер для справок

Черт. 4

Размеры в мм

Таблица 5

Обозначение стакана	Проход условный Dy	D_1 Номин	D_1 Пред откл.	L Номин	L Пред откл	Длина развертки	Масса, кг
3-01 ОСТ34-10-569	100	97	-1,0	160	-2,4	300	0,95
3-02				230			1,37
3-03				290			1,72
3-04				360	-4,0		2,14
3-05	125	122		160	-2,4	378	1,19
3-06				230			1,71
3-07				290			2,15
3-08				360	-4,0		2,67
3-09	150	147		160	-2,4	454	1,43
3-10				230			2,05
3-11				290			2,58
3-12				360	-4,0		3,20
3-13	200	214	-1,3	160	-2,4	633	2,13
3-14				230			2,86
3-15				290			3,60
3-16				360	-4,0		4,47
3-17	250	256		160	-2,4	796	2,50
3-18				230			3,59
3-19				290			4,53
3-20				360	-4,0		5,62
3-21	300	306		160	-2,4	954	3,01
3-22				230			4,33
3-23				290			5,46
3-24 ОСТ34-10-569				360	-4,0		6,78

30

Размеры в мм

Продолжение табл. 5

Обозначение стакана	Проход условный Ду	D_1		L		Длина развертки	Масса, кг
		Номин	Предельное	Номин	Предельное		
3-25 ОСТ34-10-569	350	356	-1,6	160	-2,4	1110	3,49
3-26				230			5,01
3-27				290			6,32
3-28				390	-4,0		7,84
3-29	400	409		160	-2,4	1277	4,00
3-30				230			5,75
3-31				290			7,26
3-32				360	-4,0		9,02
3-33	450	461		160	-2,4	1440	4,51
3-34				230			6,49
3-35				290			8,18
3-36				360	-4,0		9,90
3-37	500	511		160	-2,4	1600	5,01
3-38				230			7,21
3-39				290			9,09
3-40				360	-4,0		11,30
3-41	600	611		160	-2,4	1912	6,00
3-42				230			8,63
3-43				290			10,88
3-44				360	-4,0		13,51
3-45	700	701		160	-2,4	2194	6,88
3-46				230			9,89
3-47				290			12,47
3-48 ОСТ34-10-569				360	-4,0		15,51

31

Продолжение табл. 5

Размеры в мм

Обозначение стакана	Проход условный Ду	D_1 Номин.	D_1 Пред. откл.	L Номин.	L Пред откл.	Длина развертки	Масса, кг
3-49ОСТ34-10-569	800	799	-1,6	160	-2,4	2502	7,85
3-50				230			11,28
3-51				290			14,22
3-52				360	-4,0		17,67
3-53	900	897		160	-2,4	2816	8,83
3-54				230			12,69
3-55				290			16,01
3-56				360	-4,0		19,89
3-57	1000	997	-2,4	260	-2,4	3124	15,89
3-58				330	-4,0		20,17
3-59				390			23,24
3-60				450			27,50
3-61	1200	1195		260	-2,4	3746	19,09
3-62				330	-4,0		24,23
3-63				390			28,64
3-64				450			33,05
3-65	1400	1389		260	-2,4	4356	21,89
3-66				330	-4,0		27,78
3-67				390			32,82
3-68				450			37,87
3-69	1600	1589		360		5009	35,37
3-70				430			42,25
3-71				490			48,15
3-72ОСТ34-10-569				550			57,43

32

Продолжение табл. 5

Размеры в мм

Обозначение стакана	Проход условный D_y	D_1 Номин	D_1 Пред откл	L Номин	L Пред откл	Длина развертки	Масса, кг
3-73 ОСТ 34-10-569	1800	1797	-2,4	360	-4,0	5638	39,70
3-74				430			47,55
3-75				490			54,18
3-76				550			60,82
3-77	2000	2017	-4,0	360		6329	44,68
3-78				430			53,38
3-79				490			60,83
3-80				550			68,28
3-81	2200	2213		360		6945	49,03
3-82				430			58,57
3-83				490			66,75
3-84 ОСТ 34-10-569				550			74,92

Пример условного обозначения стакана с диаметром D_1 = 256 мм и длиной L = 230 мм:

Стакан 3-18 ОСТ 34-10-569

4.2. Материал: лист $\frac{\text{Б-ПН-2,5 ГОСТ 19903}}{\text{К270 В5-IV ГОСТ 16523}}$.

4.3. Остальные технические требования по ОСТ 34-10-581.

33

5. КОНСТРУКЦИЯ И РАЗМЕРЫ ДРЕНАЖНОЙ ТРУБКИ

5.1. Конструкция и размеры дренажной трубки должны соответствовать указанным на черт. 5

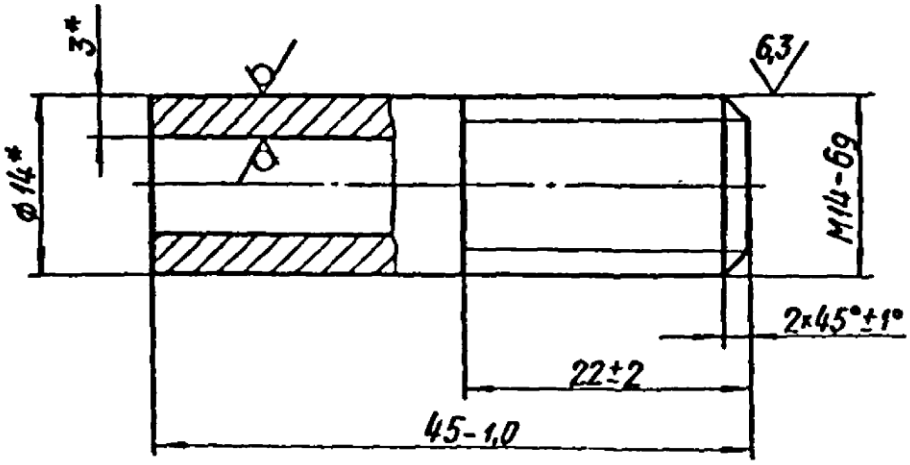

* Размеры для справок

Масса - не более 0,04 кг

Черт. 5

Условное обозначение дренажной трубки:

Трубка дренажная 4-01 ОСТ34-10-569

5.2. Материал: труба $\frac{14\times3\ \text{ГОСТ}\ 8734}{\text{В}\ 20\ \text{ГОСТ}\ 8733}$.

5.3. Остальные технические требования по ОСТ34-10-581.

34

6. КОНСТРУКЦИЯ И РАЗМЕРЫ КОЛПАЧКОВОЙ ГАЙКИ

6.1. Конструкция и размеры колпачковой гайки должны соответствовать указанным на черт. 6

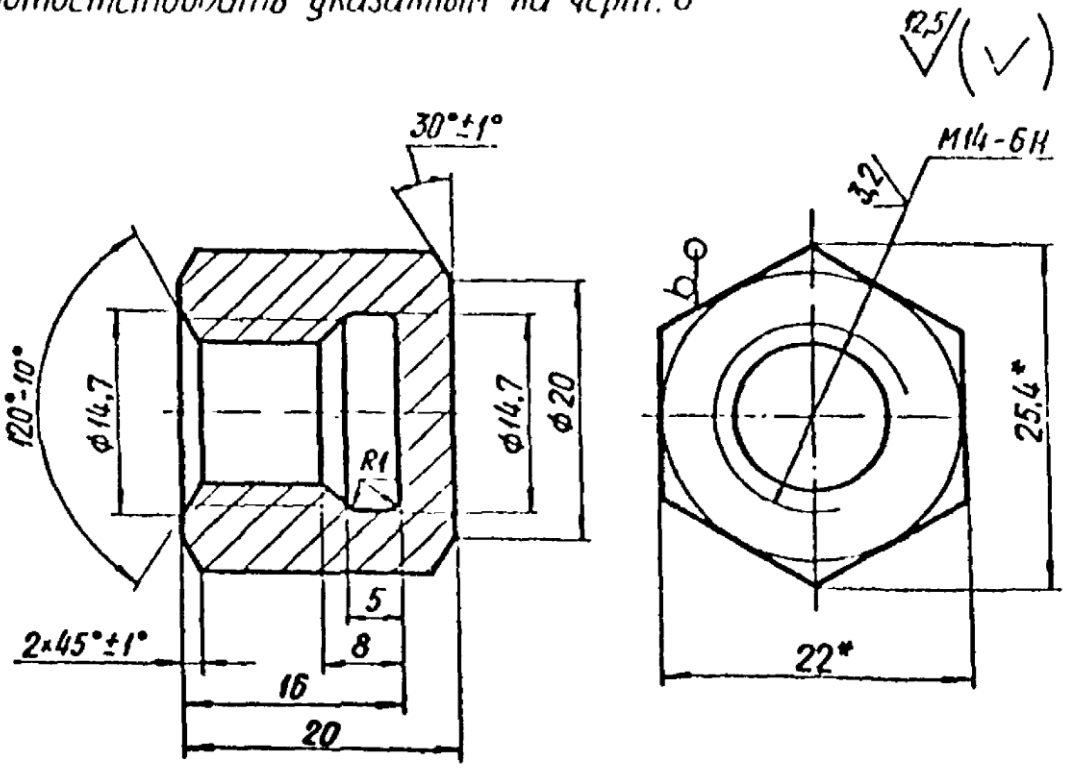

* Размеры для справок.

Масса – не более 0,05 кг

Черт. 6

Условное обозначение колпачковой гайки :

Гайка колпачковая 5-01 ОСТ34-10-569

6.2. Материал : шестигранник $\frac{22\text{-}12\ ГОСТ\ 2879}{В\ 20\ ГОСТ\ 1050}$.

6.3. Остальные технические требования по ОСТ34-10-581 .

35

ИНФОРМАЦИОННЫЕ ДАННЫЕ

УТВЕРЖДЕН ПРИКАЗОМ Министерства топлива и энергетики Российской Федерации от 12 июля 1993 г. № 158

ИСПОЛНИТЕЛИ

В.И.Есарев, В.В.Горбачев, О.В.Стрельников (руководитель темы), Н.В.Паутов, И.П.Горяинова.

ВЗАМЕН ОСТ 34-42-569-82

ССЫЛОЧНЫЕ НОРМАТИВНО-ТЕХНИЧЕСКИЕ ДОКУМЕНТЫ

Обозначения НТД, на которые дана ссылка	Номер пункта, подпункта, перечисления, приложения
ГОСТ 481-80	1.Табл.2
ГОСТ 1050-88	3.Табл.4, 6.2.
ГОСТ 1577-81	2.2., 3.Табл.4
ГОСТ 2246-70	1.2., 3.2.
ГОСТ 2879-88	6.2.
ГОСТ 5520-79	2.2.
ГОСТ 8733-87	5.2.
ГОСТ 8734-75	5.2.
ГОСТ 10705-80	3.Табл.4
ГОСТ 14771-76	1.Черт. , 4.Черт.4
ГОСТ 16523-89	2.2., 4.2.
ГОСТ 19281-89	3.Табл.4
ГОСТ 19903-74	4.1.
ТУ 14-3-190-82	3.Табл.4
ТУ 14-3-620-77	3.Табл.4
ТУ 14-3-808-78	3.Табл.4
ОСТ 34-10-581-93	1.4., 4.2., 5.3., 6.3.
ТУ 34 10.10581-93	1.4., 2.3.