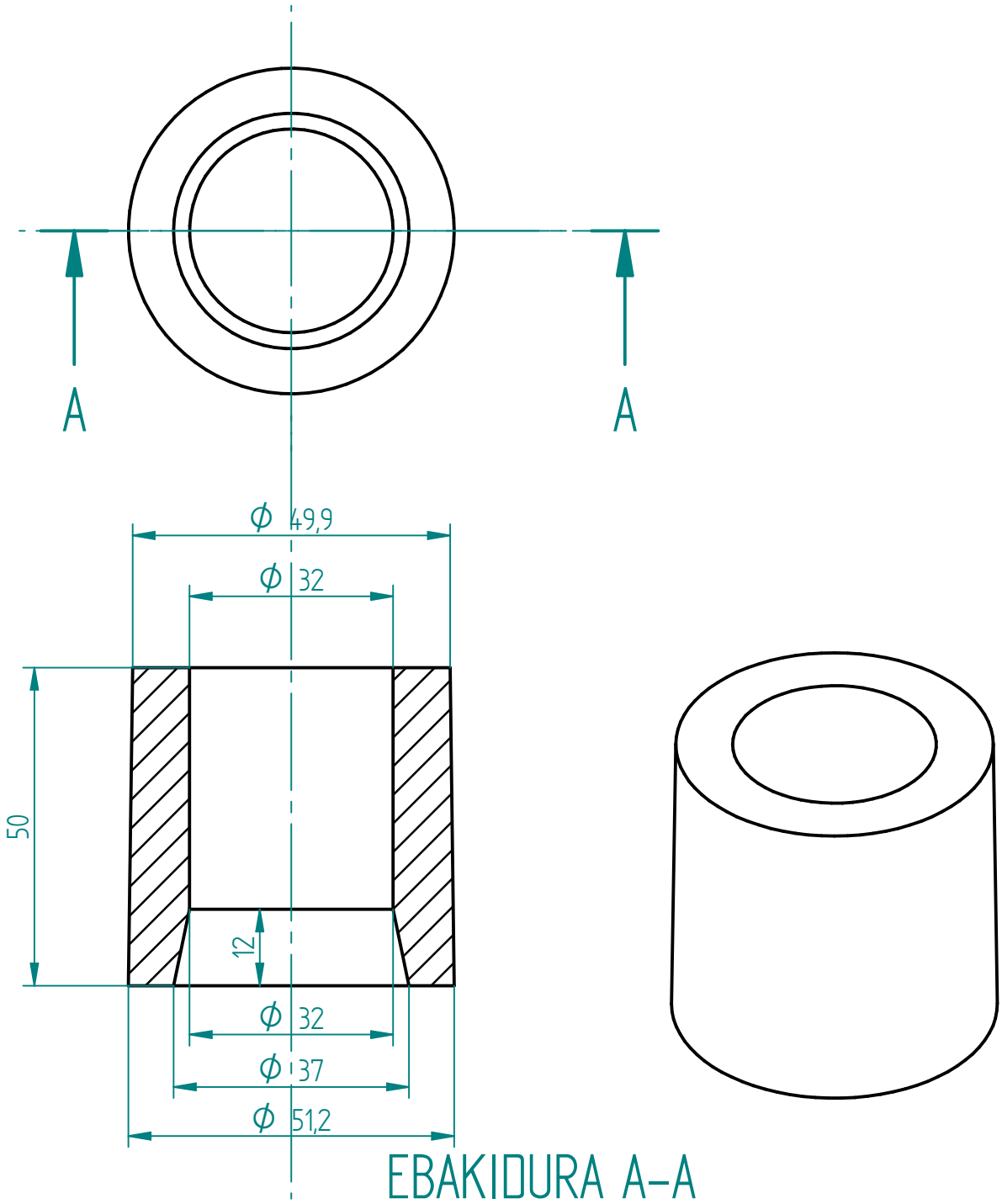

1	Konexioa	1		PLA		
Pieza Kop.	Izendapena eta Oharrak	Marka	Araudia Planoa	Materiala	Bak.	Osoa
					Pisua	

	Data	Izena
Marraztua:	19/03/15	Ekain Uriguen
Gainbegiratua:	19/07/16	Oskar Casquero

EUSKAL HERRIKO UNIBERTSITATEA
BILBOKO INGENIARITZA ESKOLA

Perdoi Orok.

Eskala 1:2

Konexioa

PILOTA BATEN ALTUERAREN KONTROLA ARDUINO ETA MATLAB BITARTEZ

Plano Zkia. : 3

Plano Kop. : 3