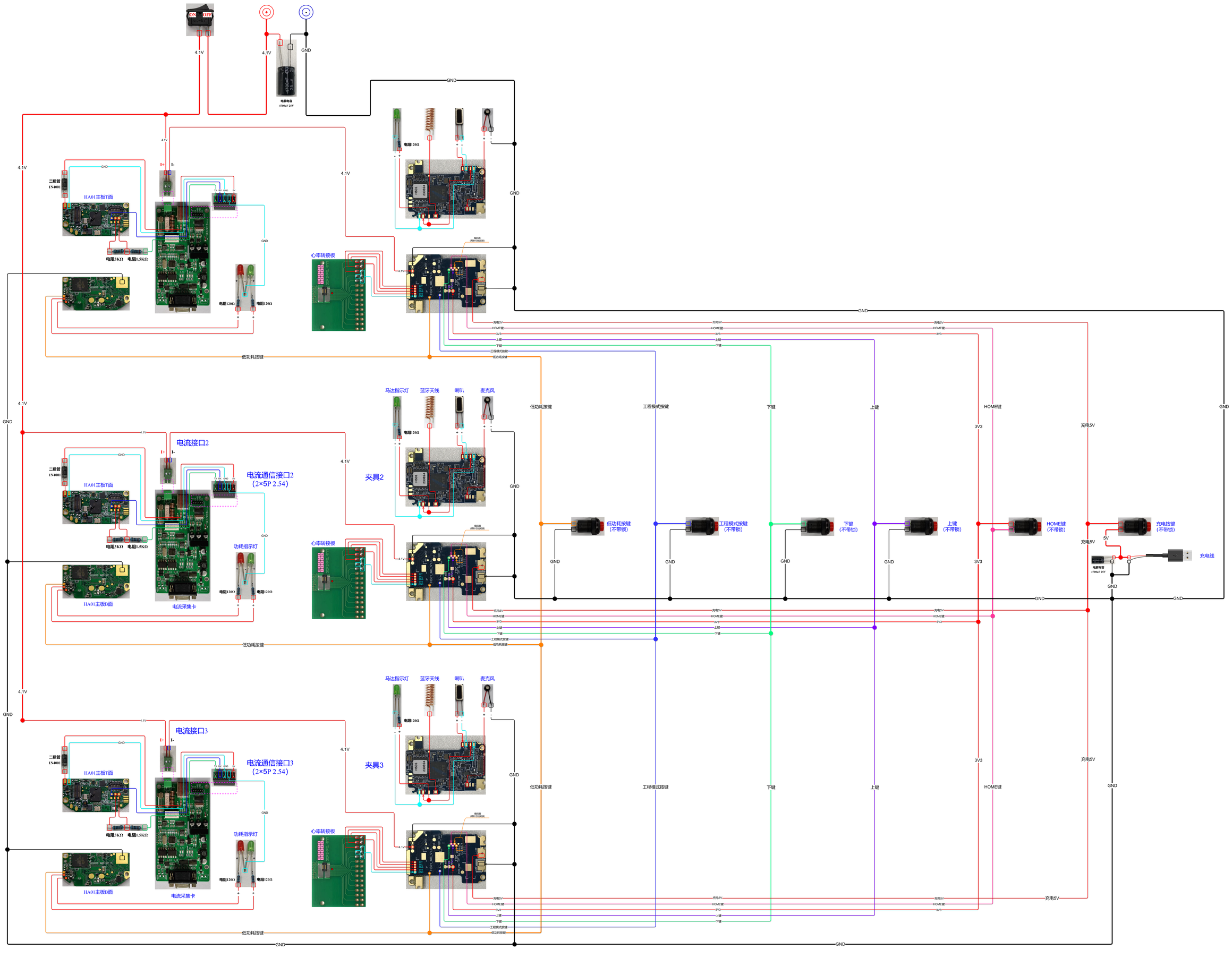
ON
OFF
4.1V
GND
电解电容
470uF 25V
电阻120Ω
二极管
1N4001
HA01主板T面
HA01主板B面
电阻3KΩ
电阻1.5KΩ
I+
I-
电流接口2
电流通信接口2
(2×5P 2.54)
电流采集卡
功耗指示灯
心率转接板
夹具2
马达指示灯
蓝牙天线
喇叭
麦克风
低功耗按键
(不带锁)
工程模式按键
下键
上键
HOME键
充电按键
充电线
充电5V
3V3
5V
电流接口3
电流通信接口3
(2×5P 2.54)
夹具3