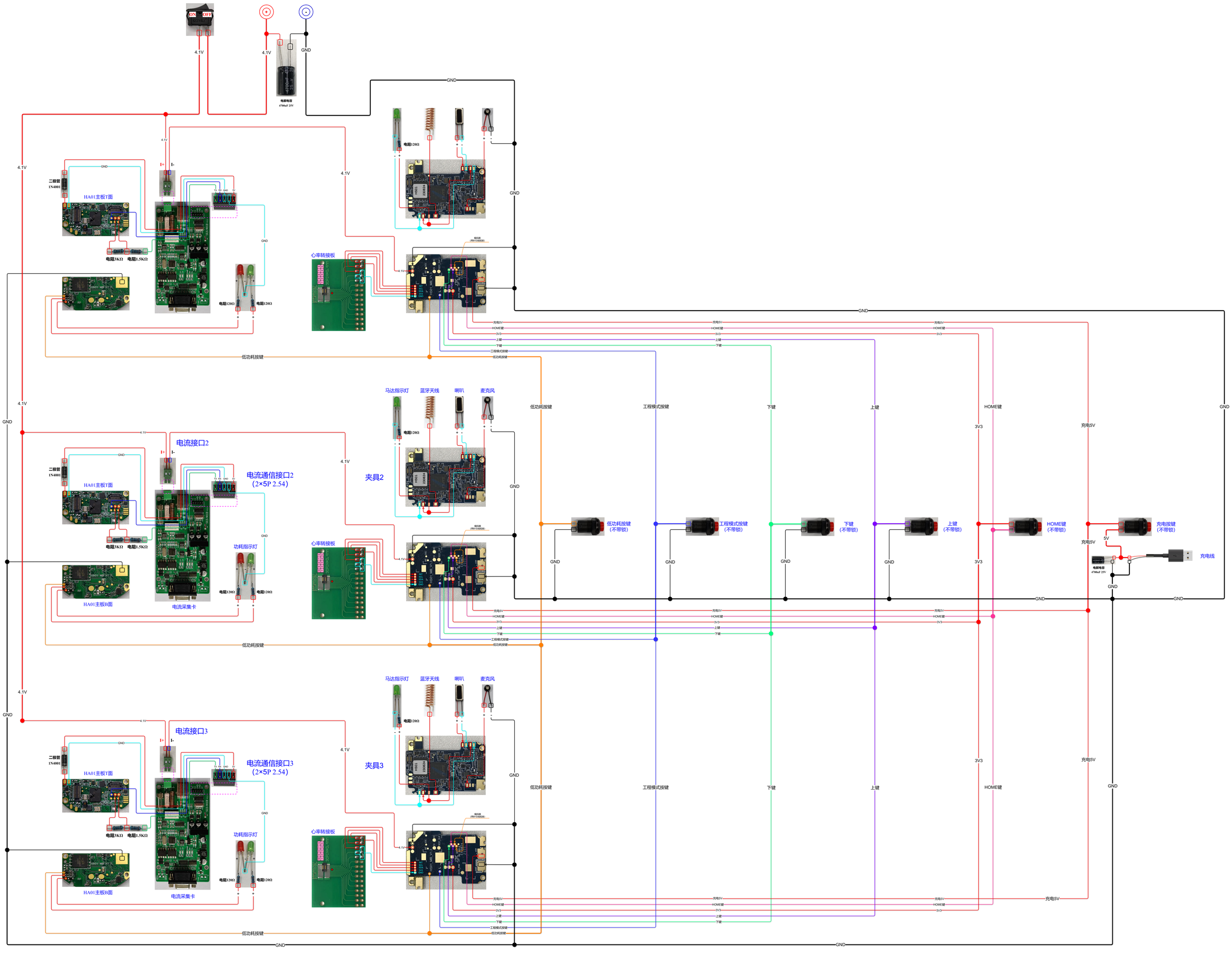
ON
OFF
4.1V
GND
电解电容
470uF 25V
电阻120Ω
二极管
1N4001
HA01主板T面
HA01主板B面
电阻3KΩ
电阻1.5KΩ
电流接口2
电流通信接口2
(2×5P 2.54)
电流采集卡
功耗指示灯
心率转接板
夹具2
马达指示灯
蓝牙天线
喇叭
麦克风
低功耗按键
工程模式按键
下键
上键
HOME键
充电5V
3V3
低功耗按键
(不带锁)
工程模式按键
(不带锁)
下键
(不带锁)
上键
(不带锁)
HOME键
(不带锁)
充电按键
(不带锁)
充电线
5V
电流接口3
电流通信接口3
(2×5P 2.54)
夹具3