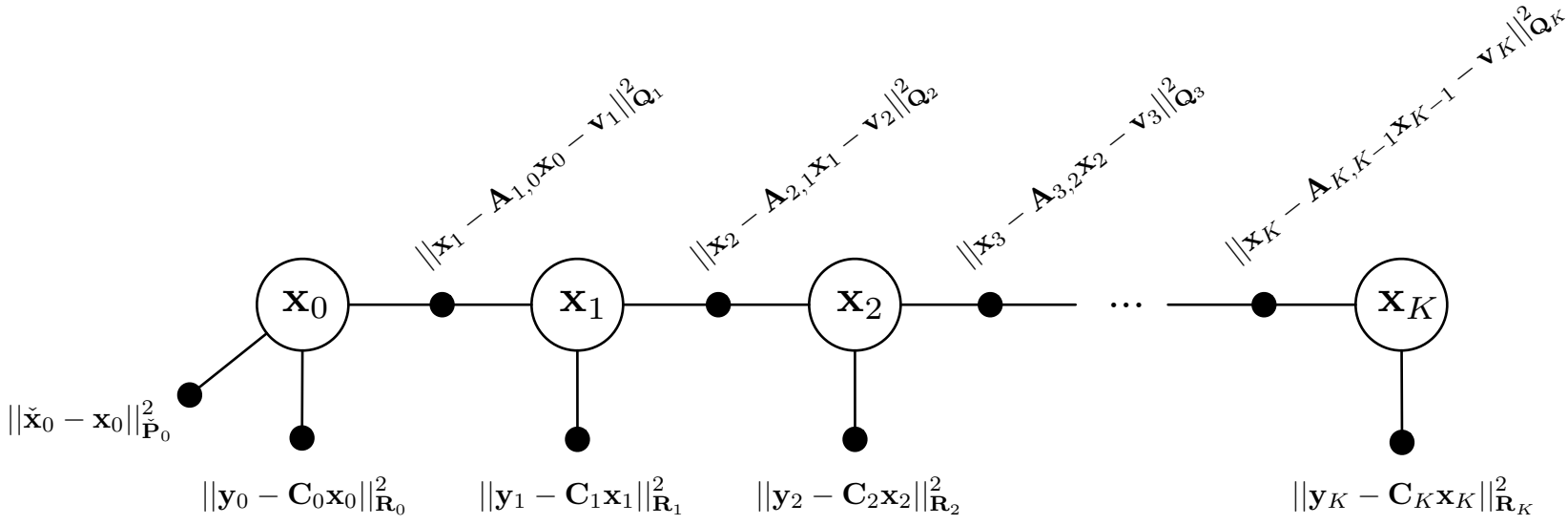
$||\mathbf{x}_1 - \mathbf{A}_{1,0}\mathbf{x}_0 - \mathbf{v}_1||^2_{\mathbf{Q}_1}$
$||\mathbf{x}_2 - \mathbf{A}_{2,1}\mathbf{x}_1 - \mathbf{v}_2||^2_{\mathbf{Q}_2}$
$||\mathbf{x}_3 - \mathbf{A}_{3,2}\mathbf{x}_2 - \mathbf{v}_3||^2_{\mathbf{Q}_3}$
$||\mathbf{x}_K - \mathbf{A}_{K,K-1}\mathbf{x}_{K-1} - \mathbf{v}_K||^2_{\mathbf{Q}_K}$
$\mathbf{x}_0$
$\mathbf{x}_1$
$\mathbf{x}_2$
...
$\mathbf{x}_K$
$||\check{\mathbf{x}}_0 - \mathbf{x}_0||^2_{\check{\mathbf{P}}_0}$
$||\mathbf{y}_0 - \mathbf{C}_0\mathbf{x}_0||^2_{\mathbf{R}_0}$
$||\mathbf{y}_1 - \mathbf{C}_1\mathbf{x}_1||^2_{\mathbf{R}_1}$
$||\mathbf{y}_2 - \mathbf{C}_2\mathbf{x}_2||^2_{\mathbf{R}_2}$
$||\mathbf{y}_K - \mathbf{C}_K\mathbf{x}_K||^2_{\mathbf{R}_K}$