1

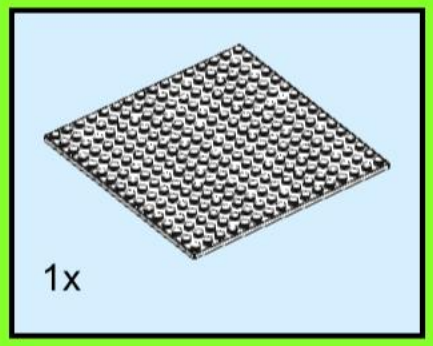

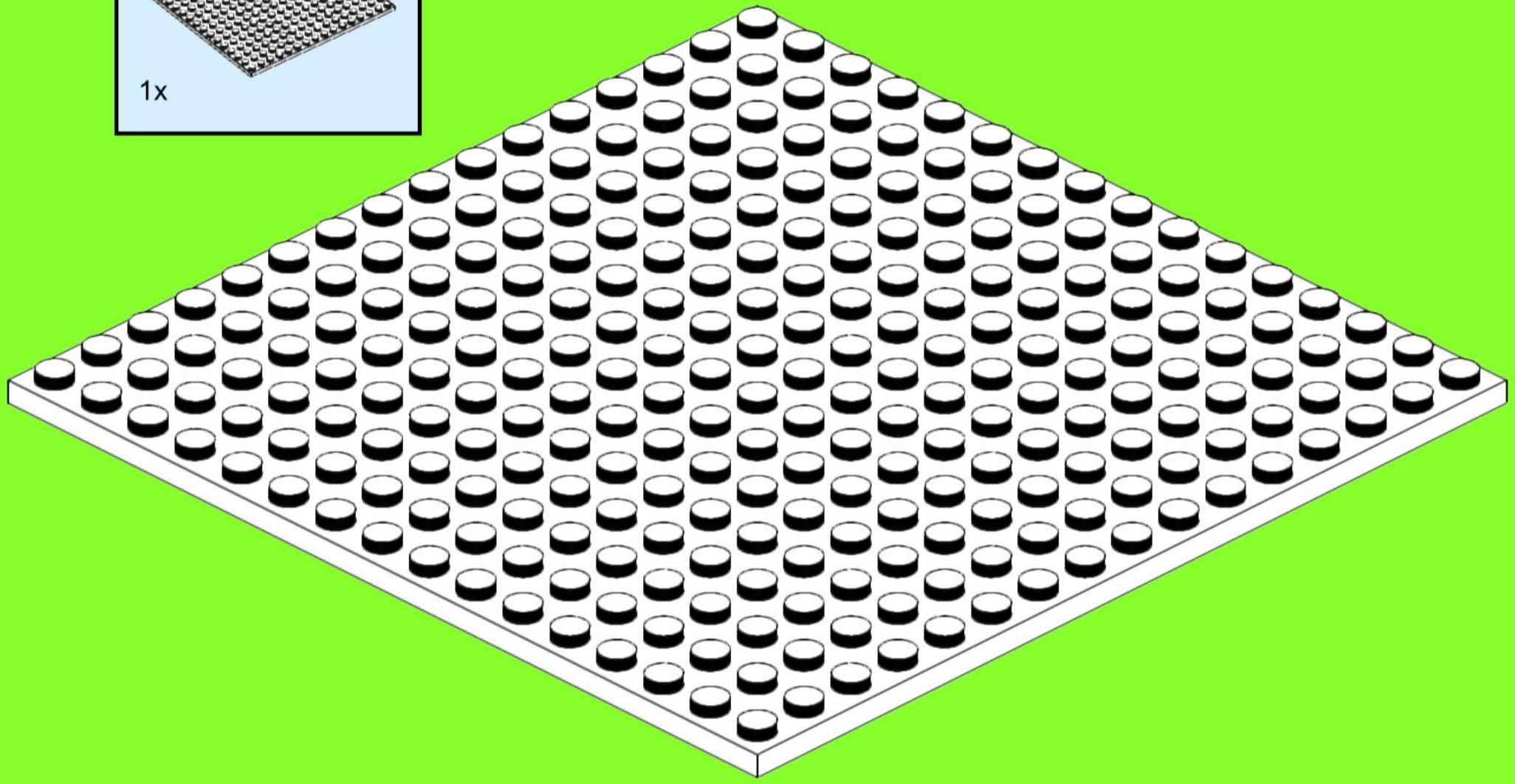

2

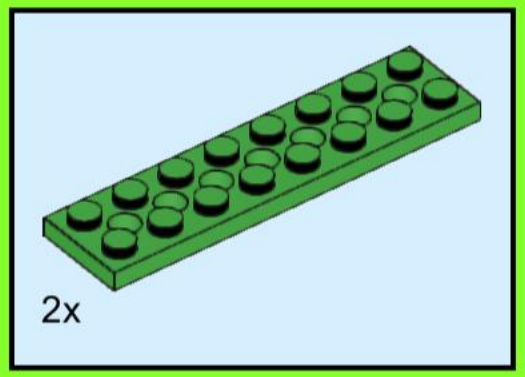

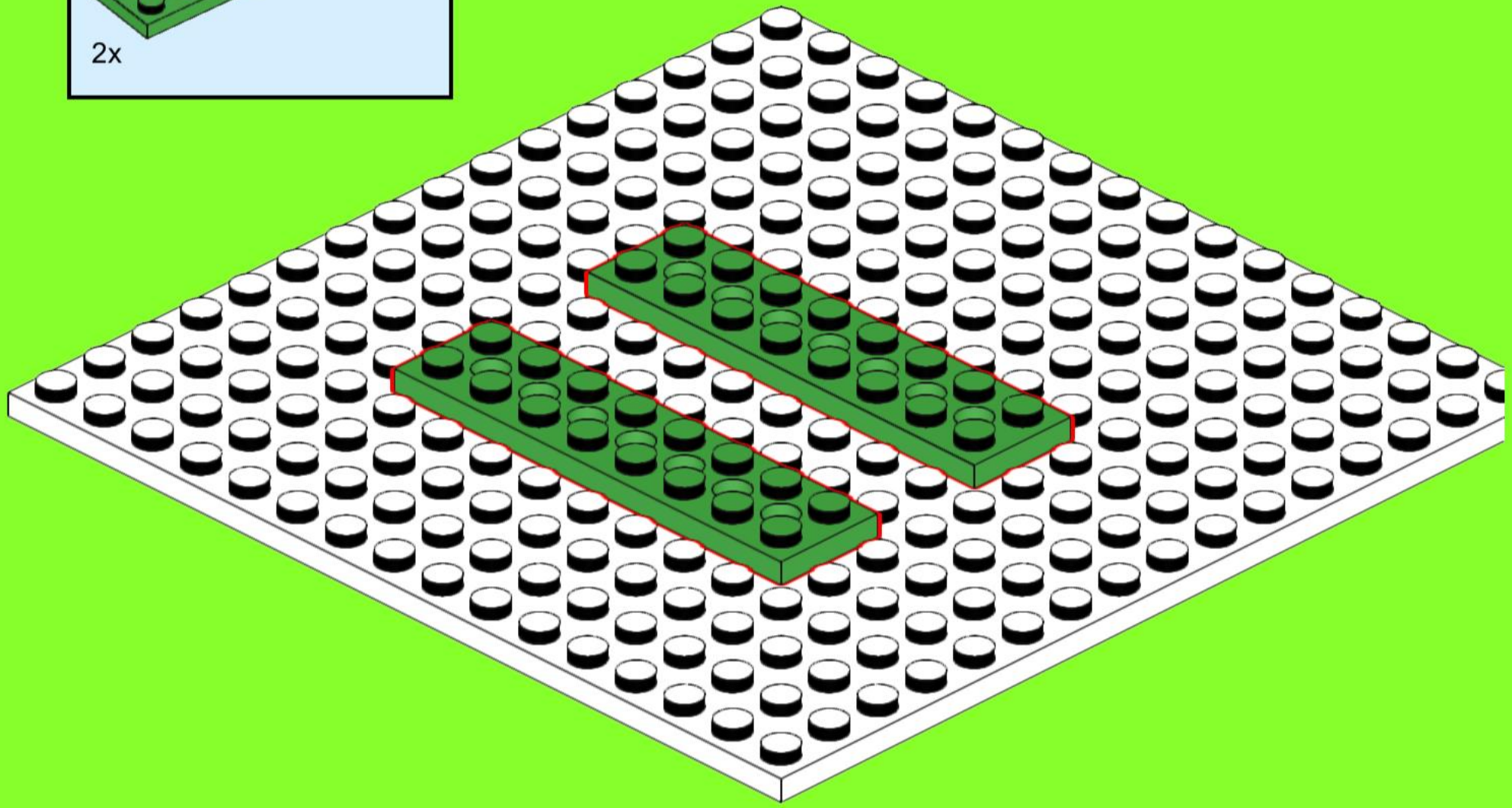

3

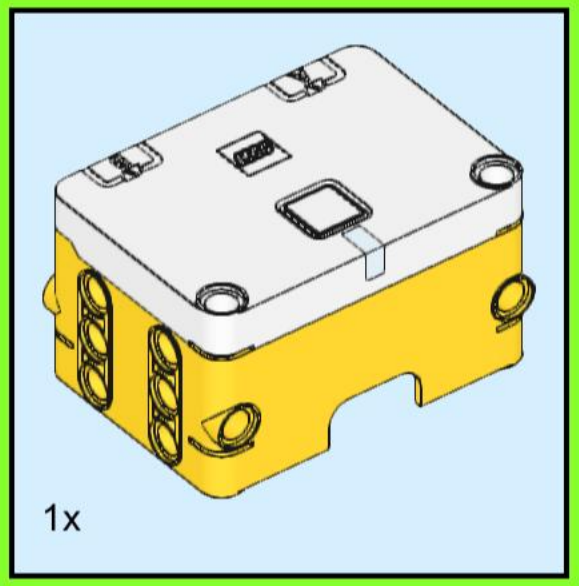

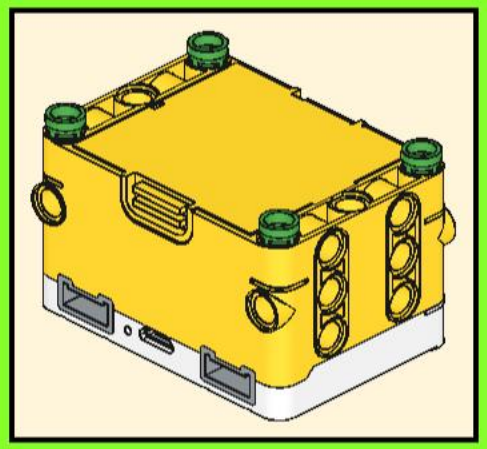

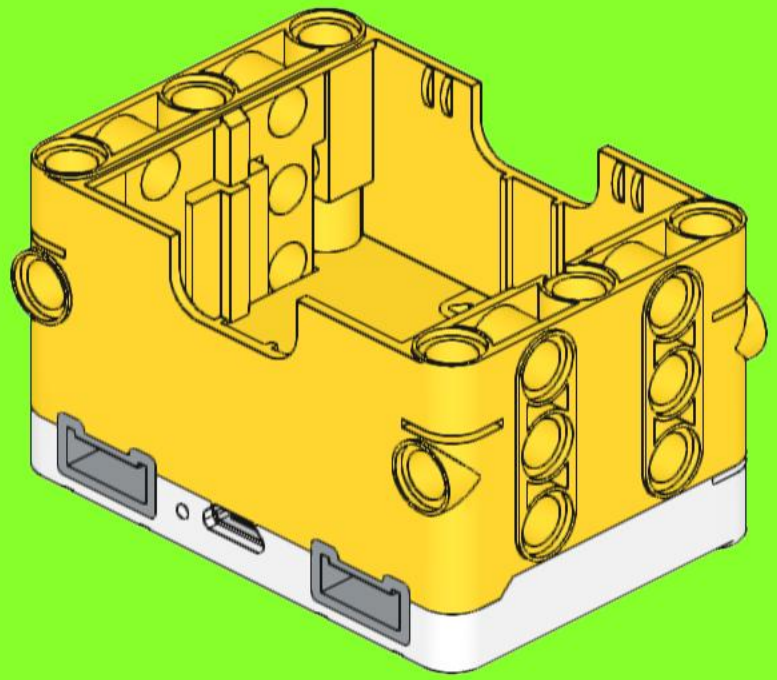

4

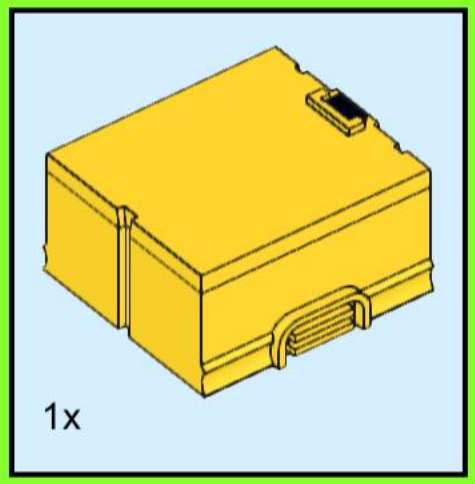

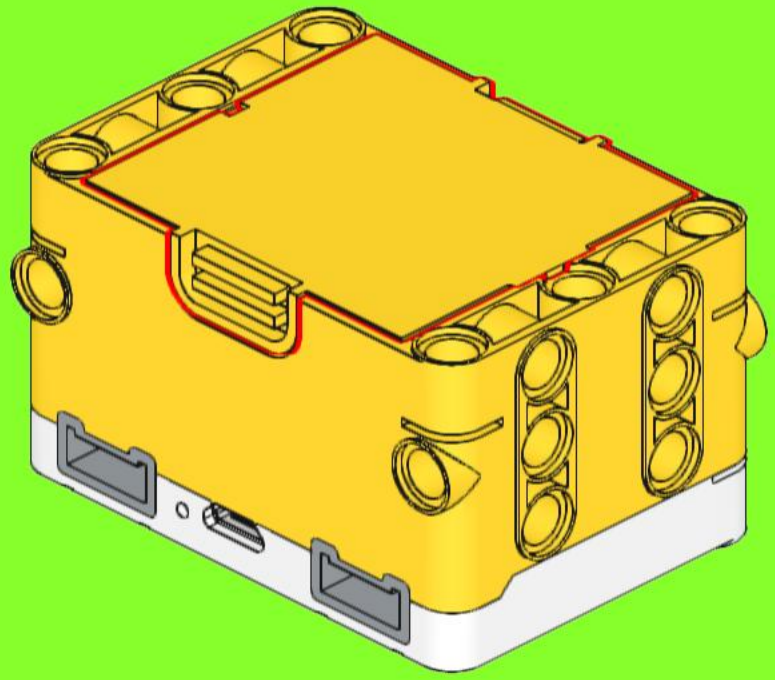

5

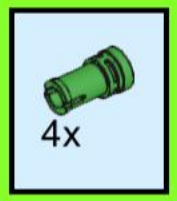

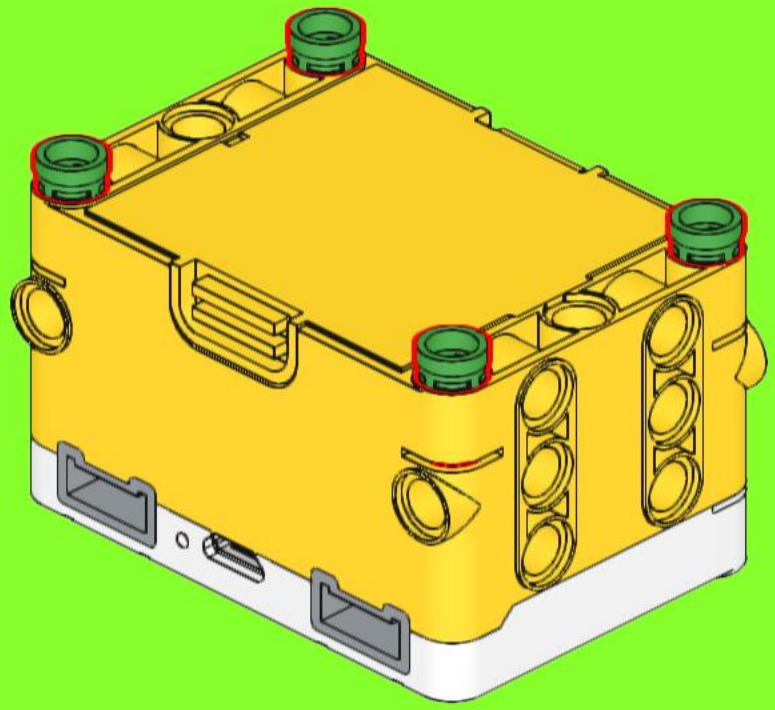

6

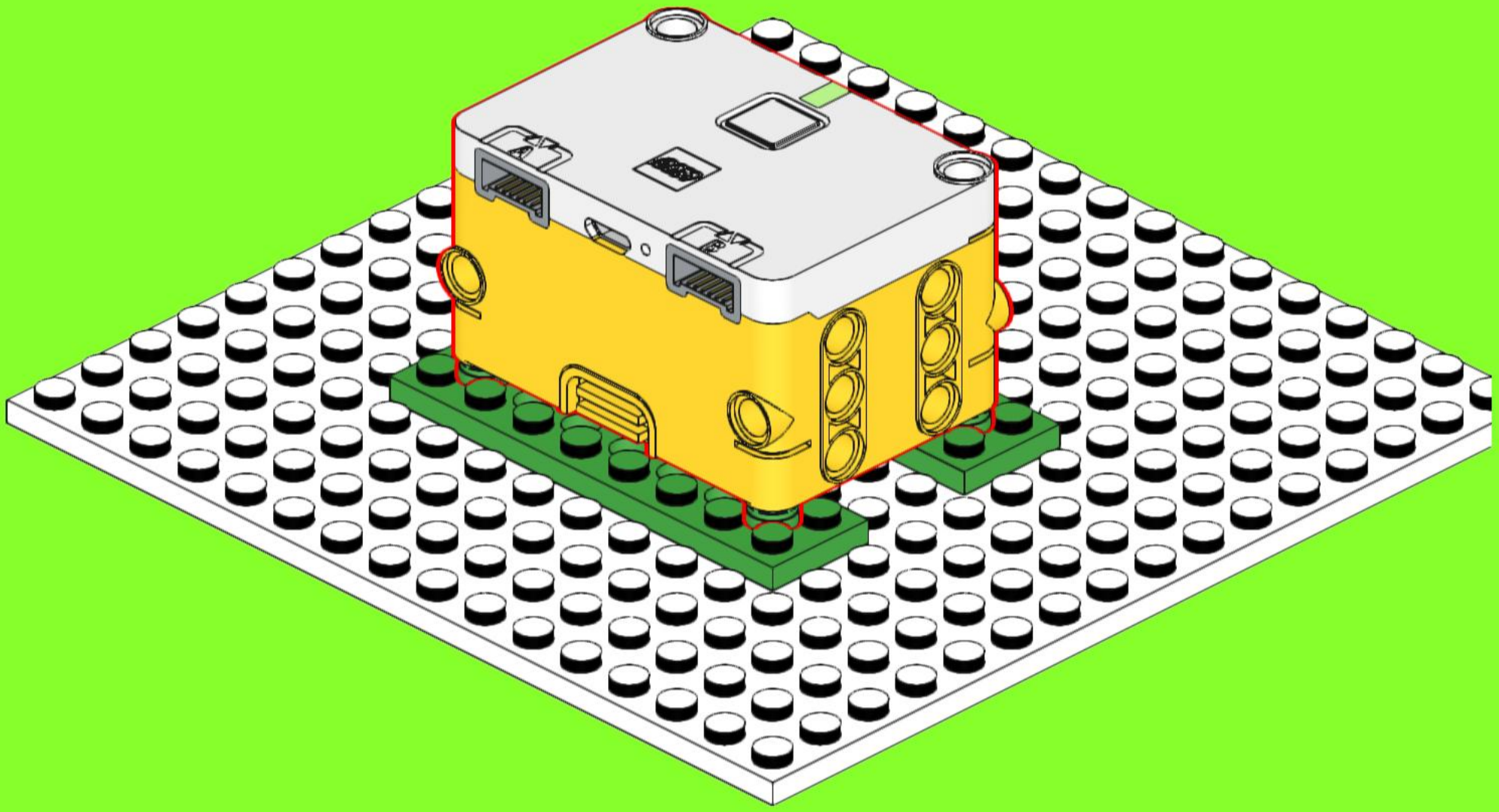

7

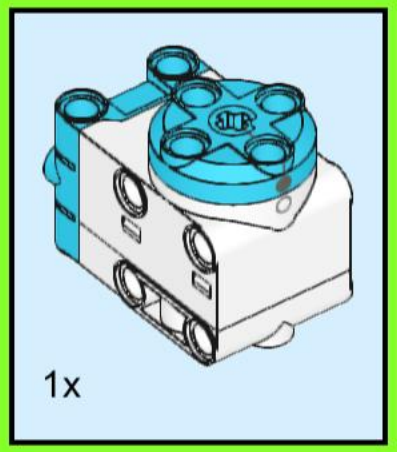

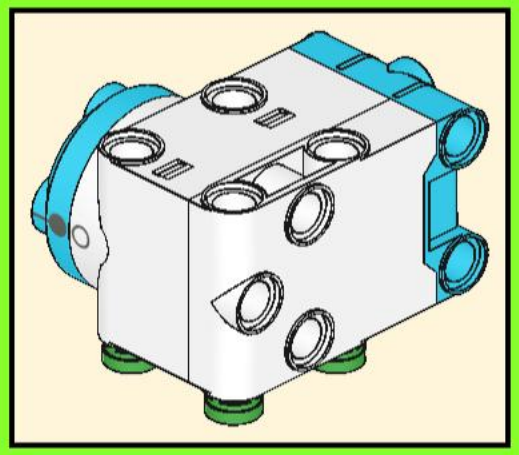

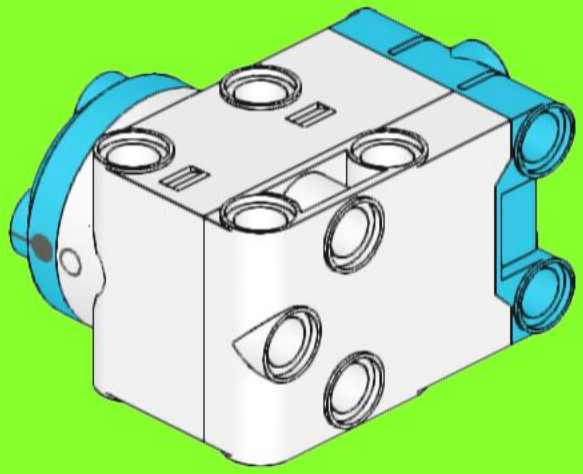

8

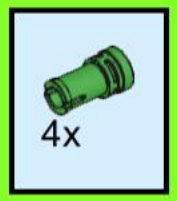

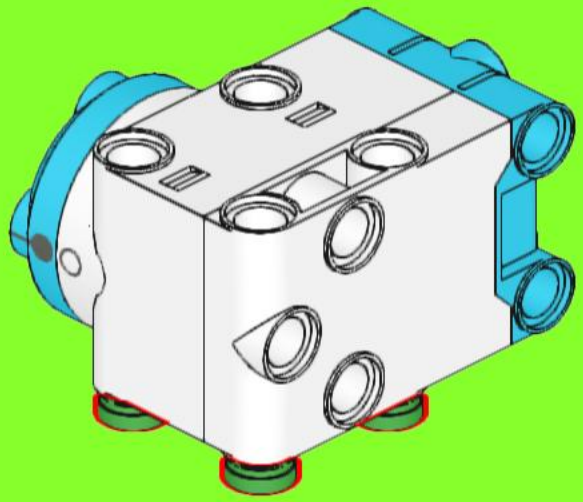

9

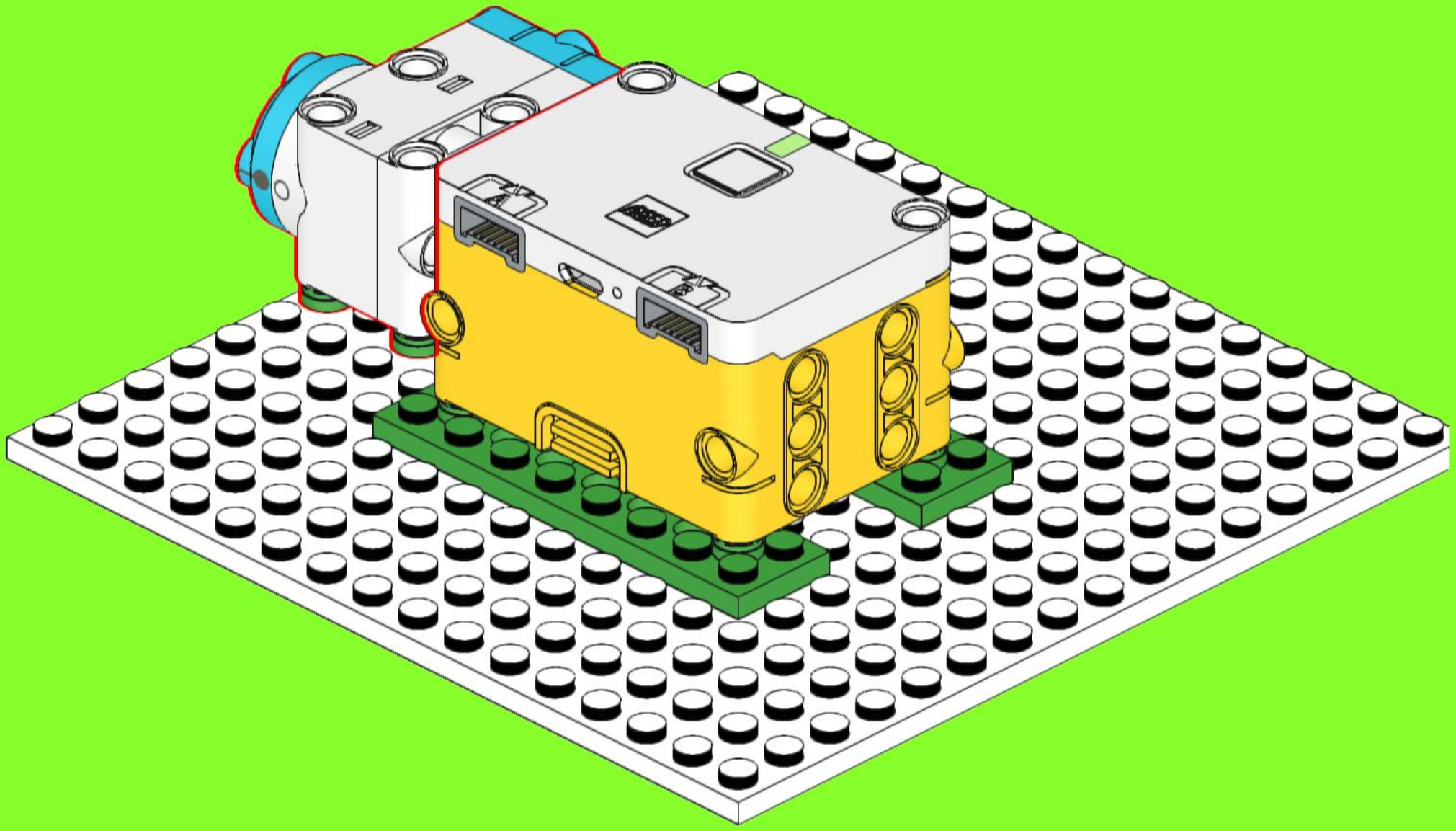

10

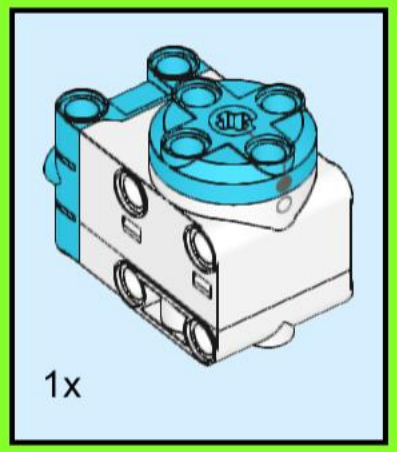

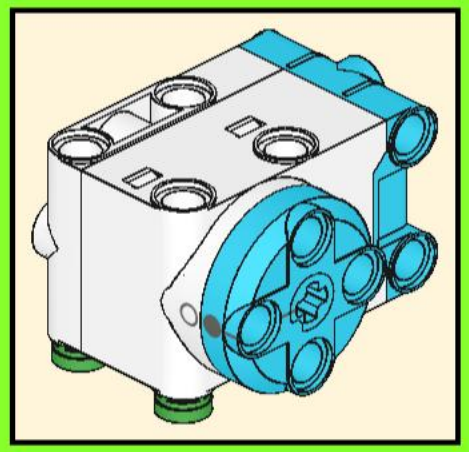

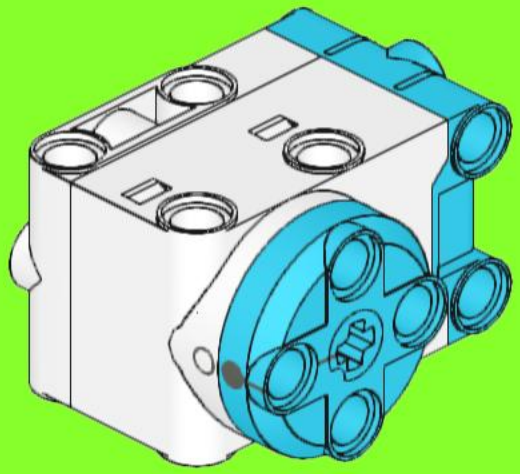

11

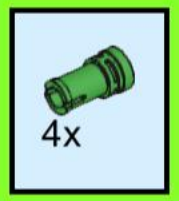

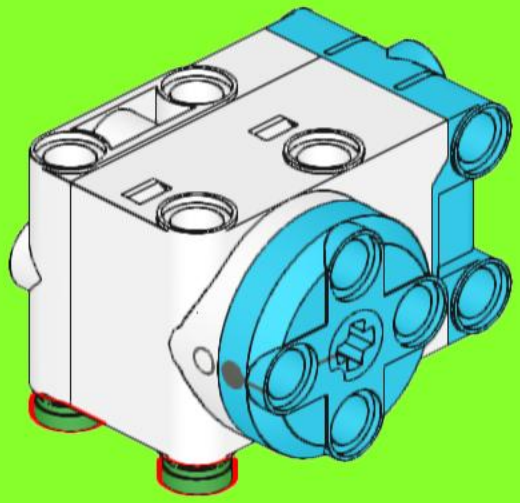

12

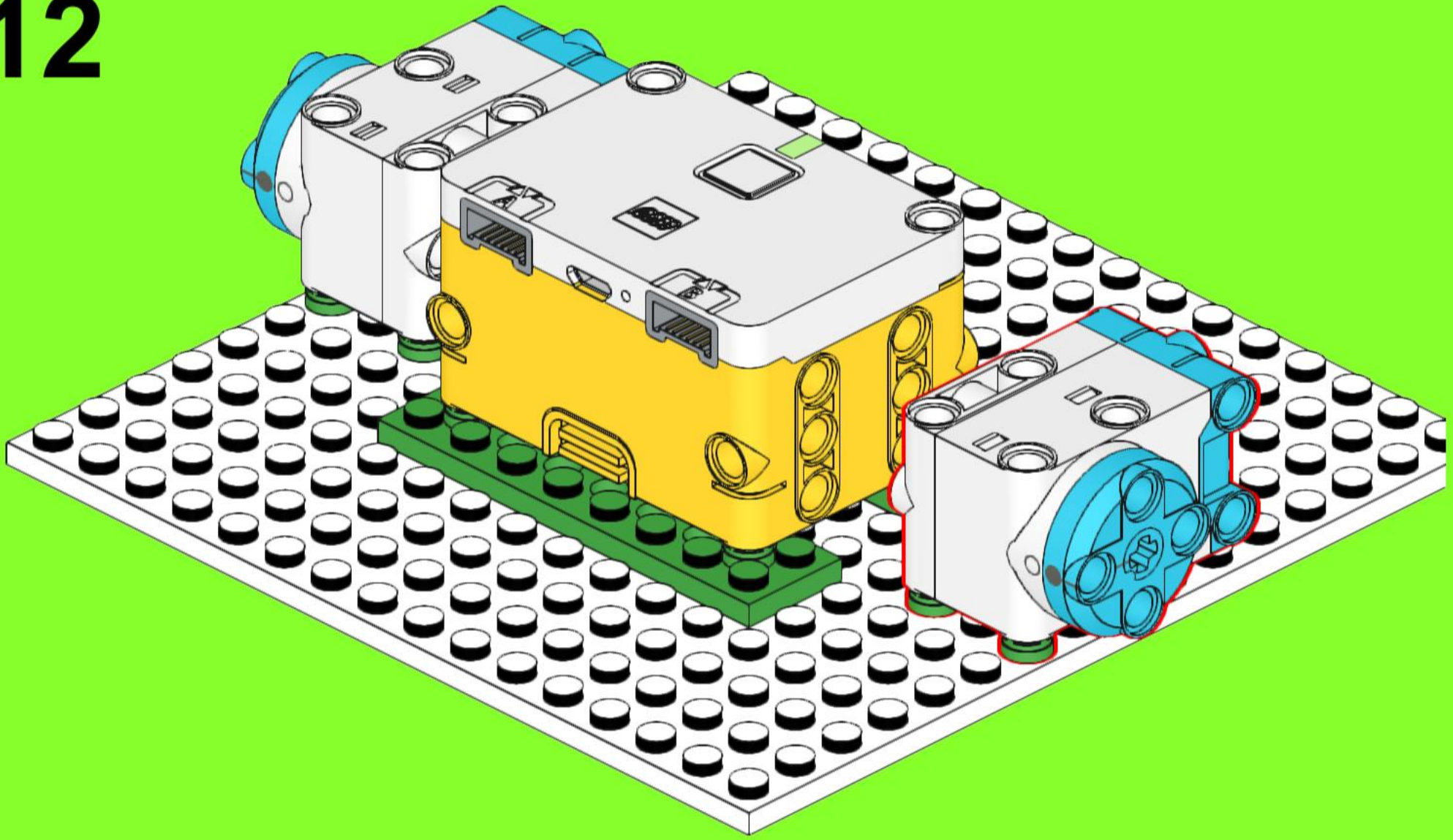

13

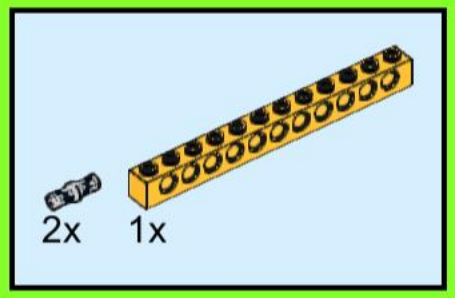

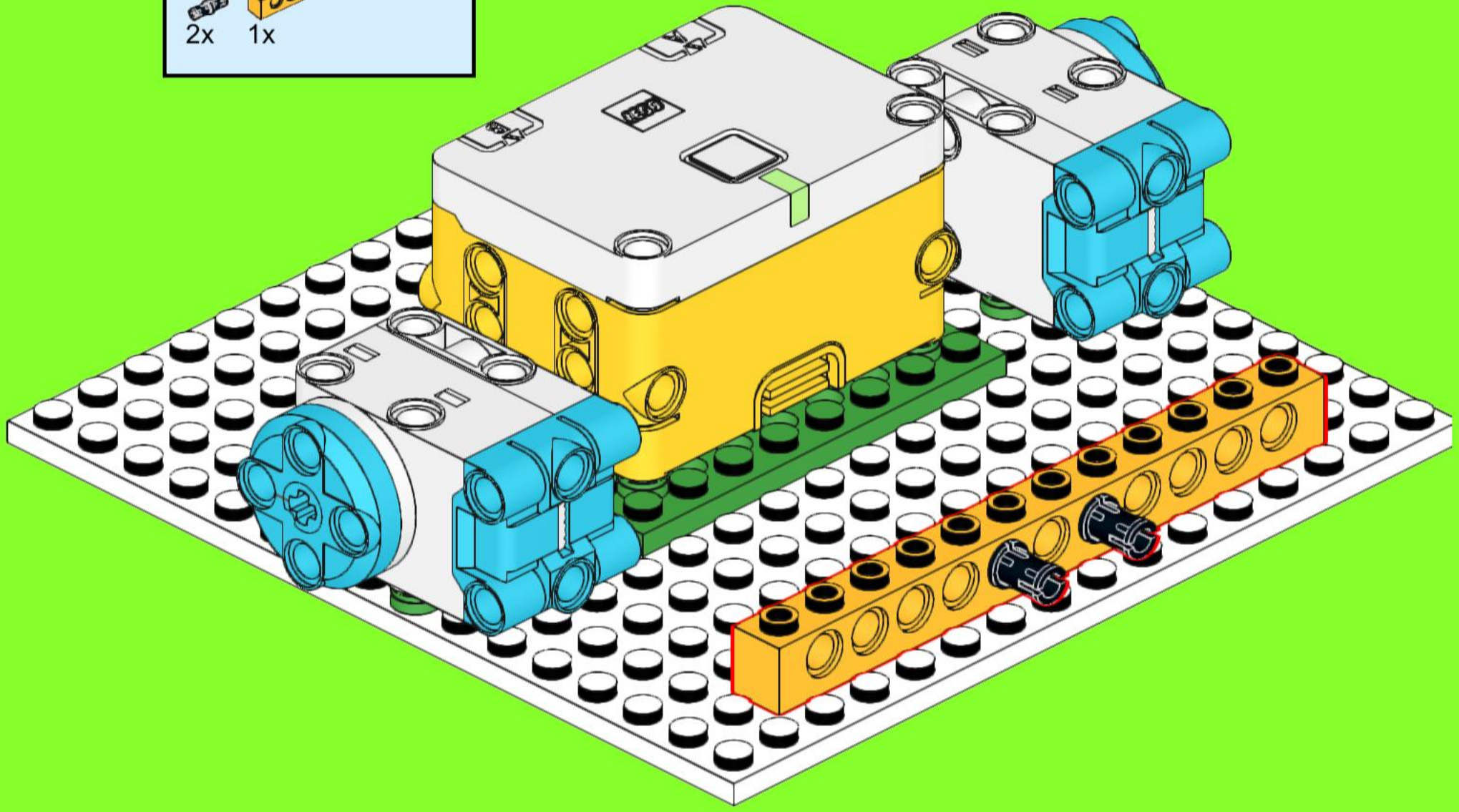

14

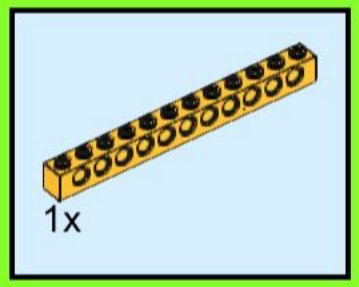

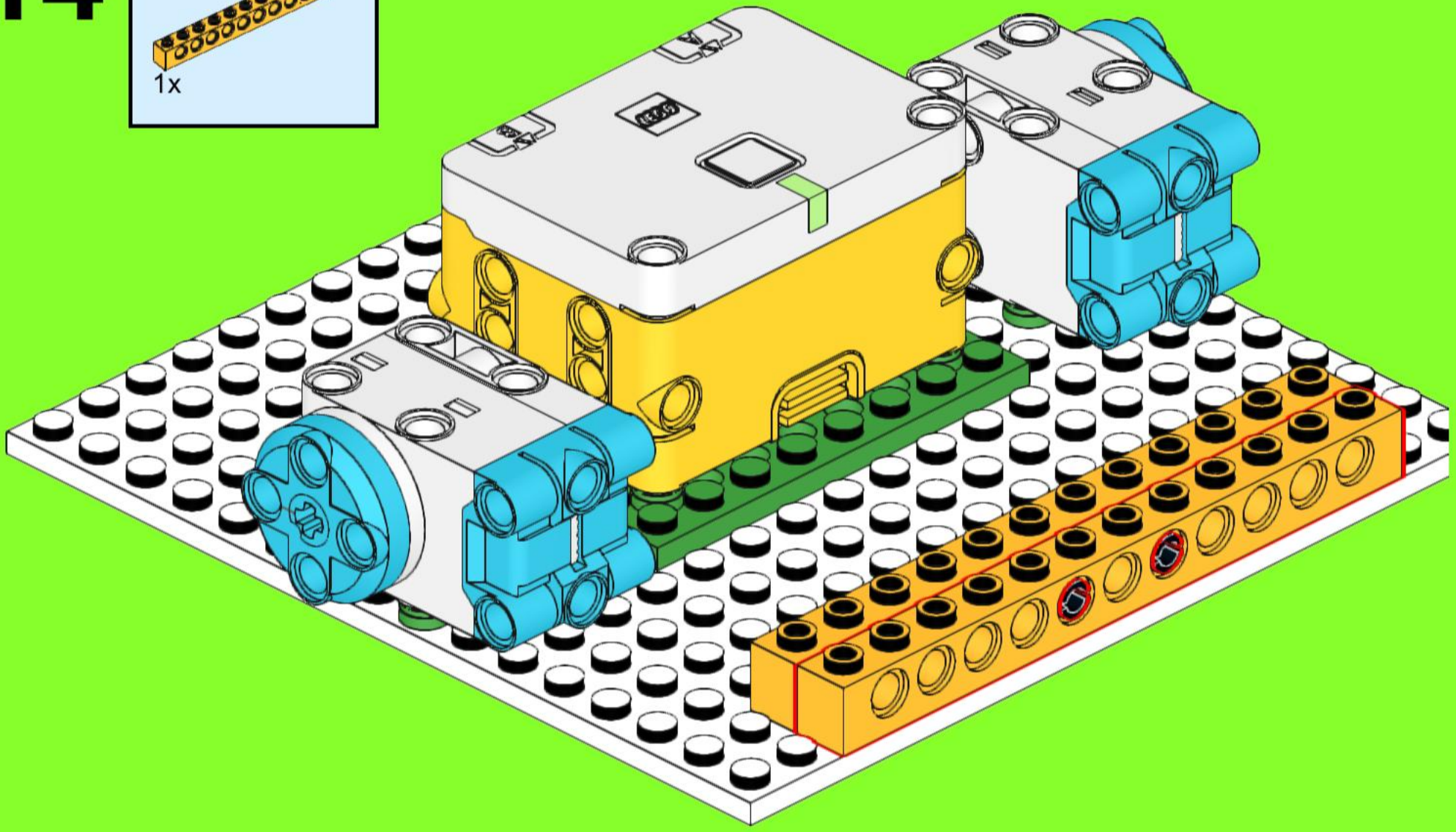

15

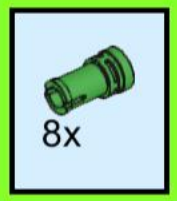

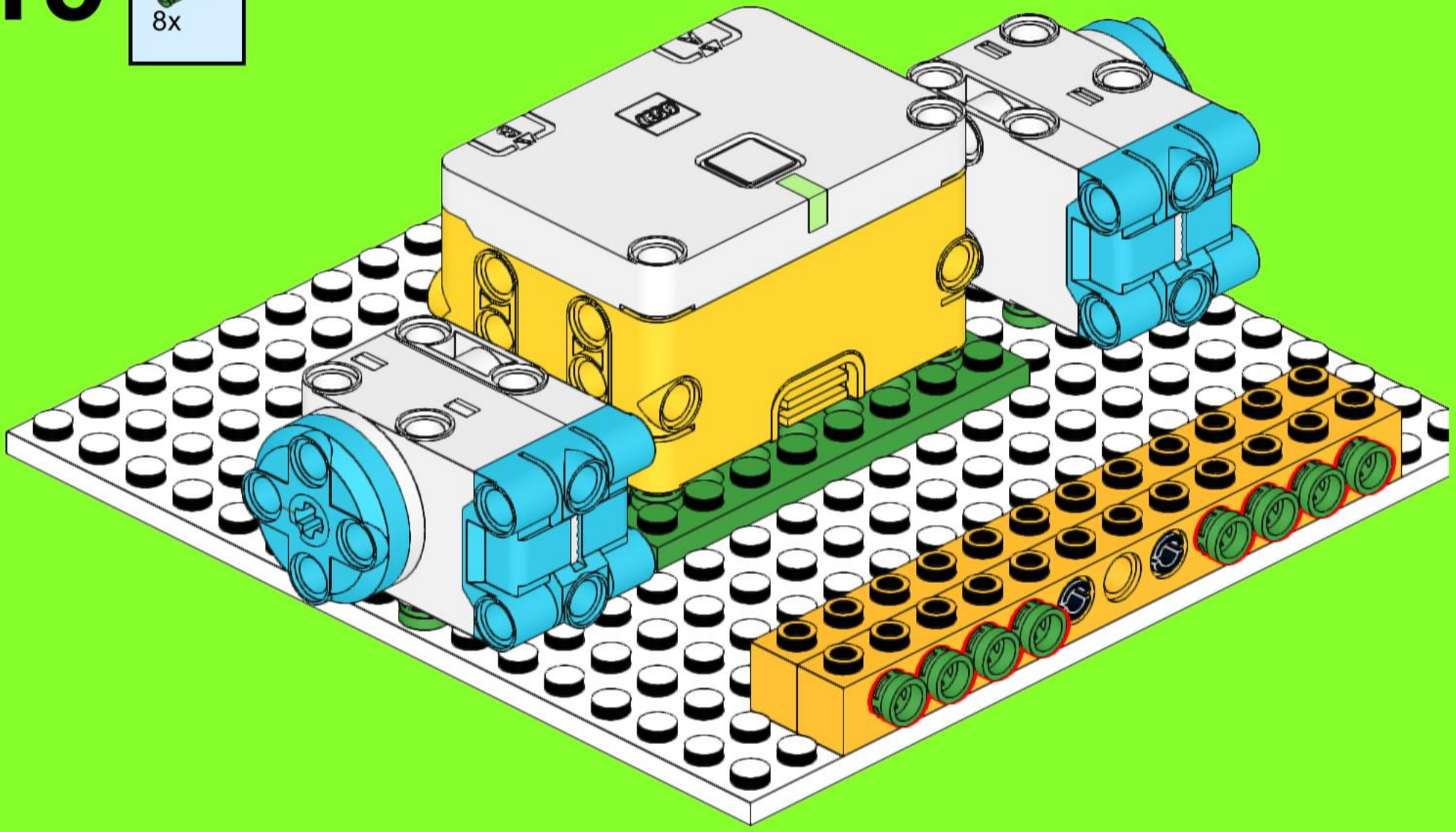

16

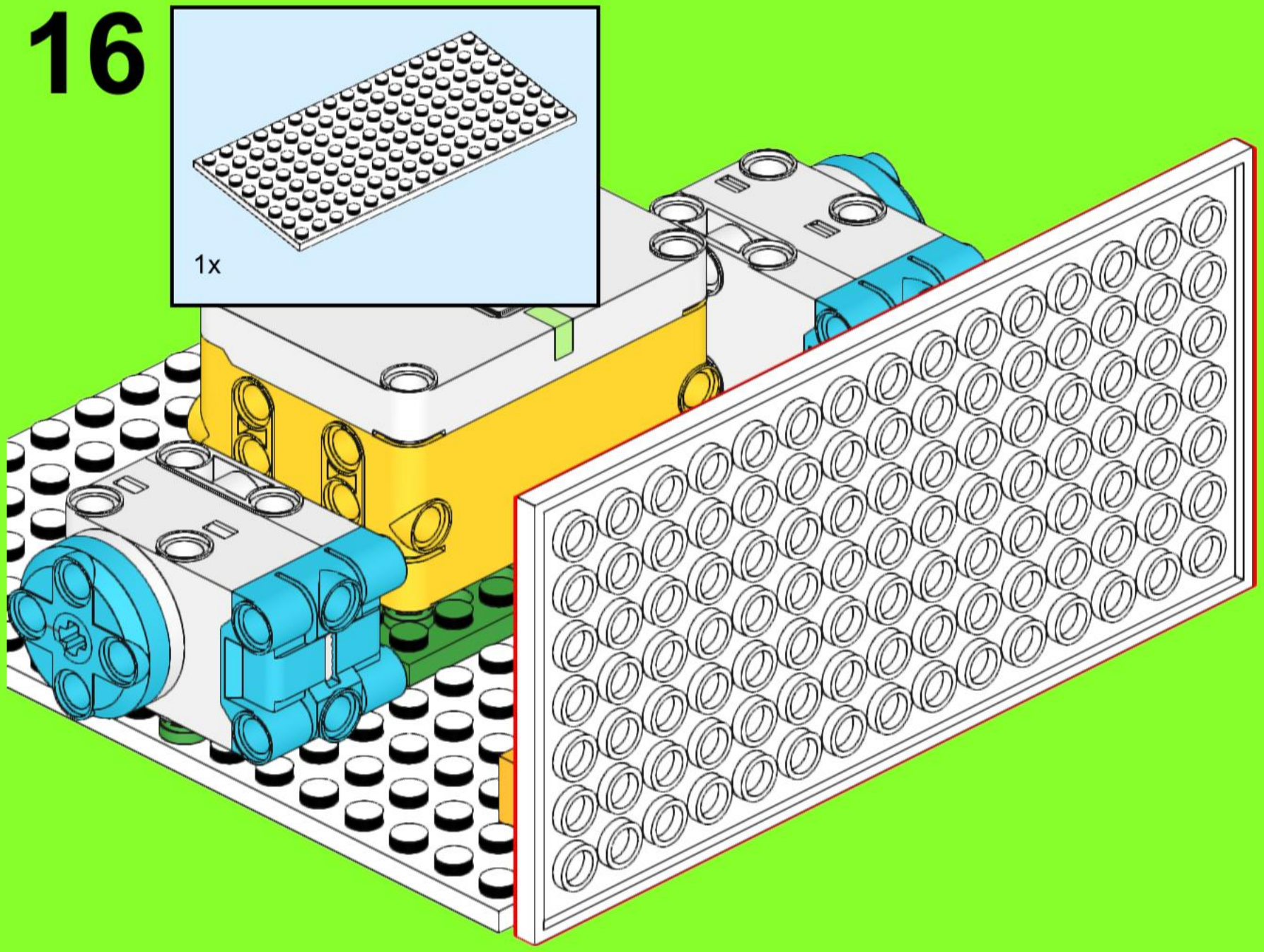

17

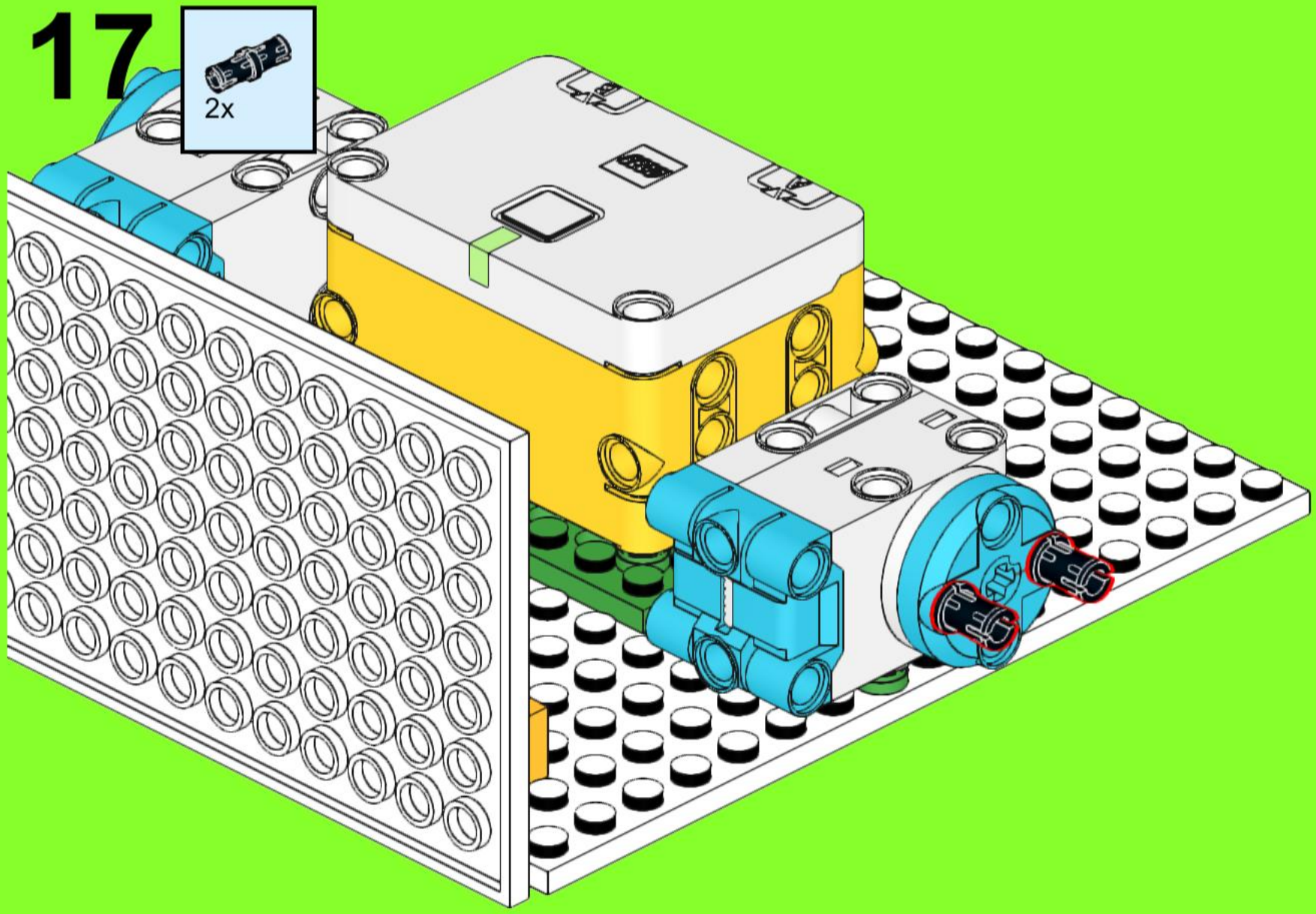

18

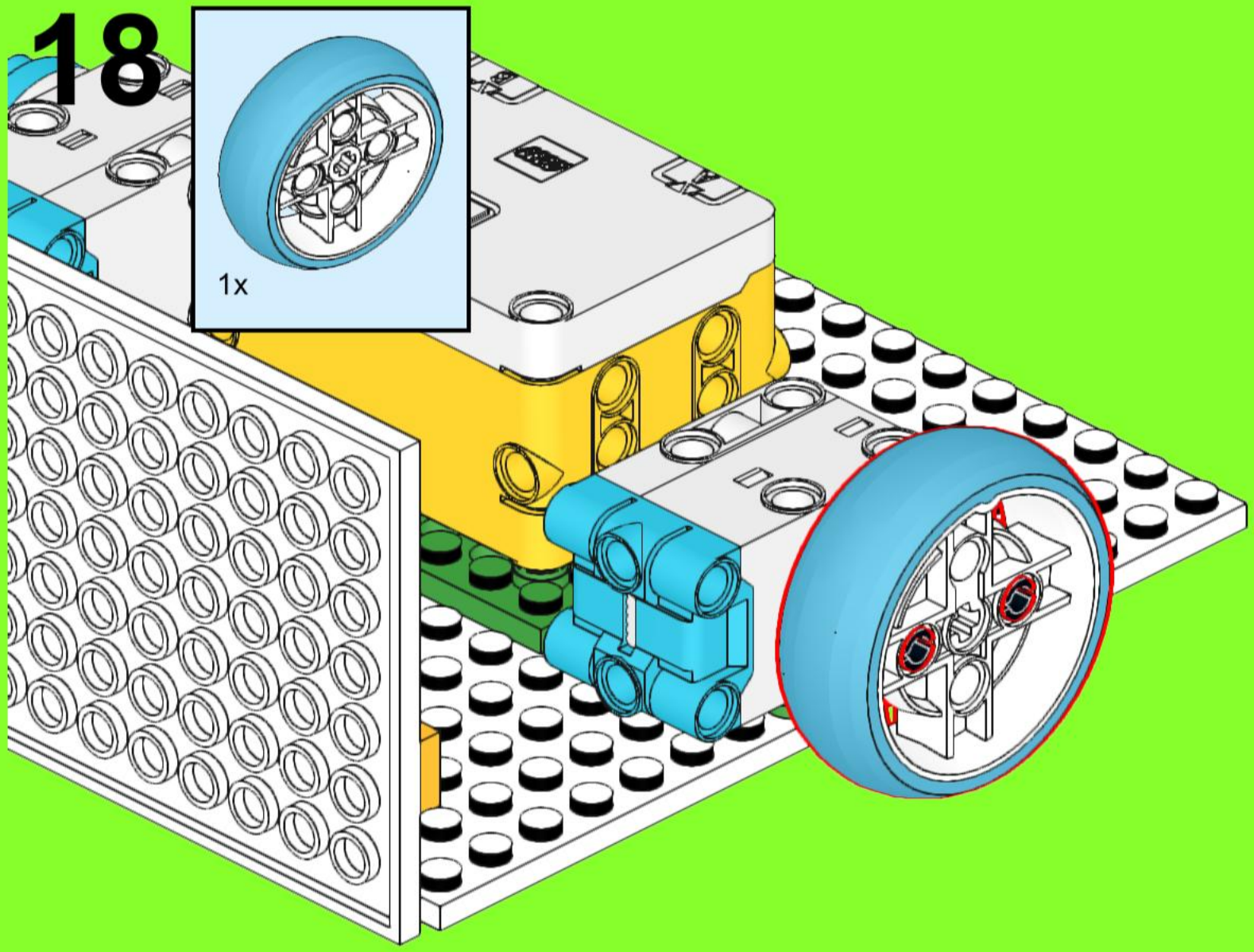

19

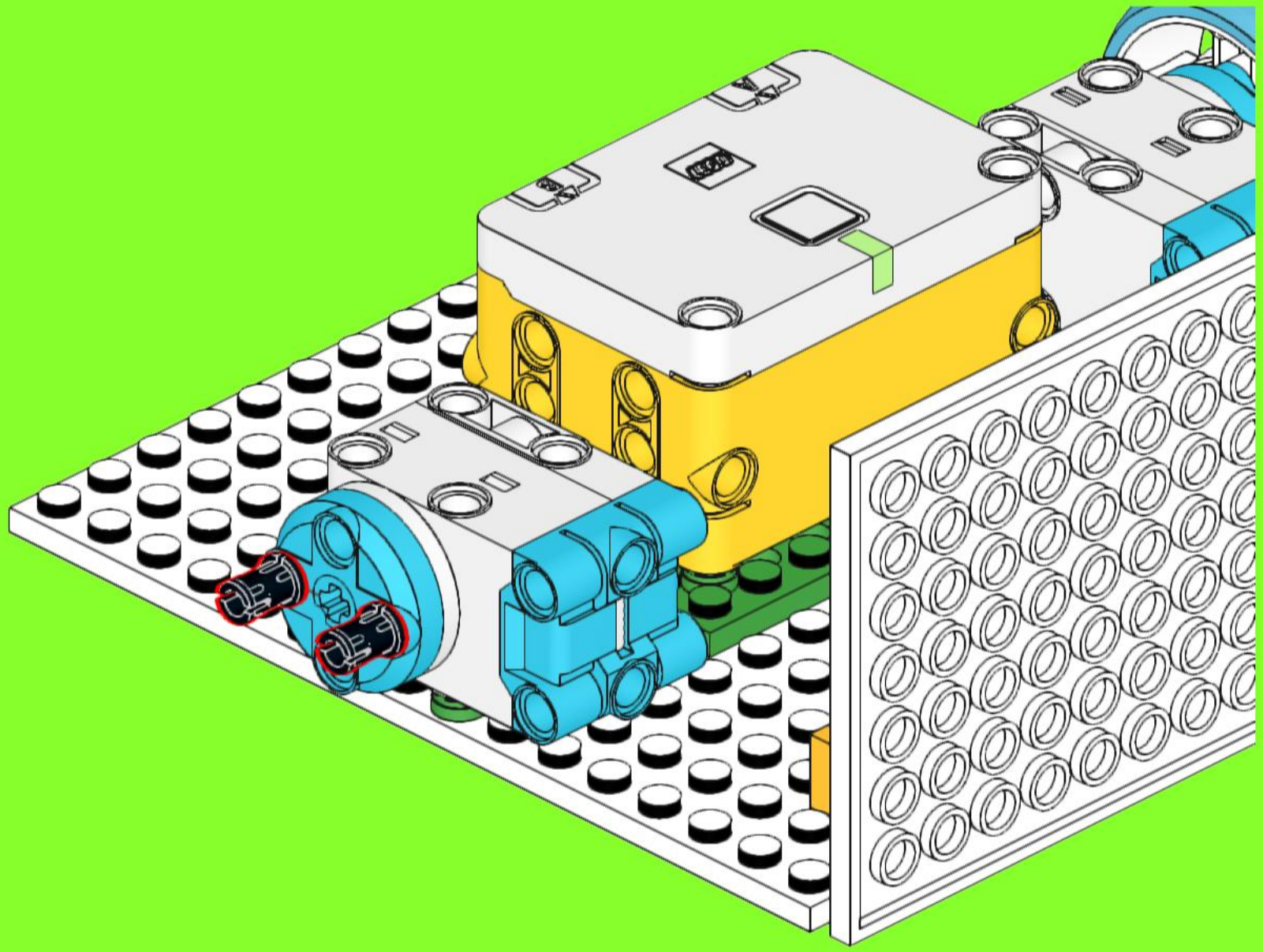

20

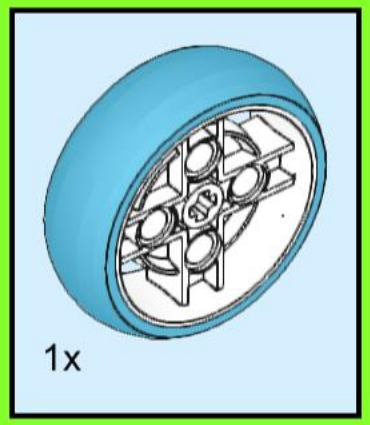

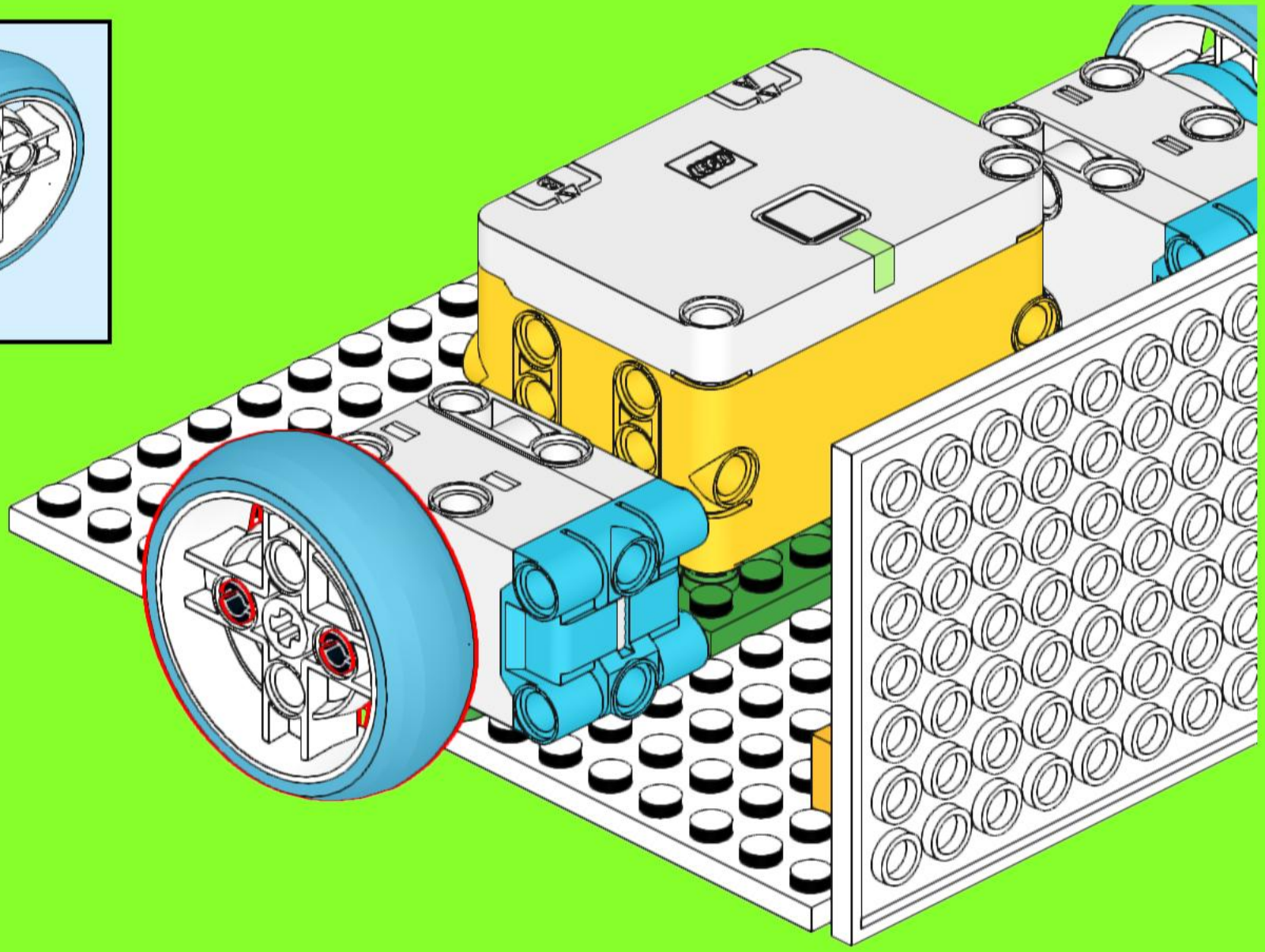
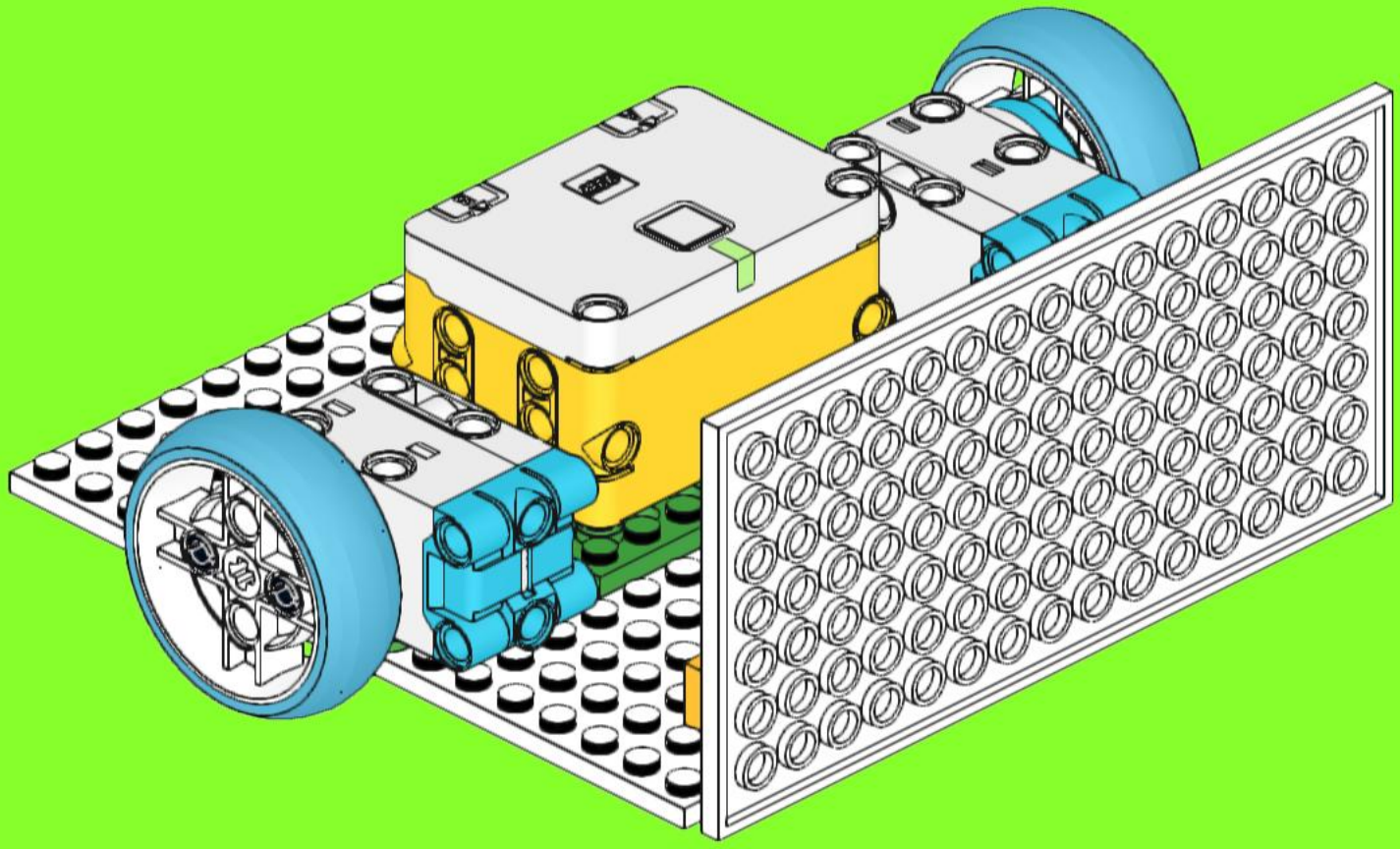
21