1

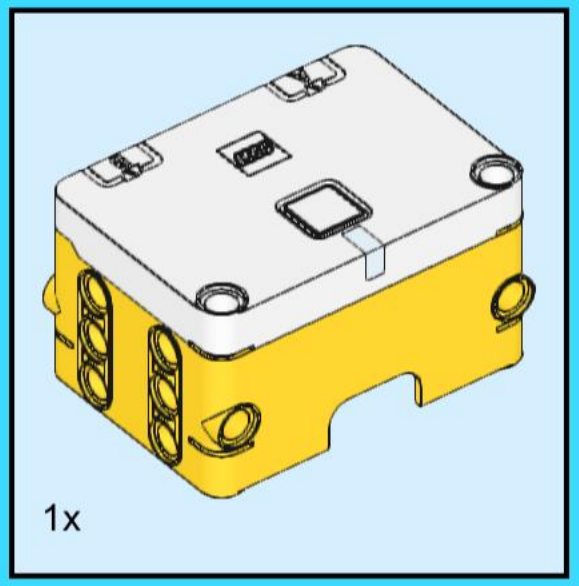

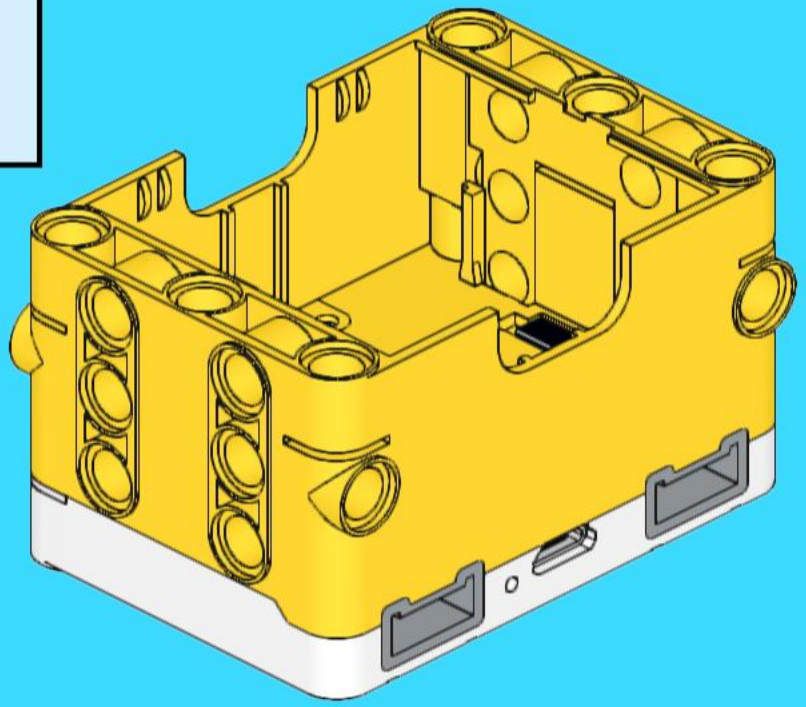

2

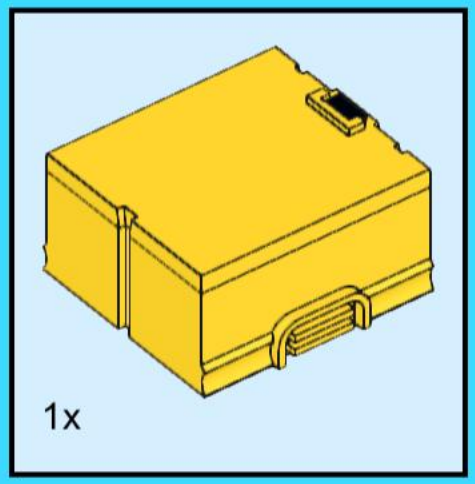

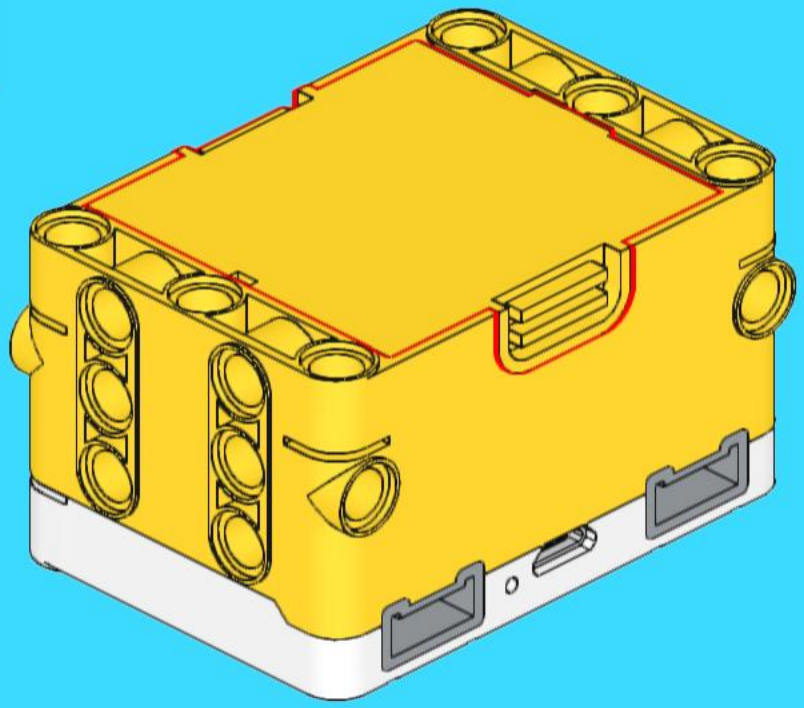

3

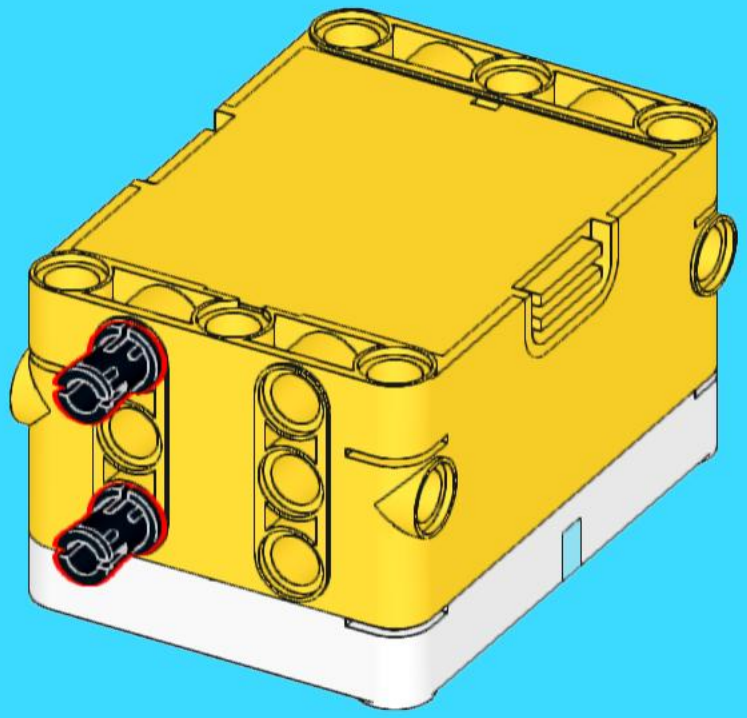

4

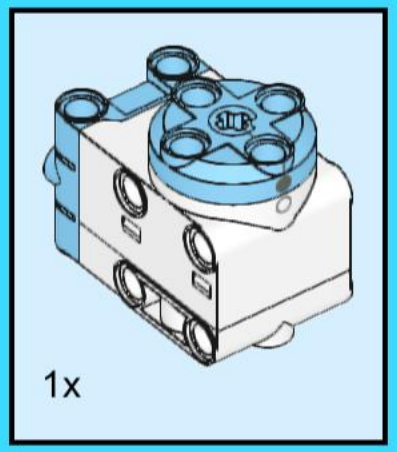

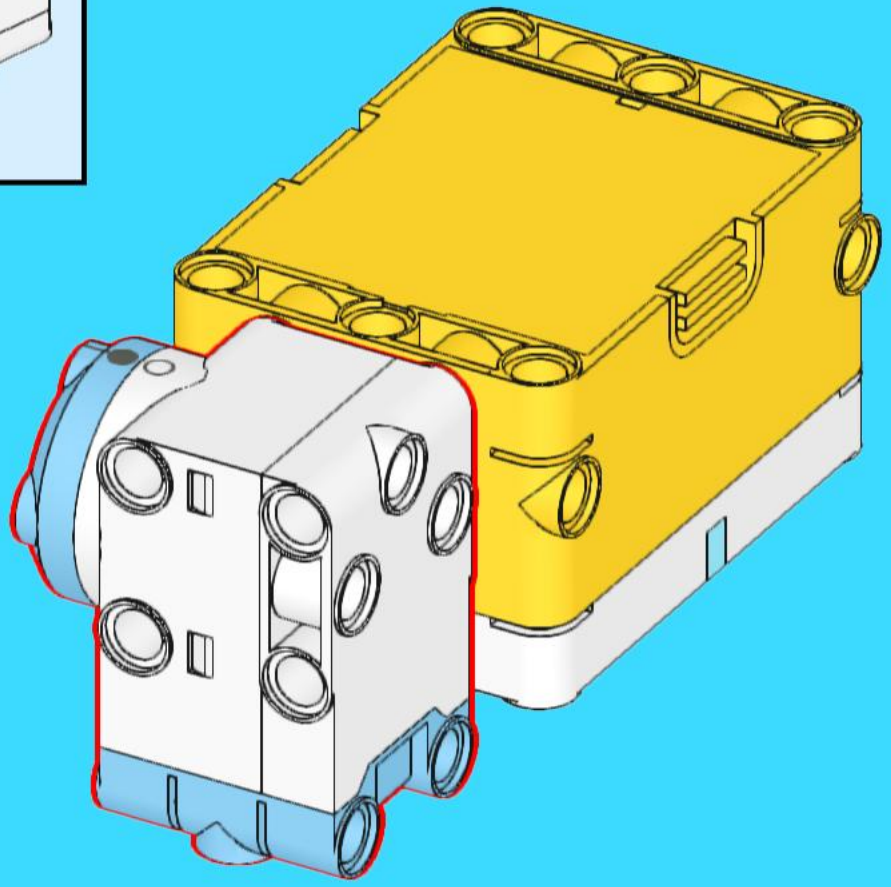

5

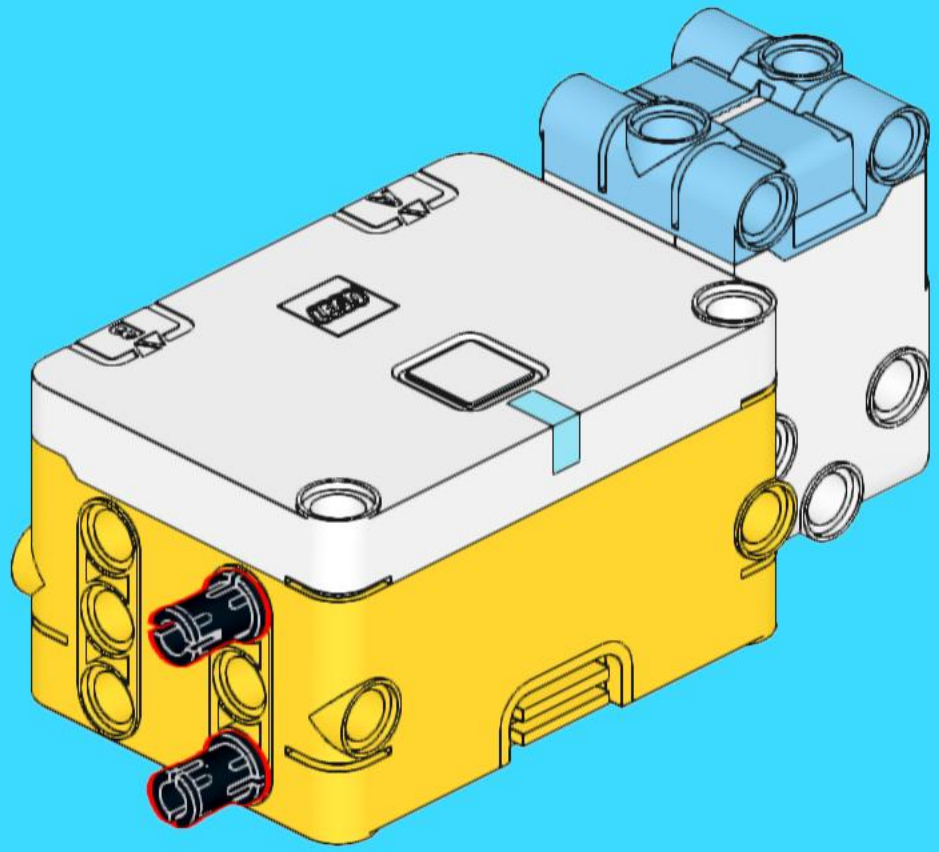

6

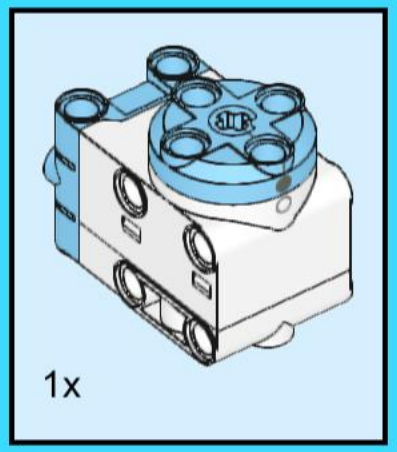

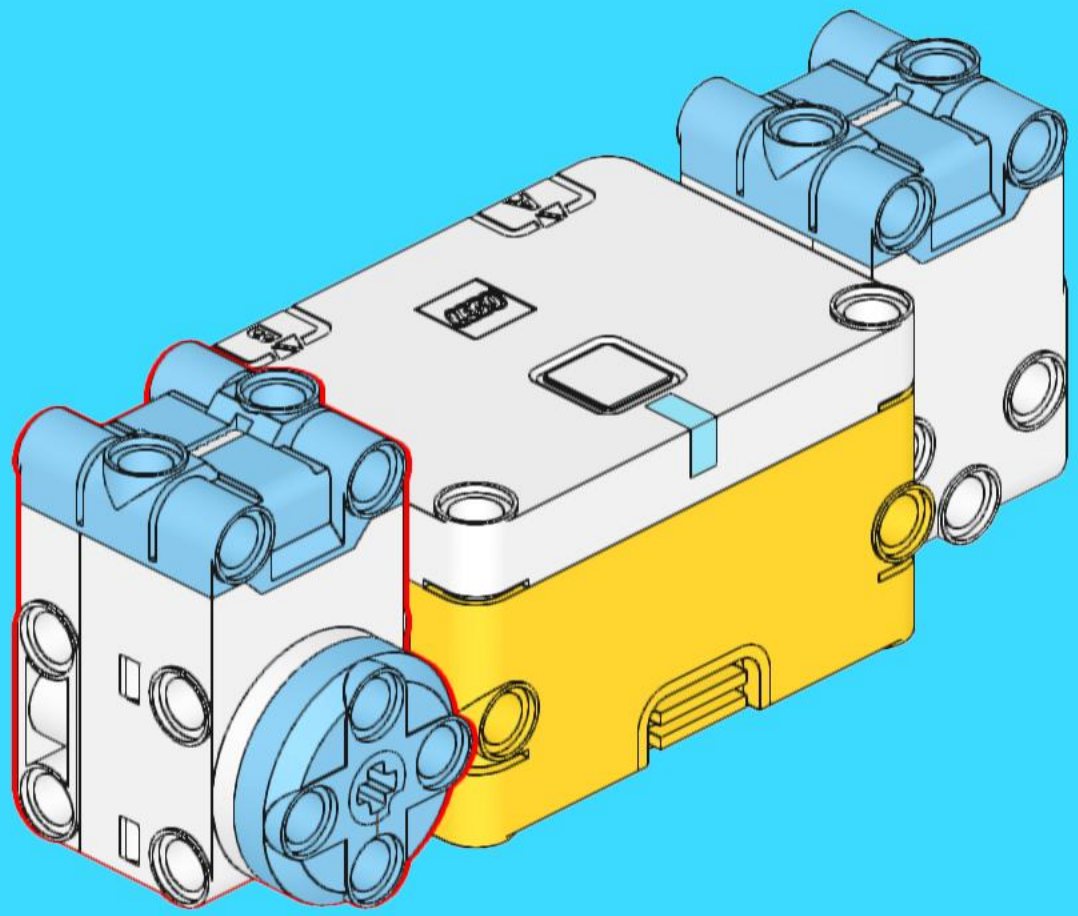

7

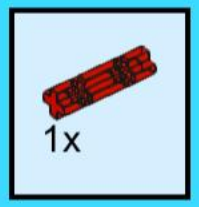

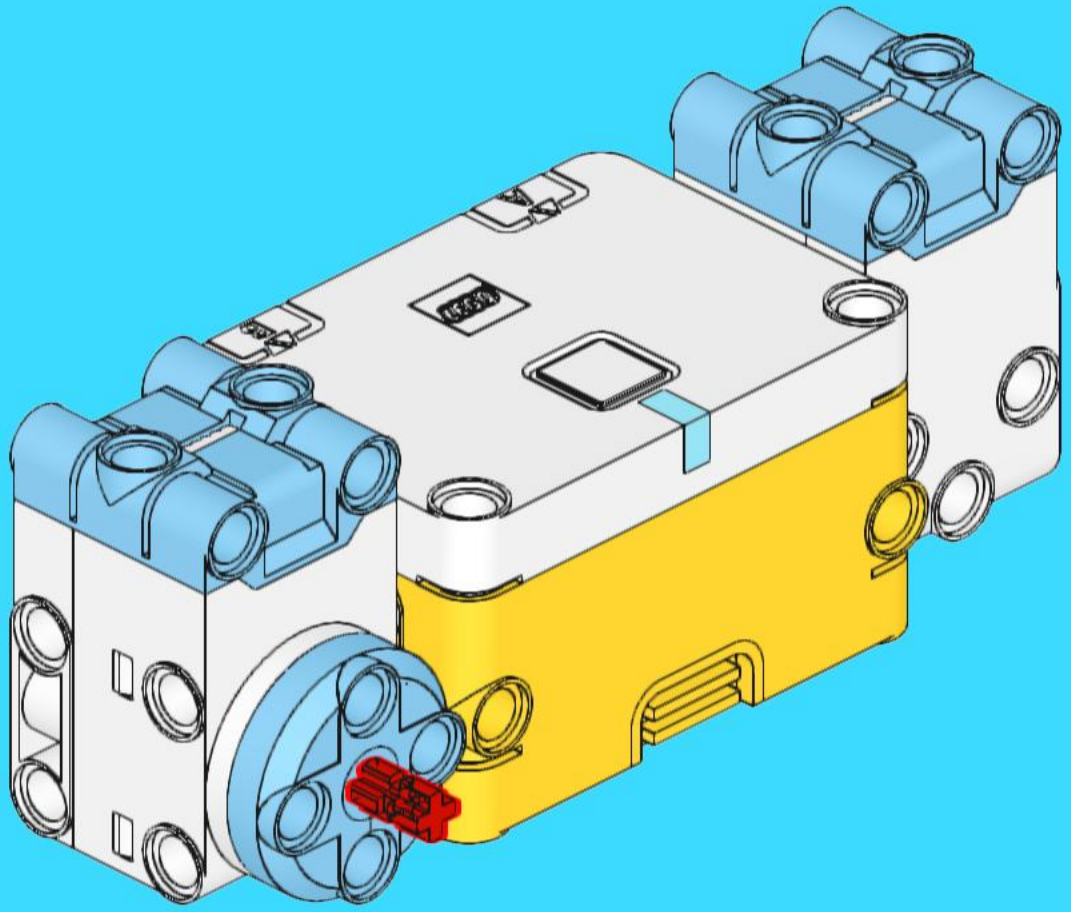

8

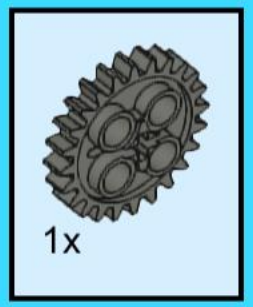

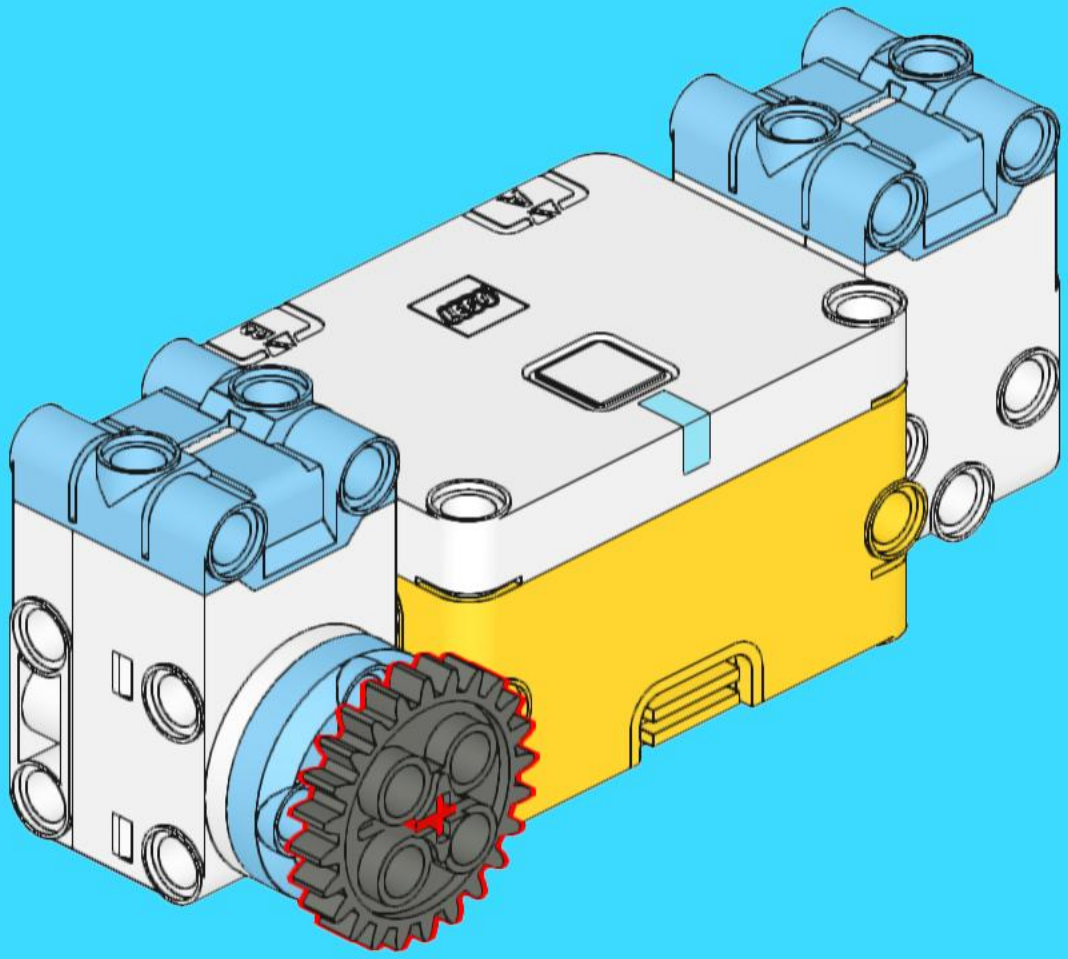

9

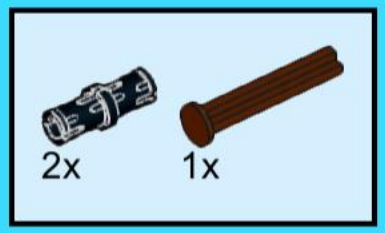

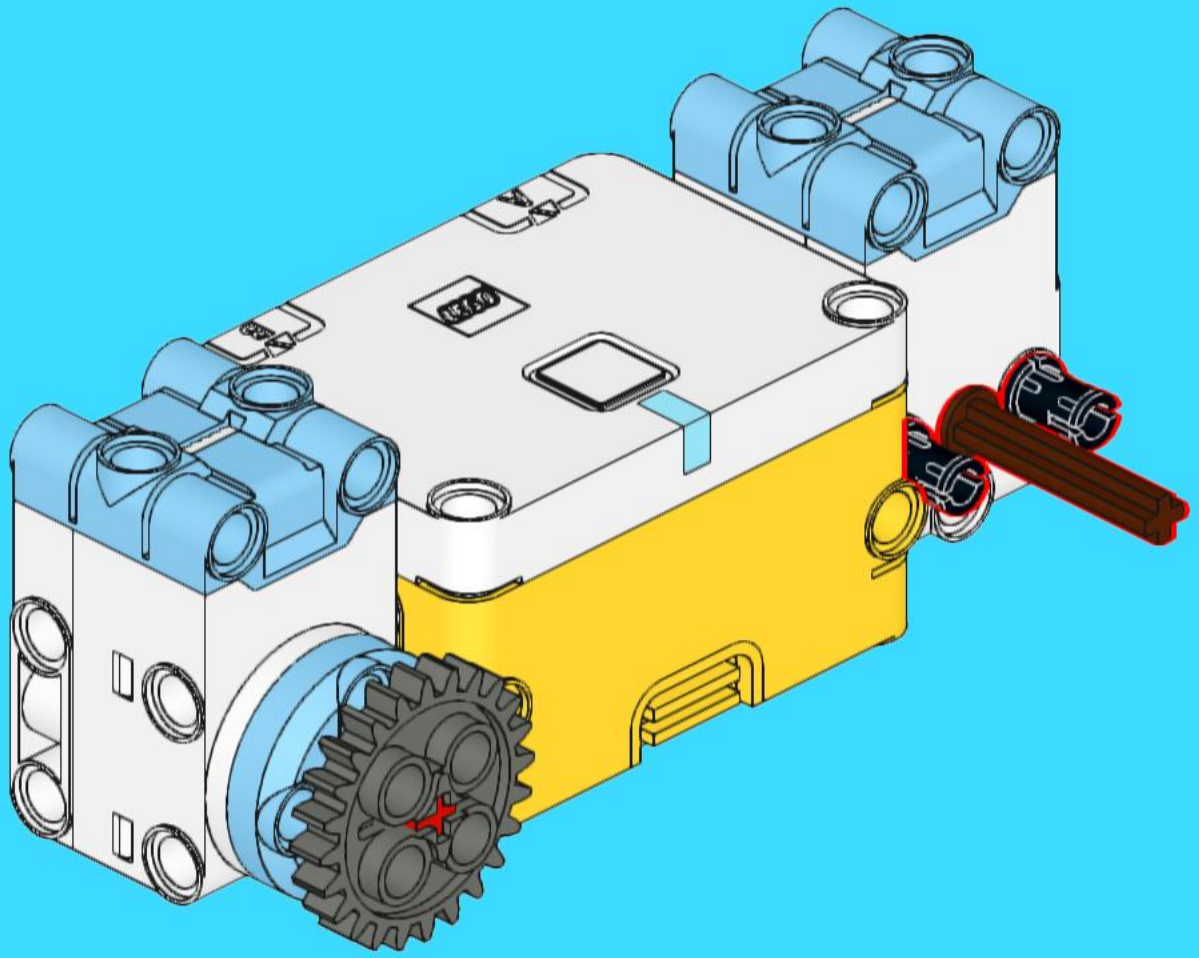

10

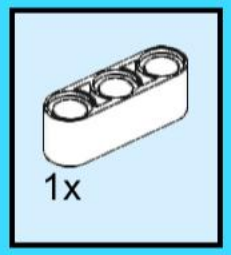

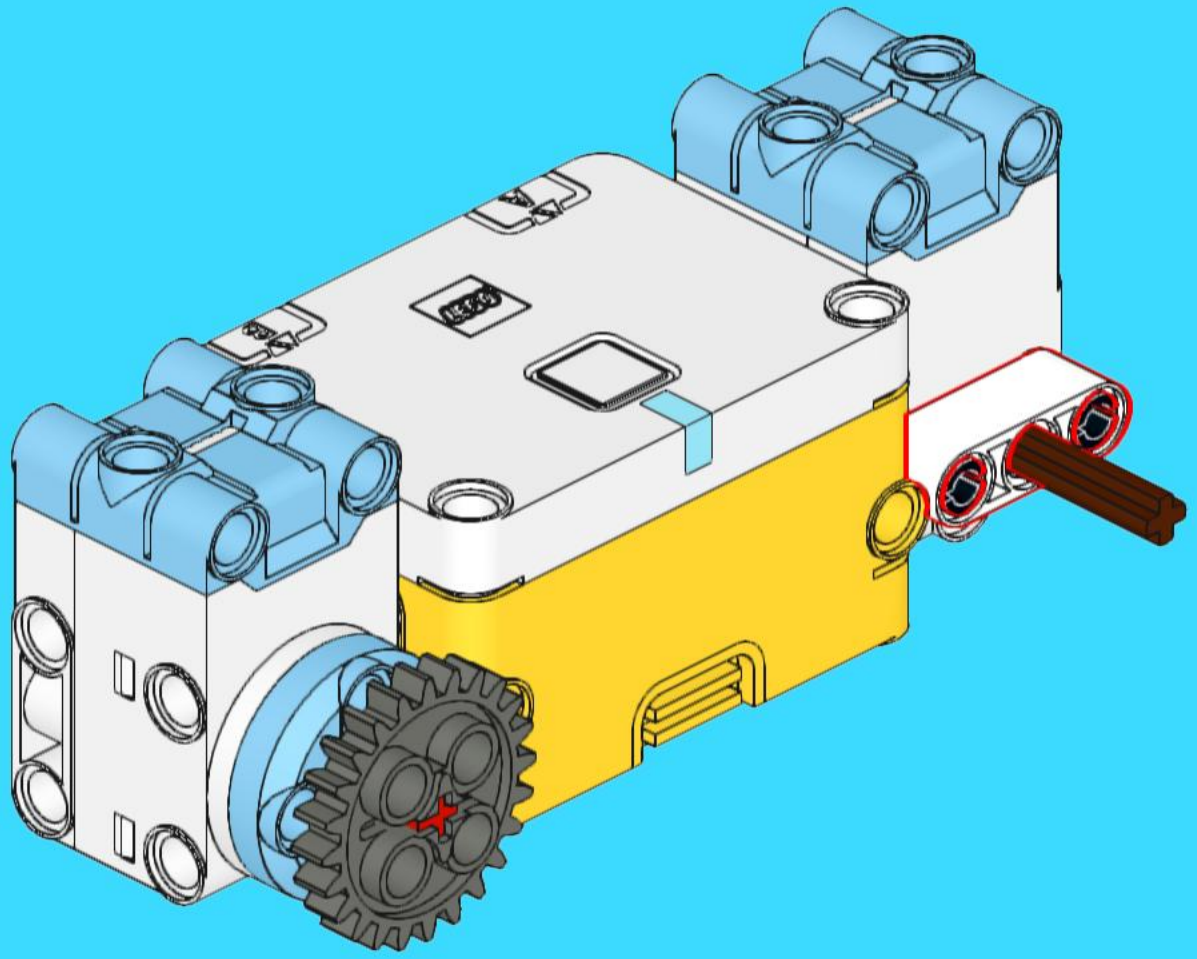

11

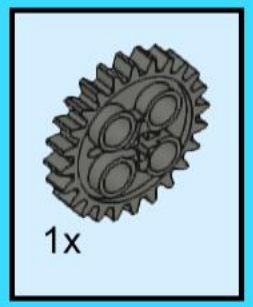

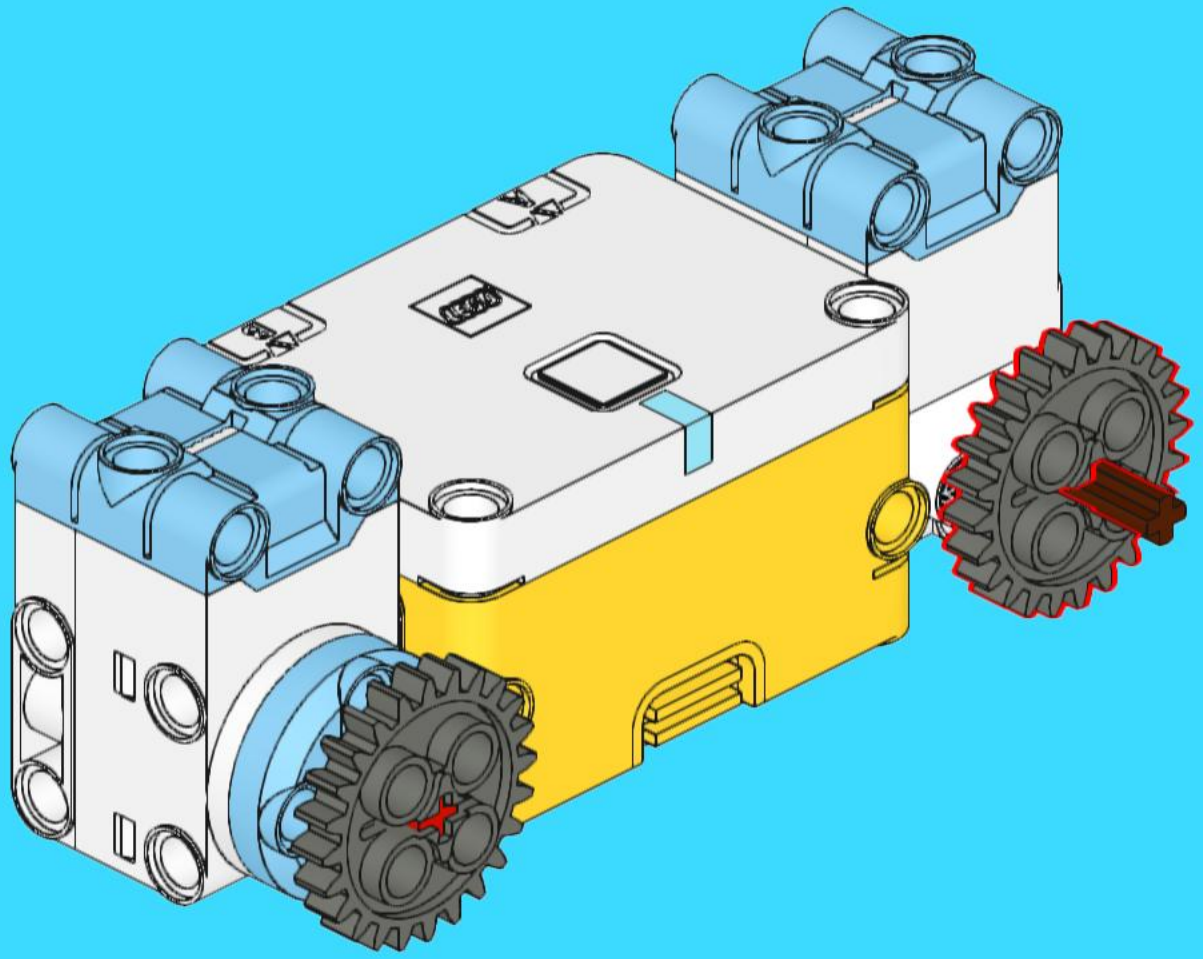

12

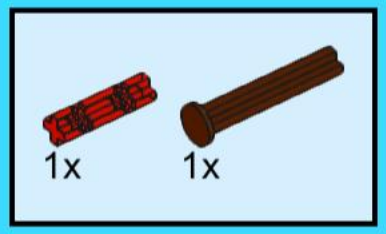

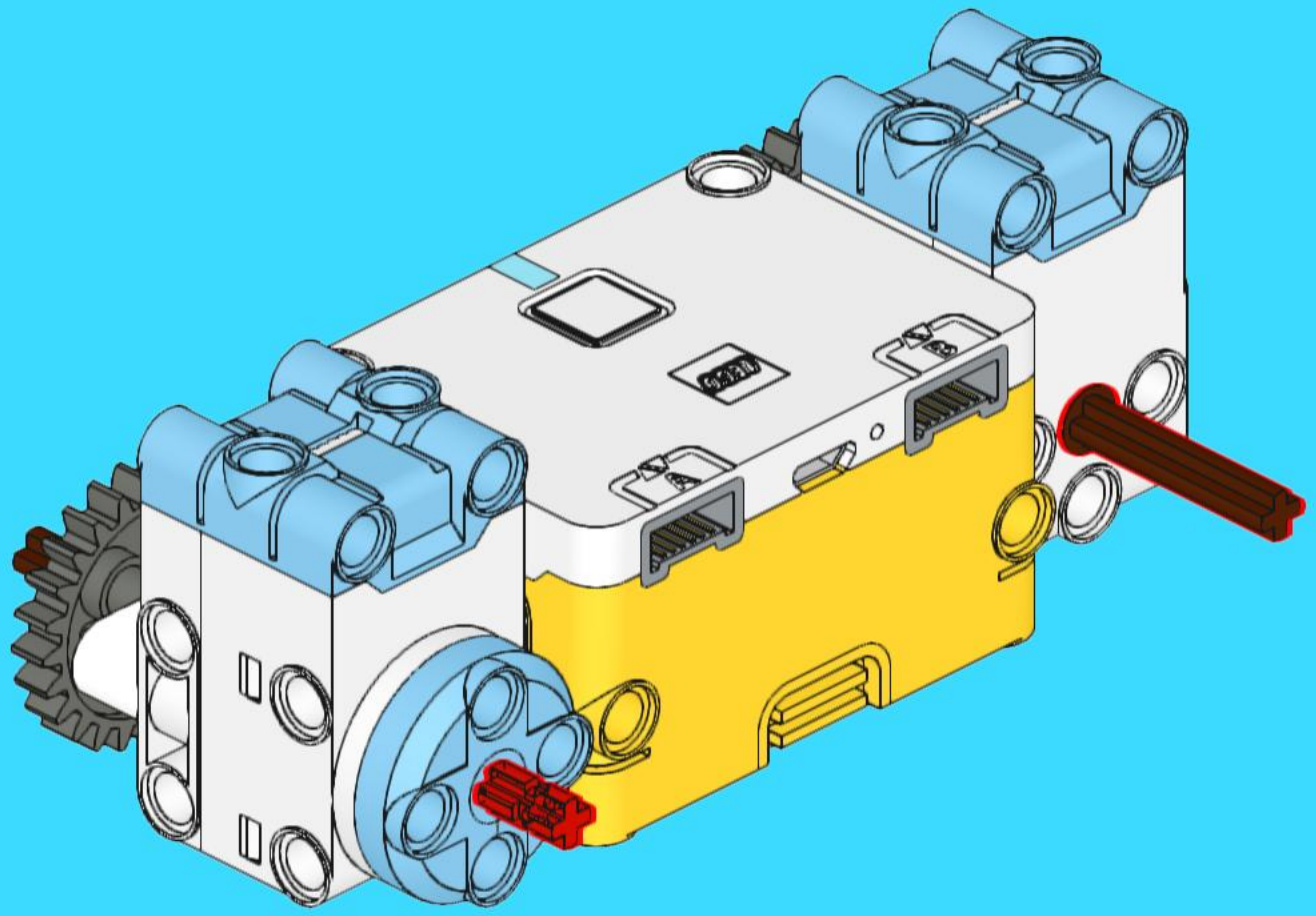

13

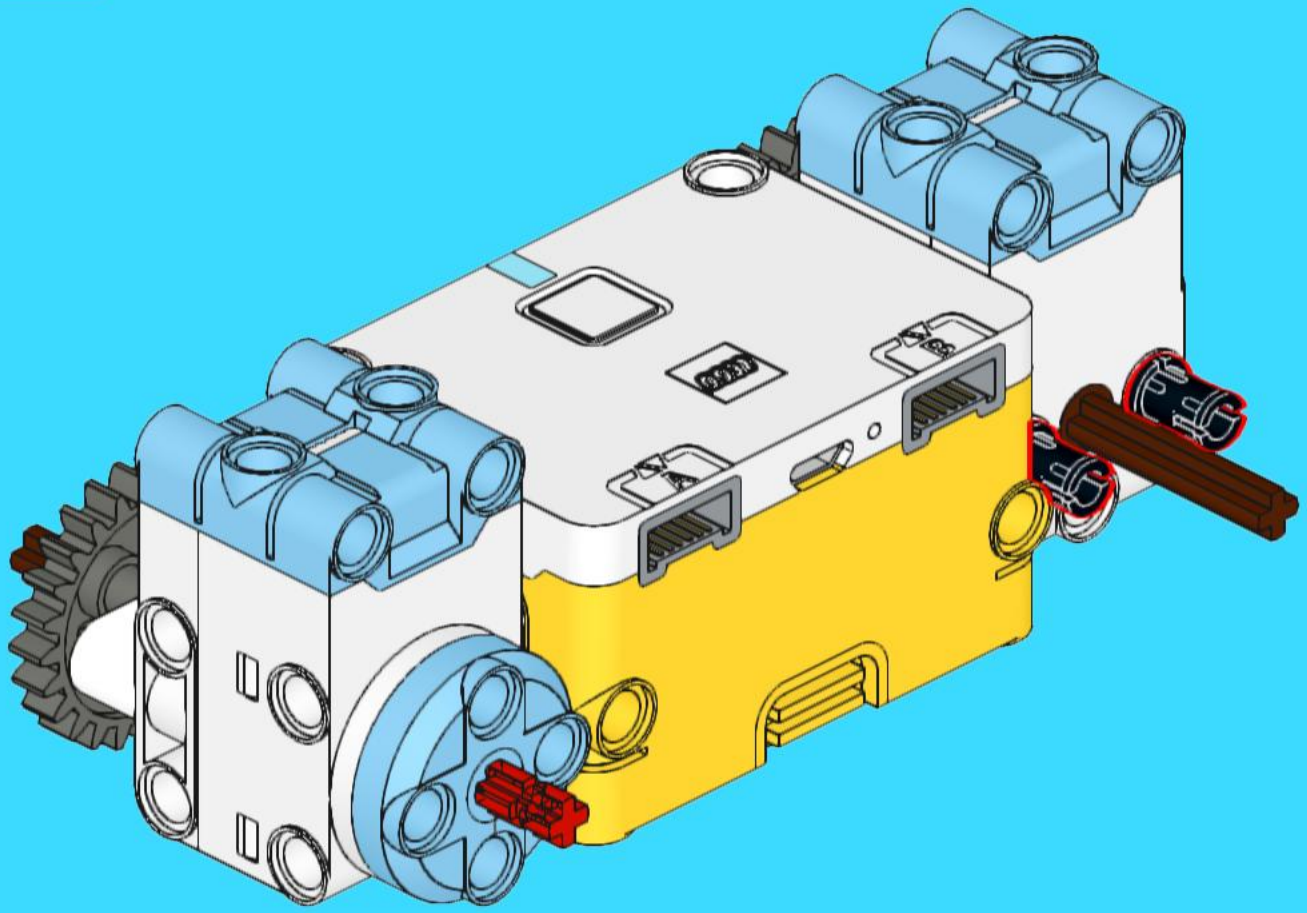

14

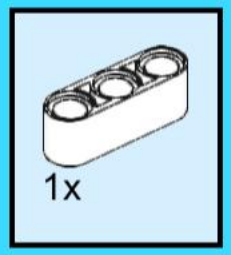

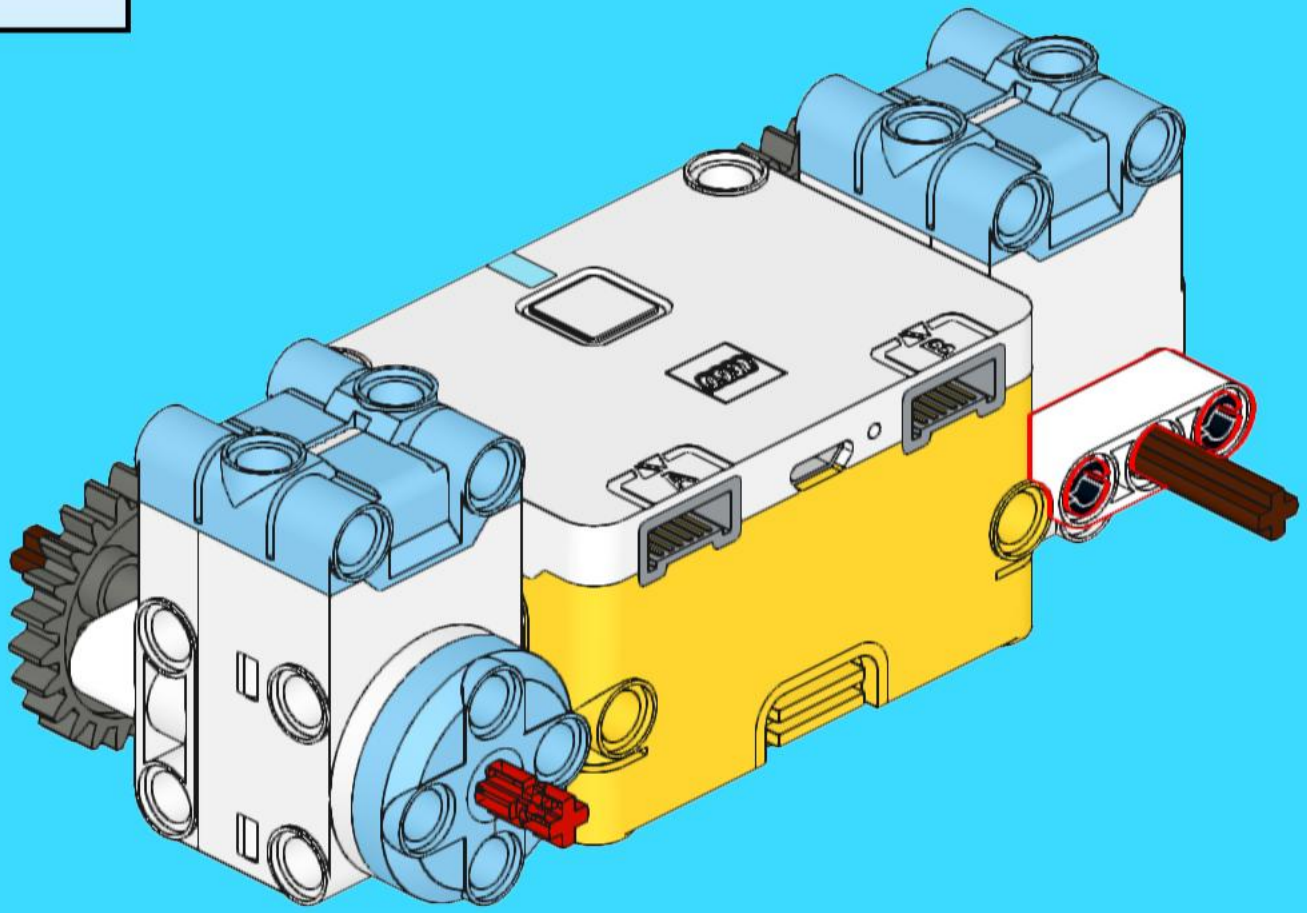

15

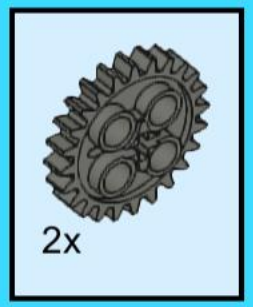

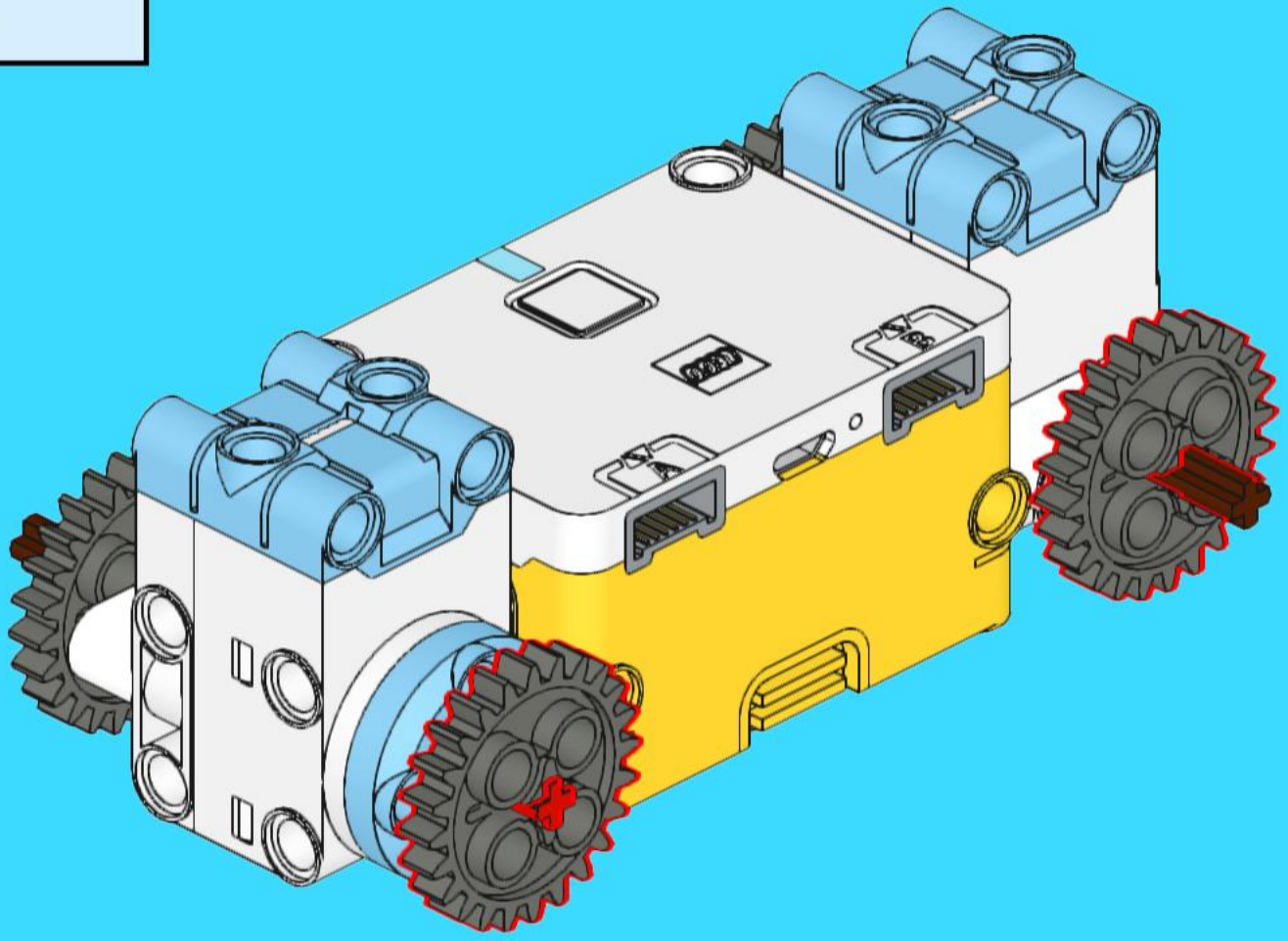
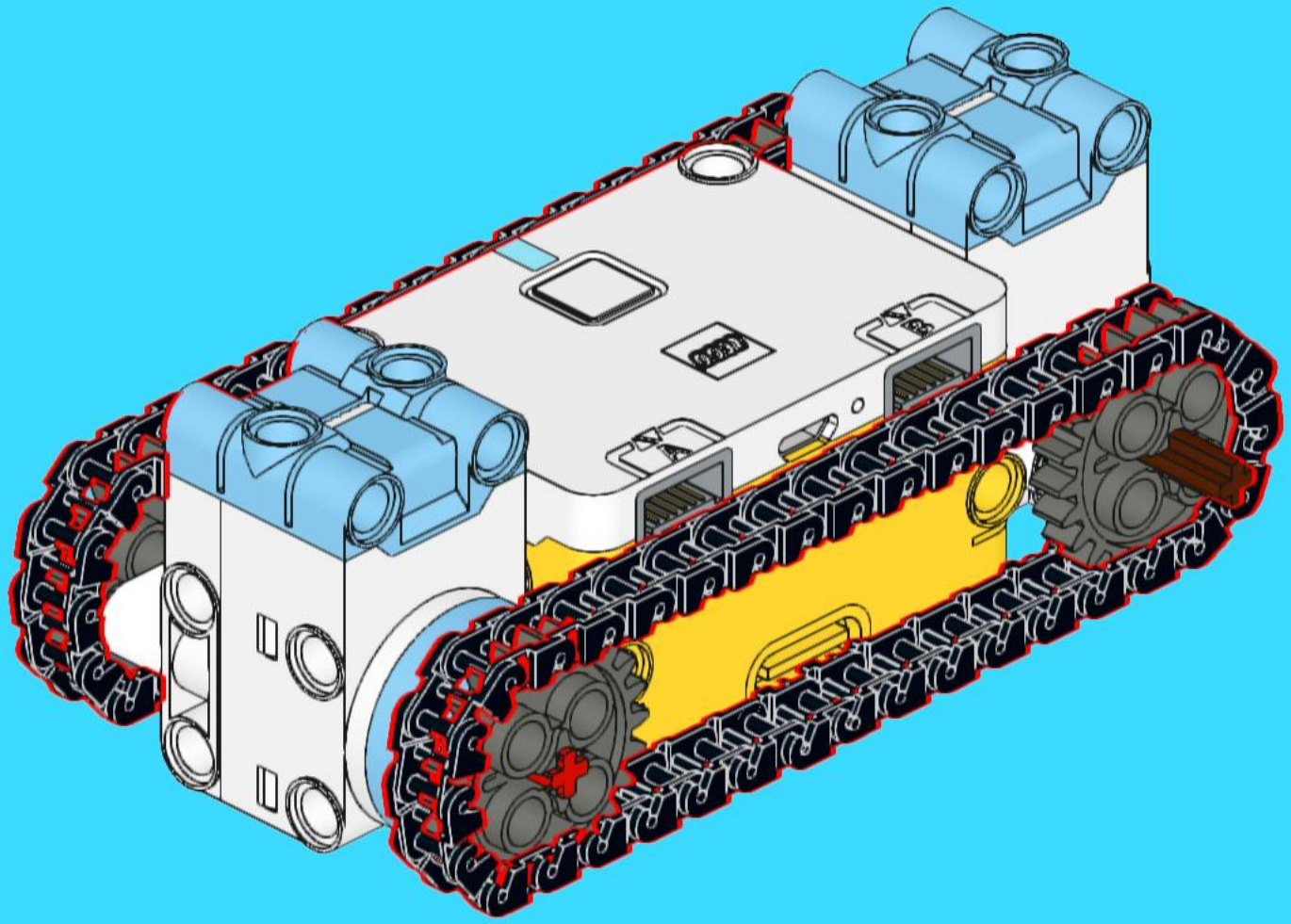
16