1

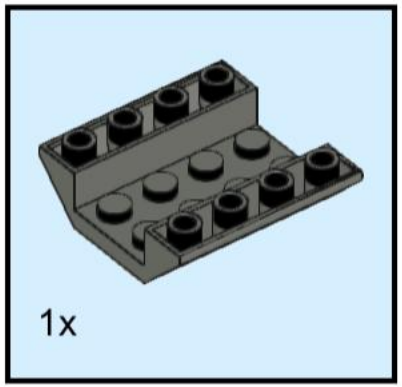

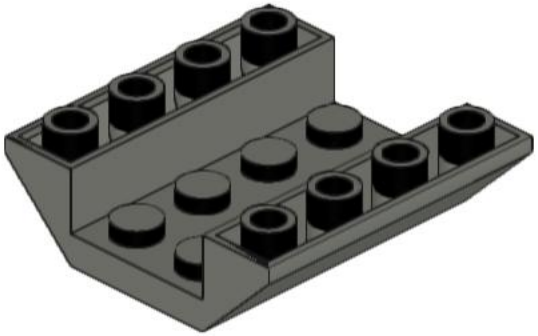

2

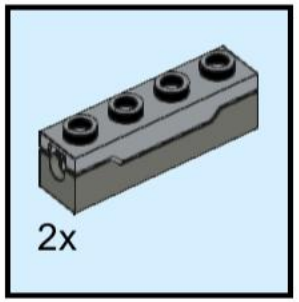

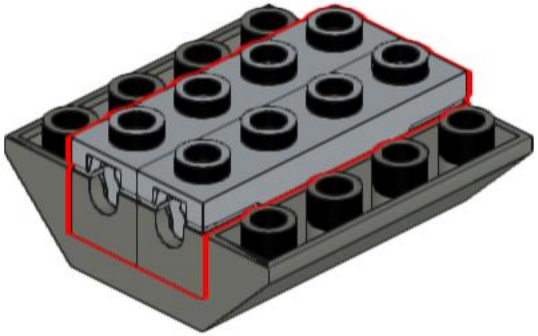

3

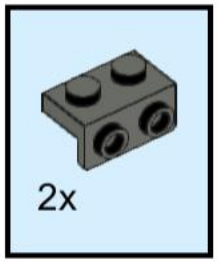

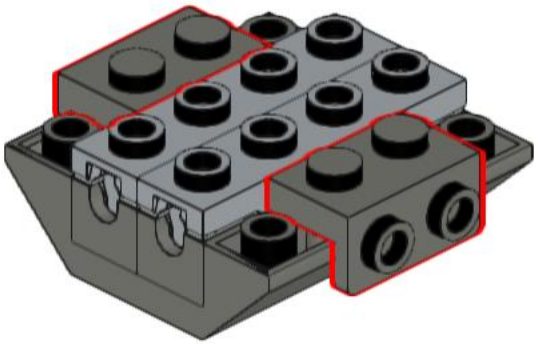

4

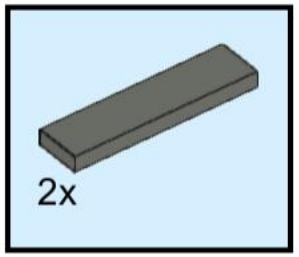

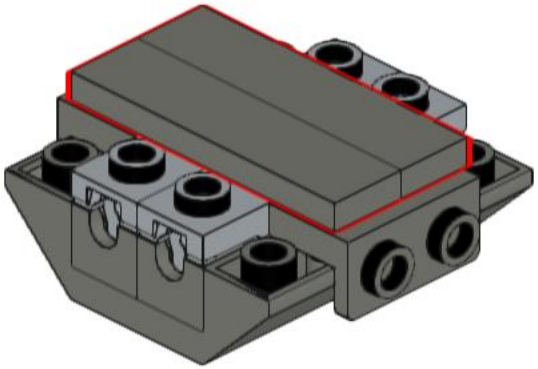

5

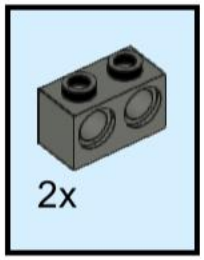

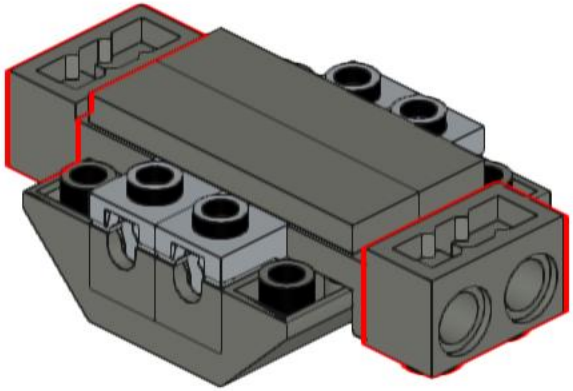

6

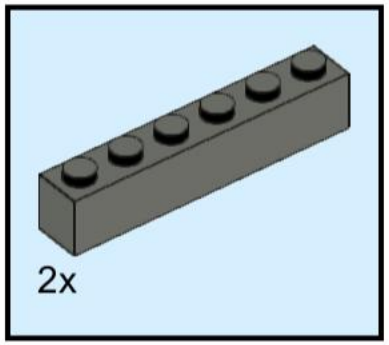

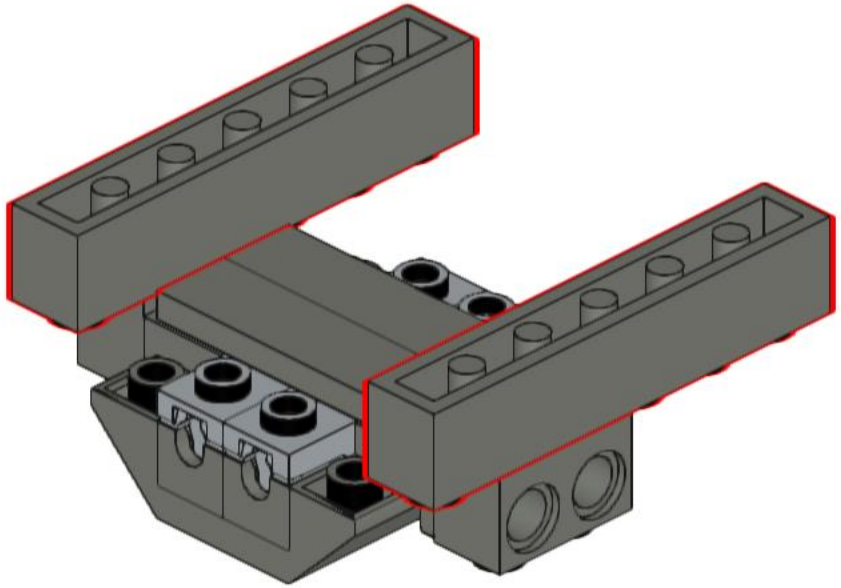

7

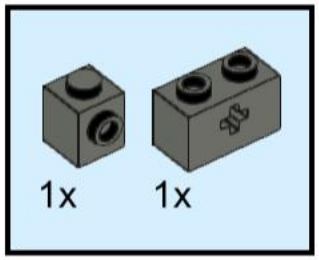

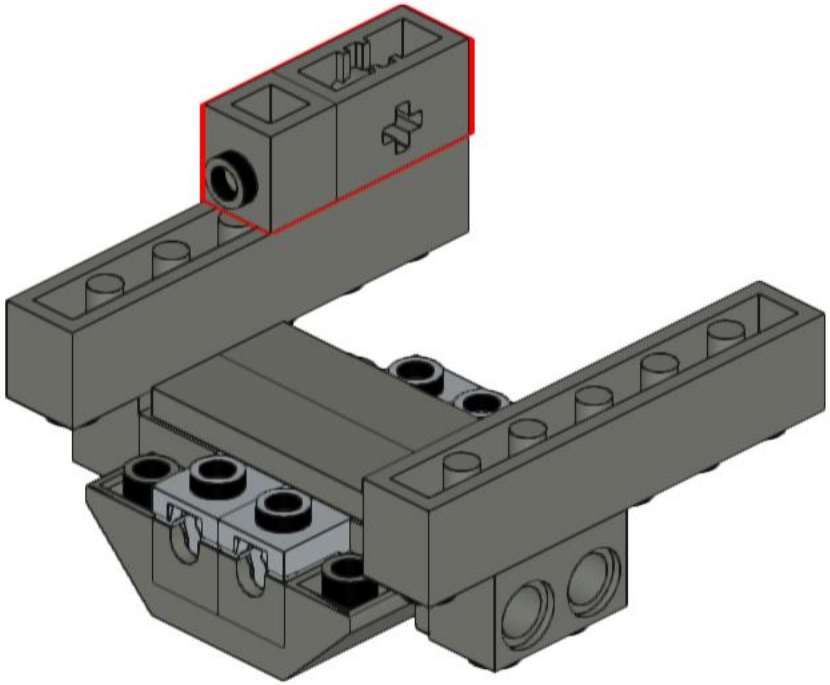

8

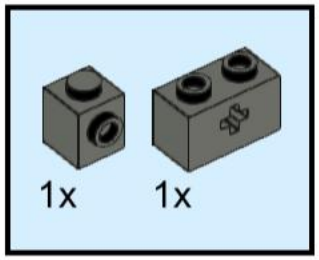

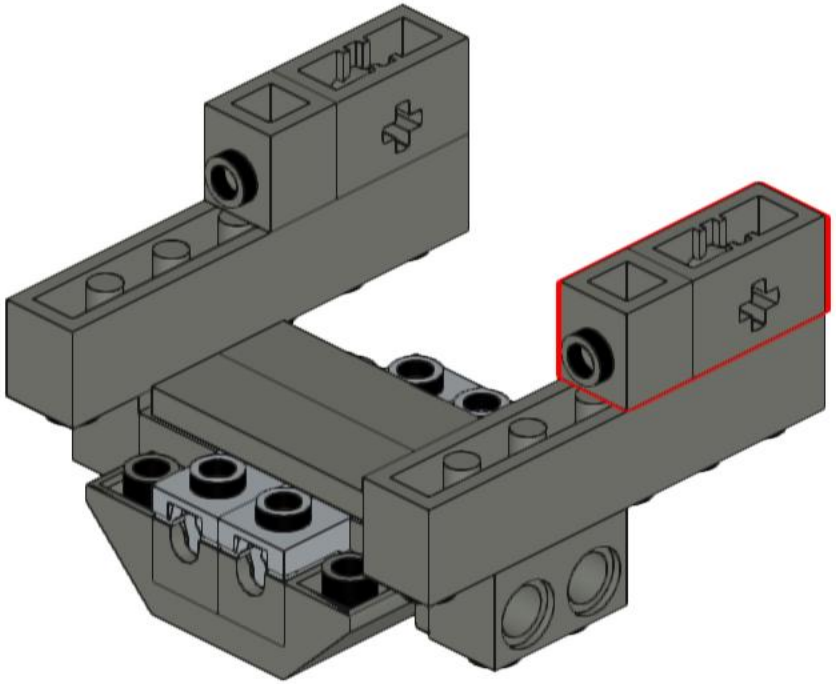

9

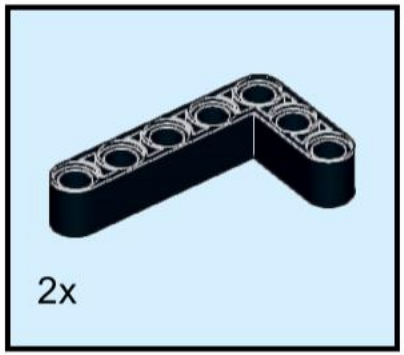

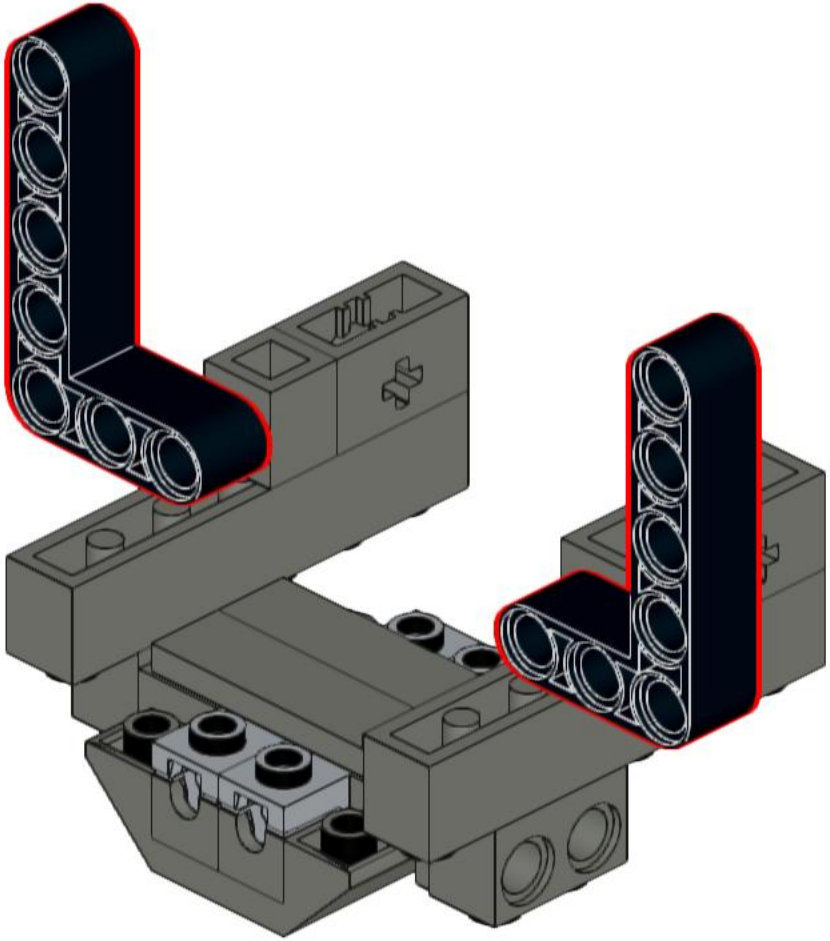

10

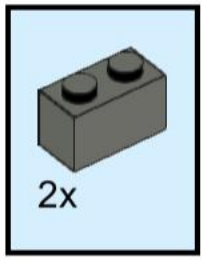

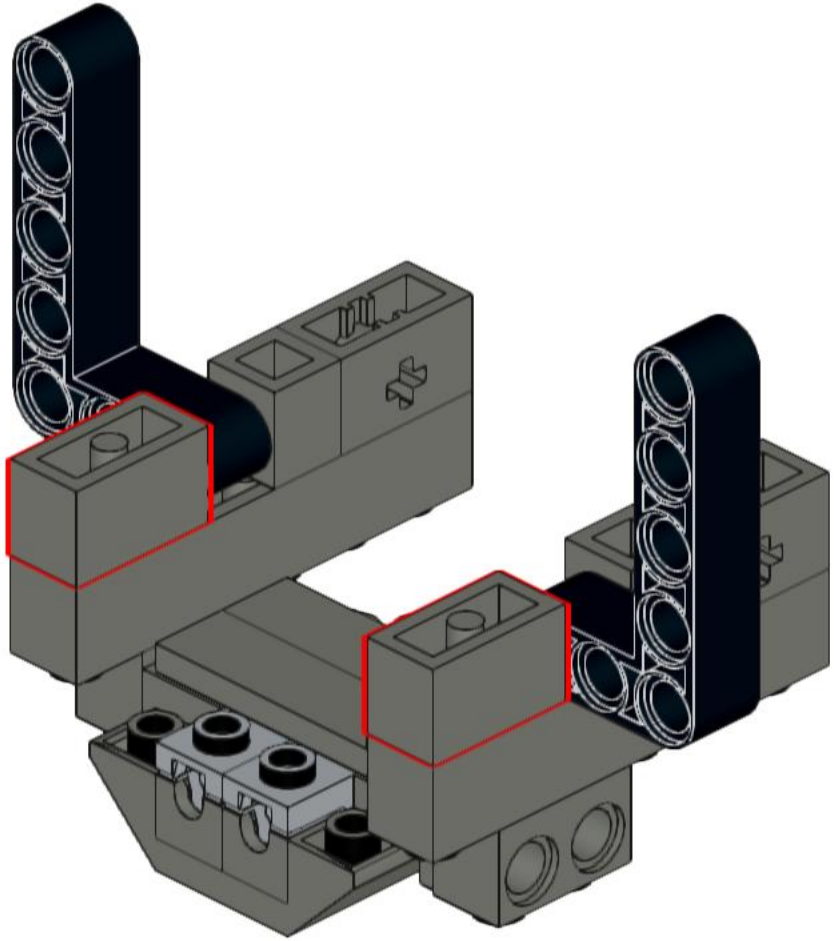

11

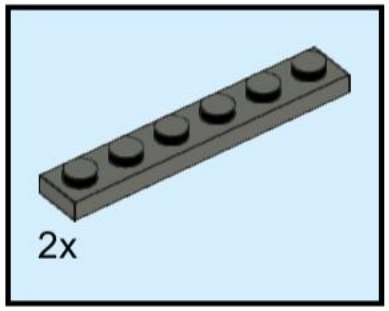

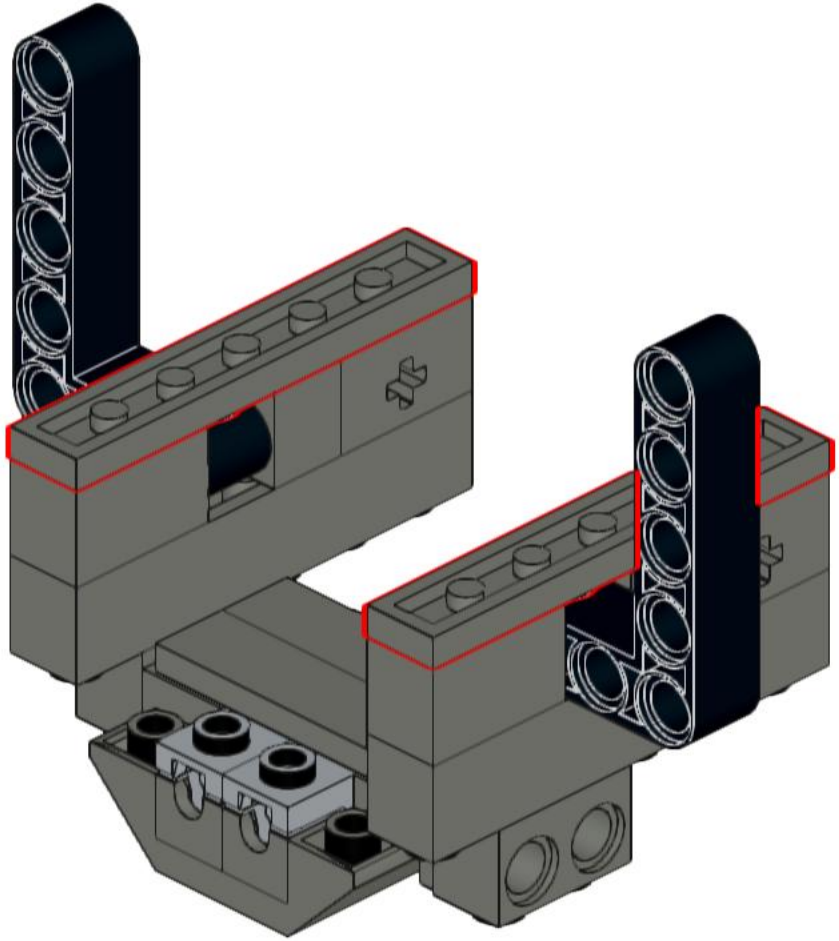

12

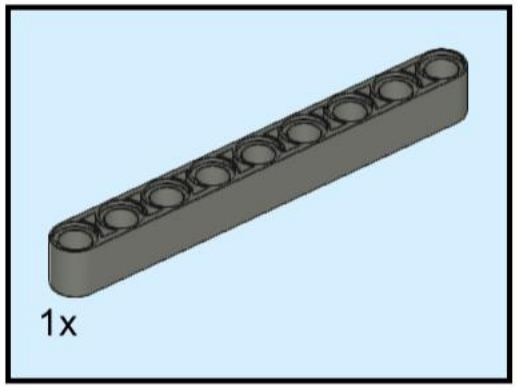

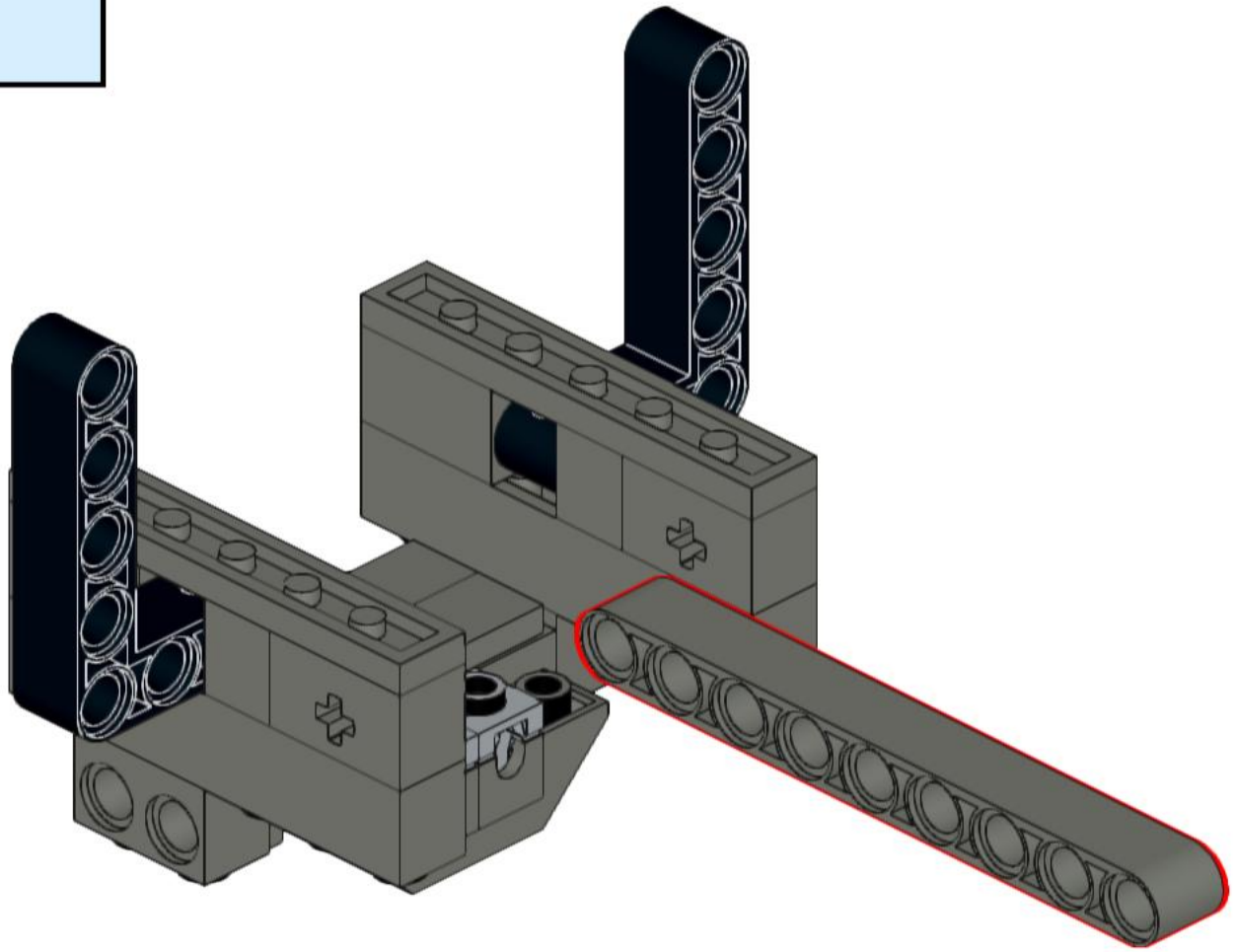

13

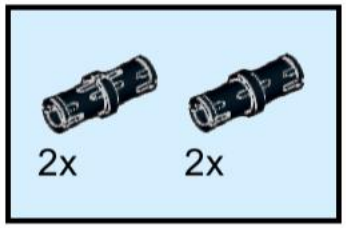

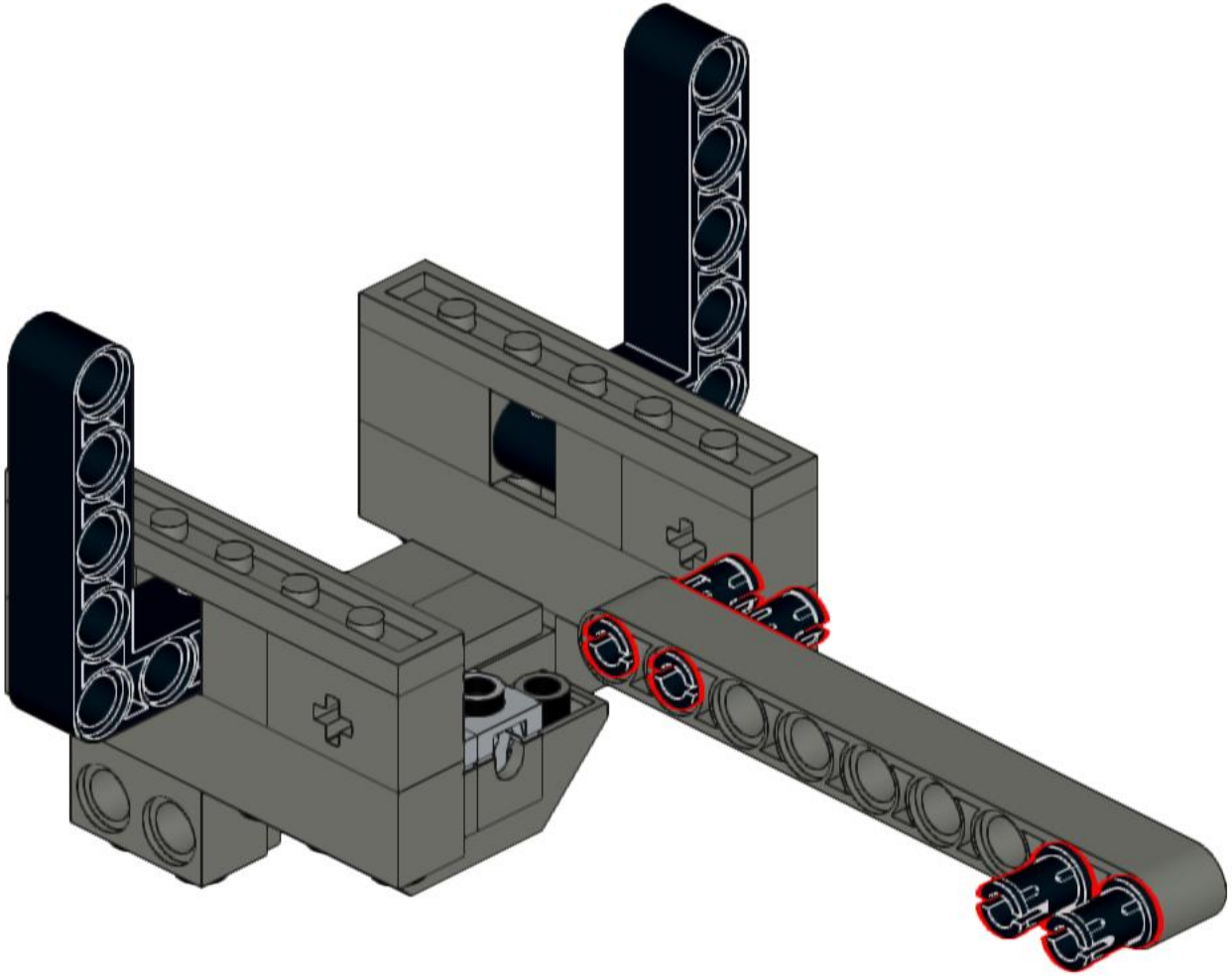

14

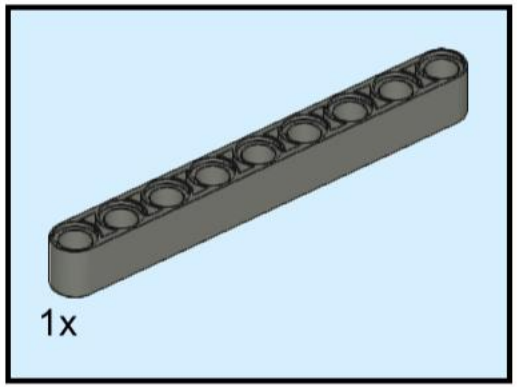

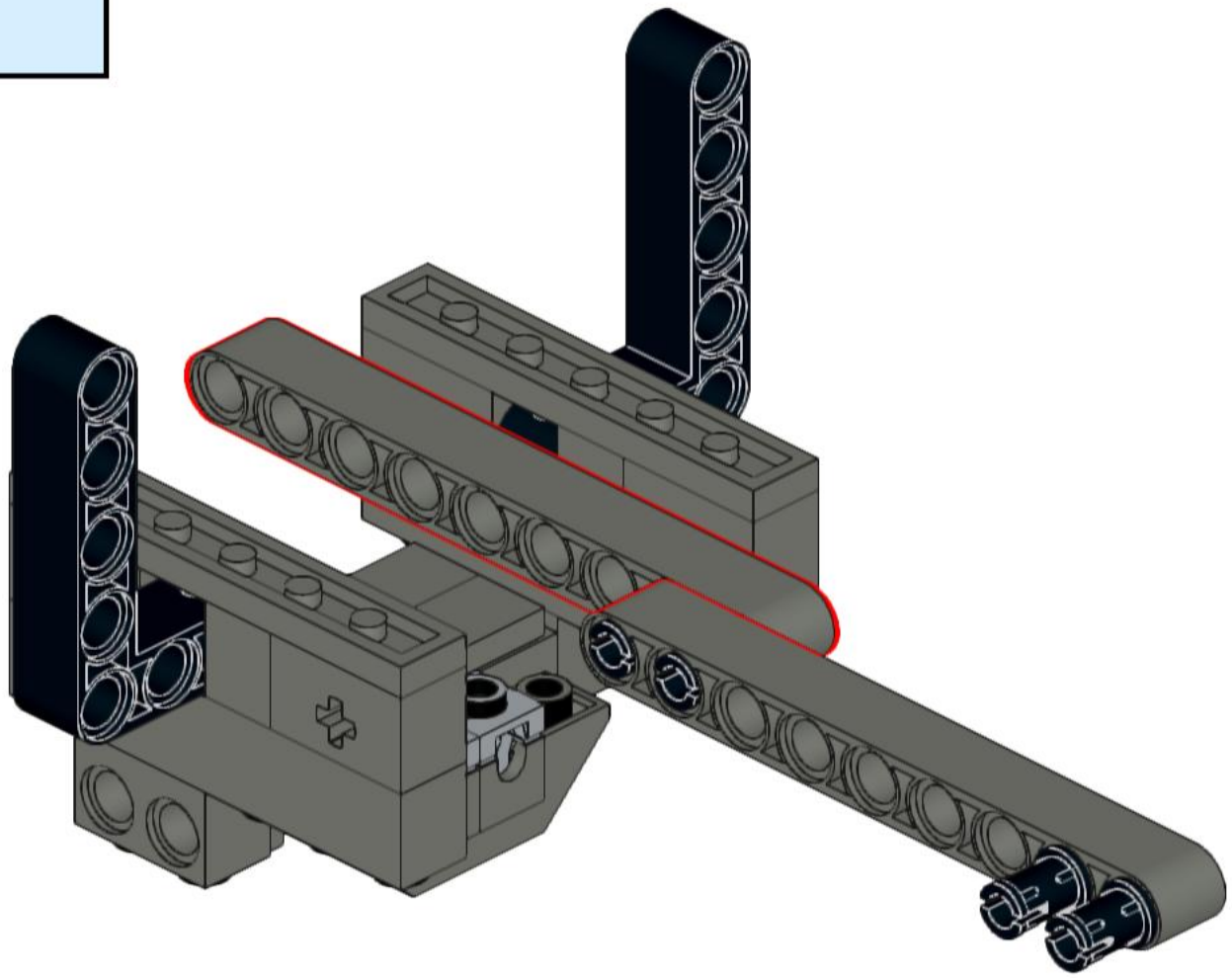

15

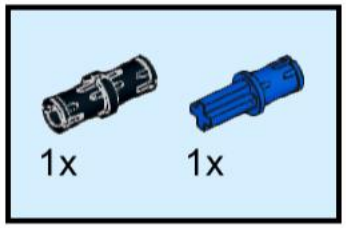

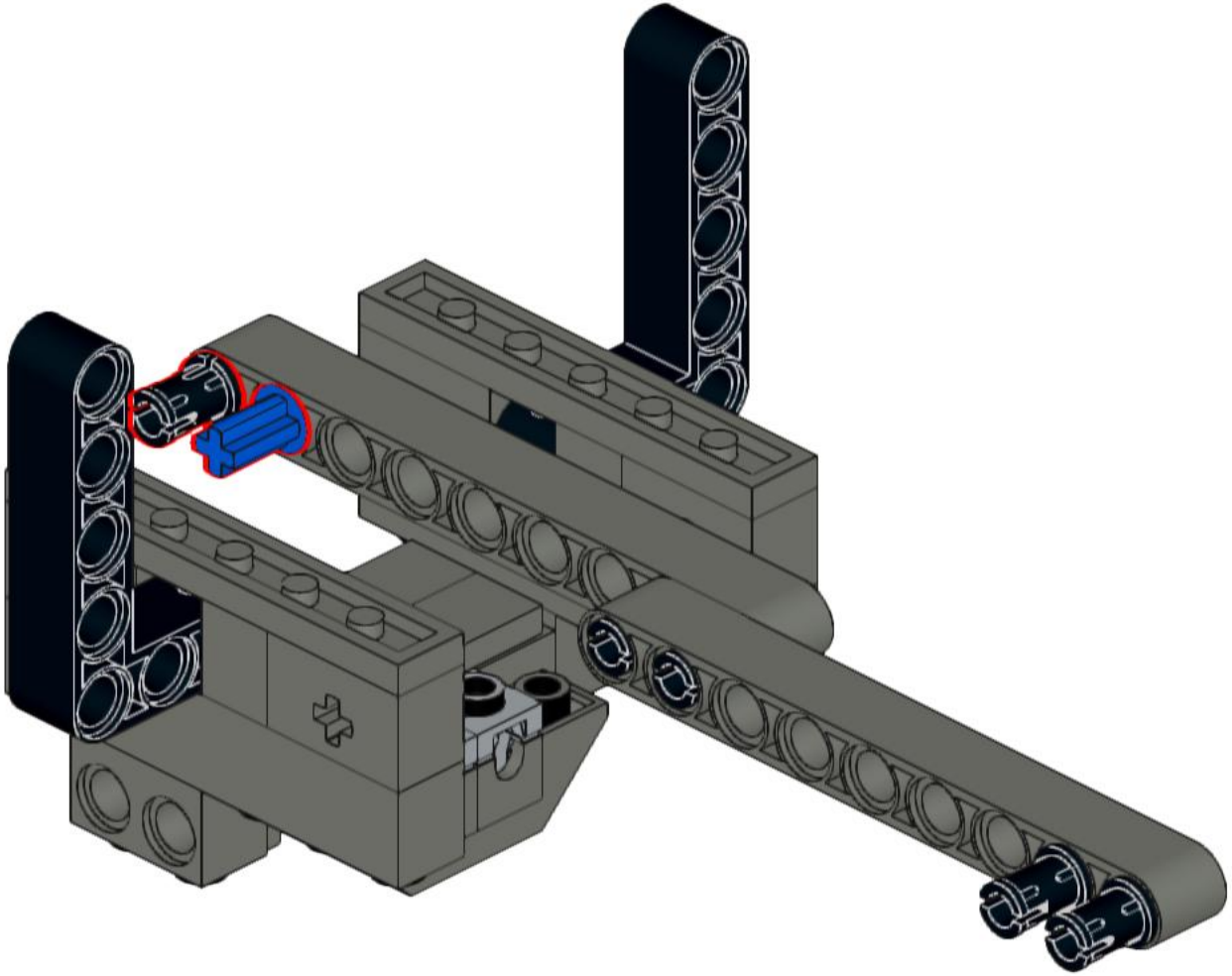

16

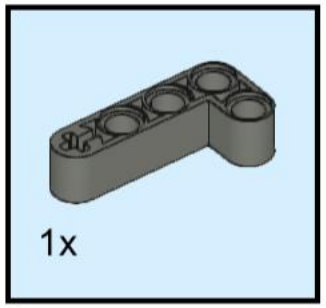

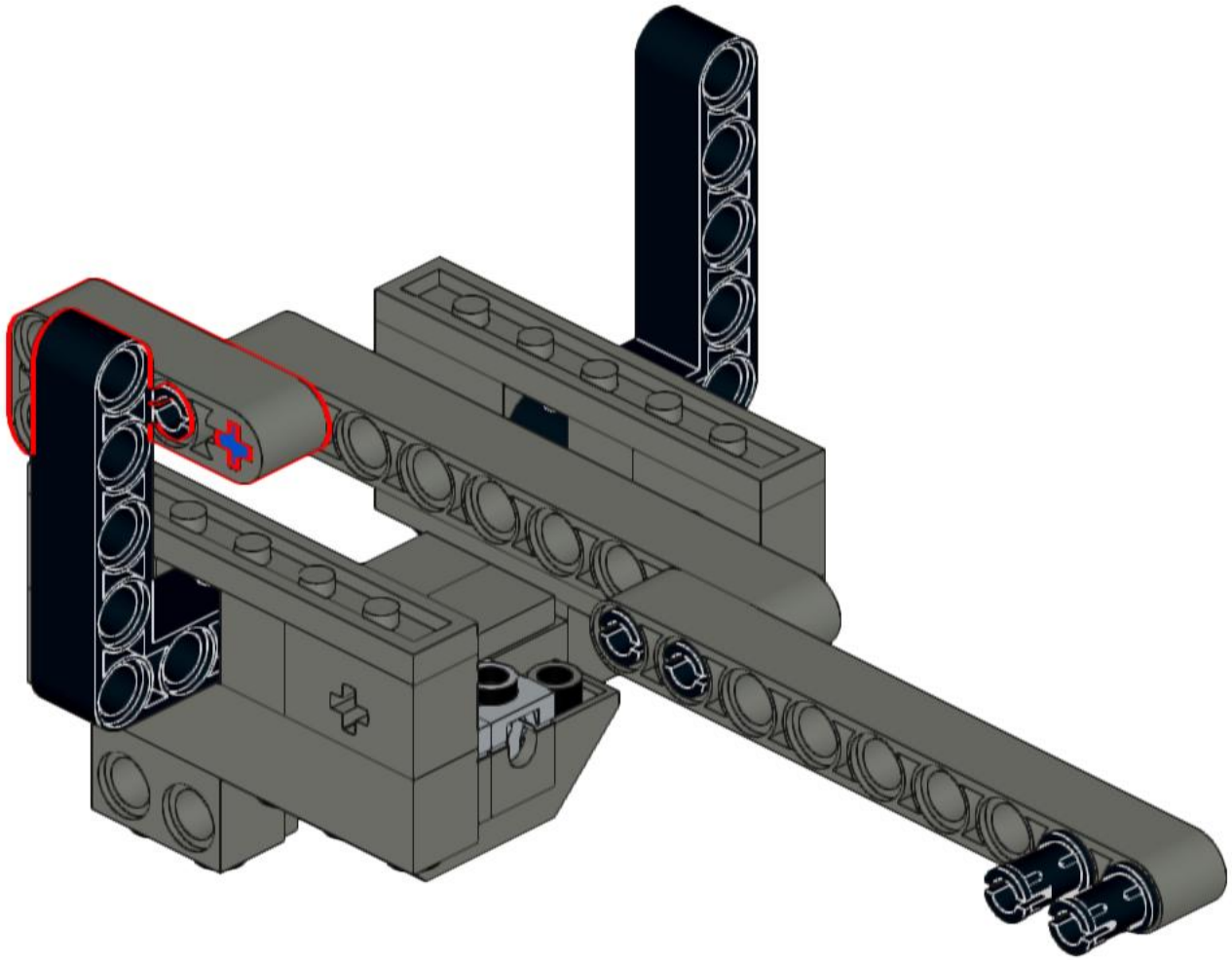

17

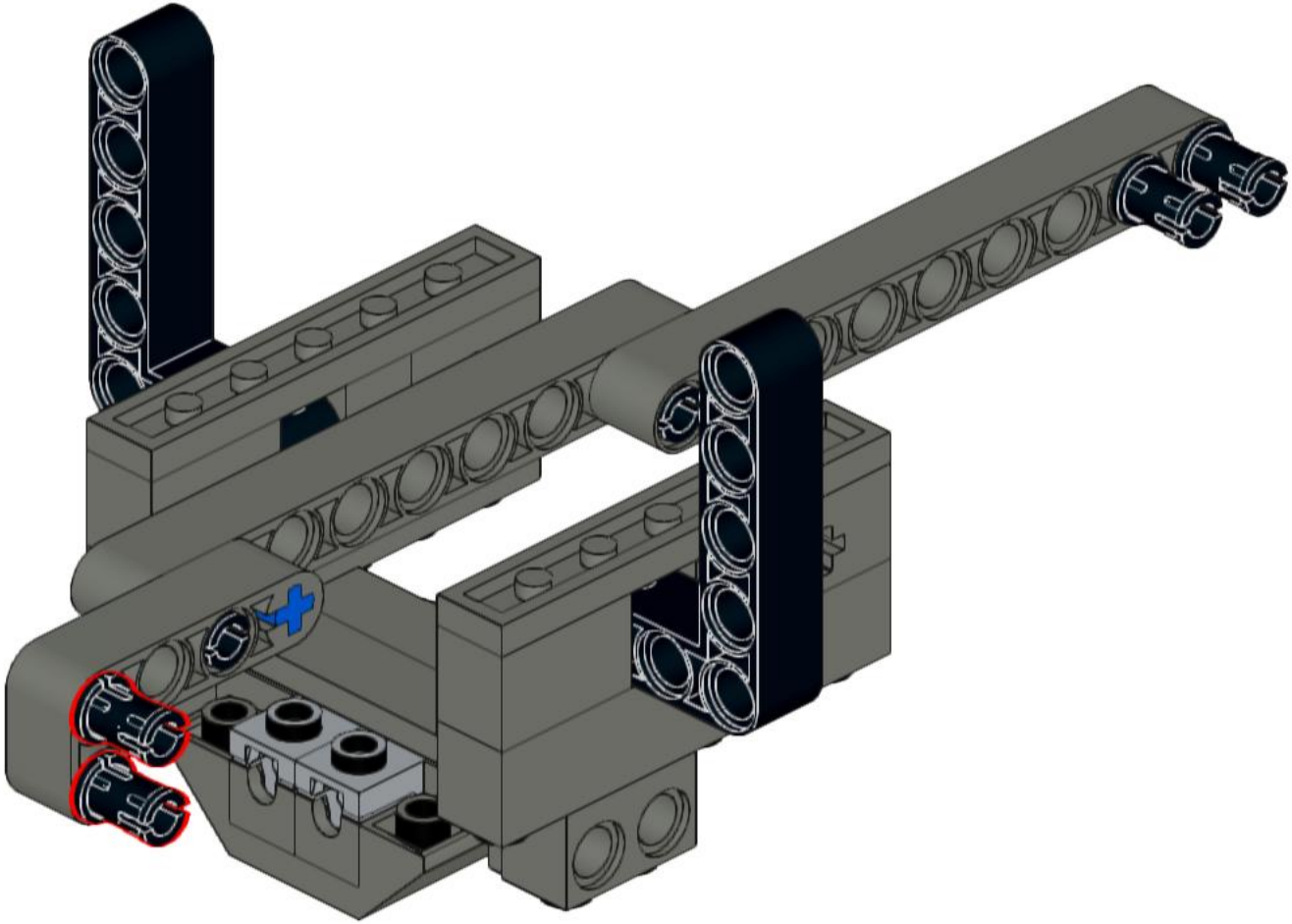

18

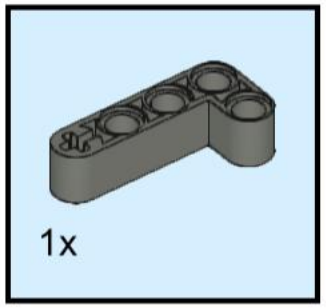

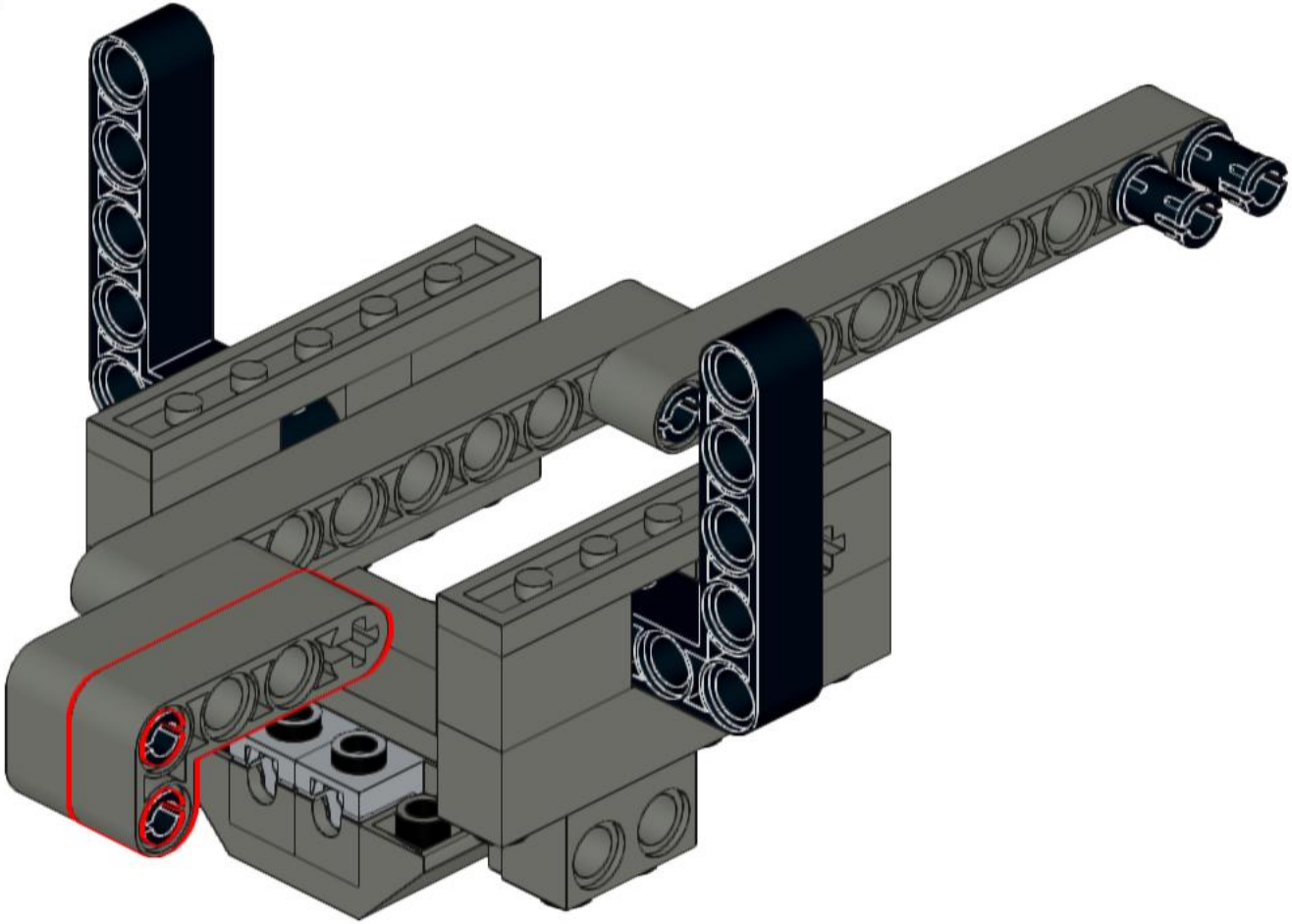

19

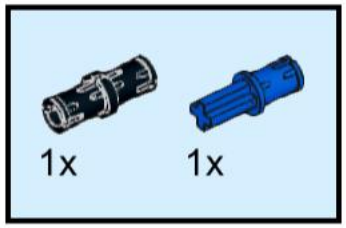

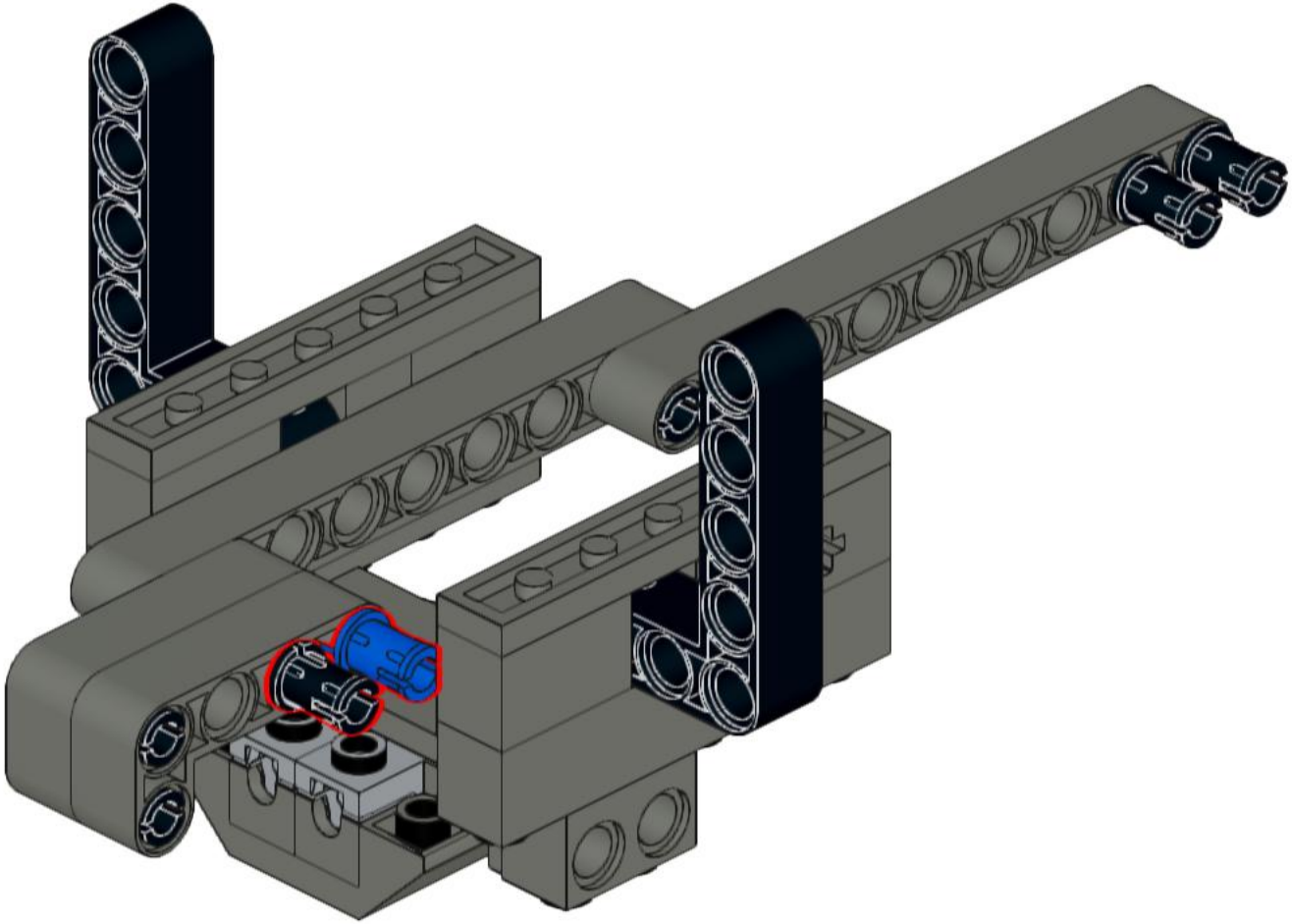

20

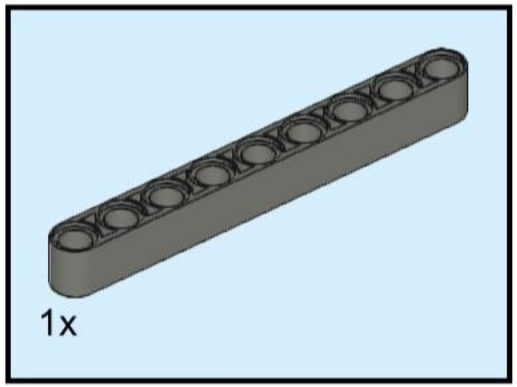

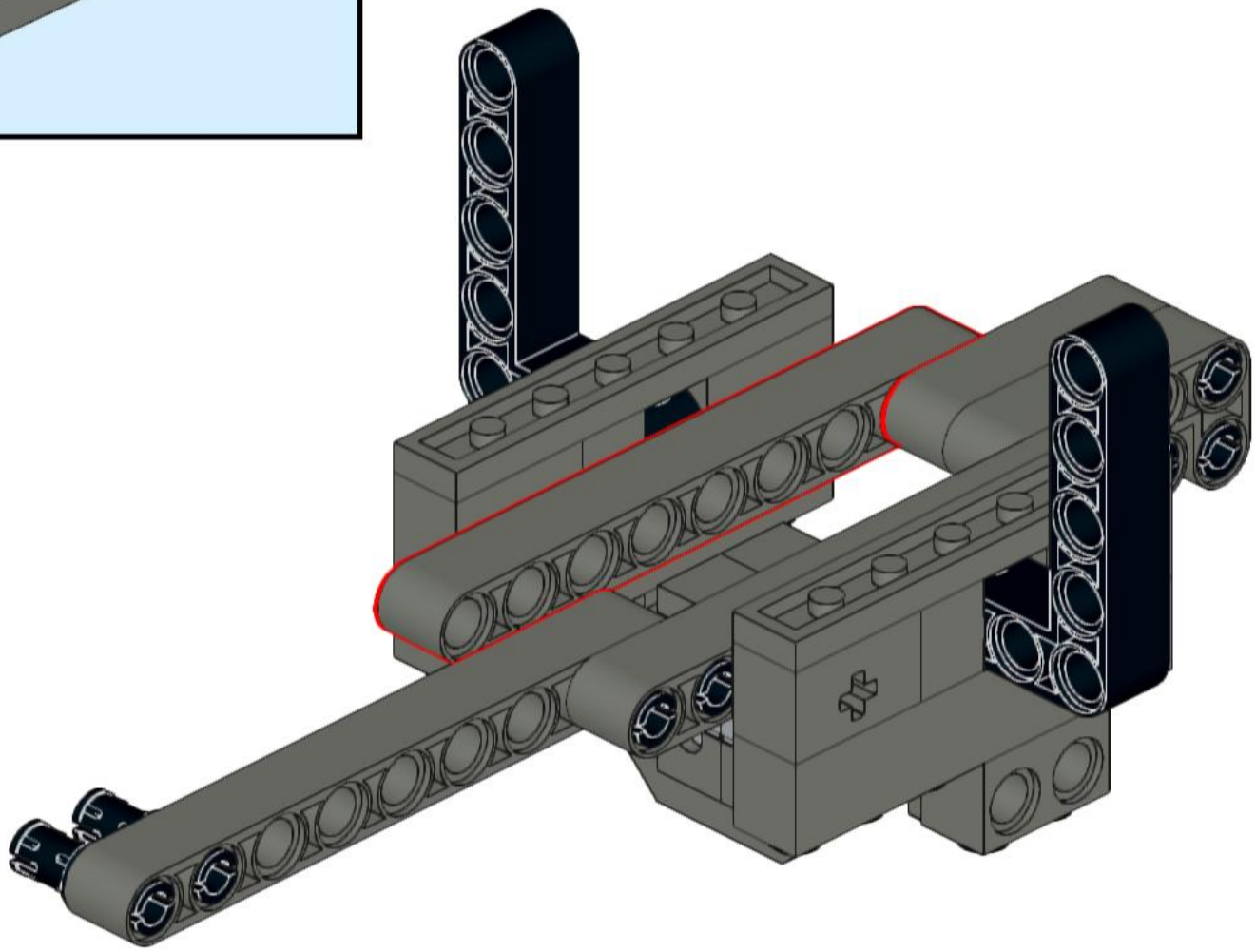

21

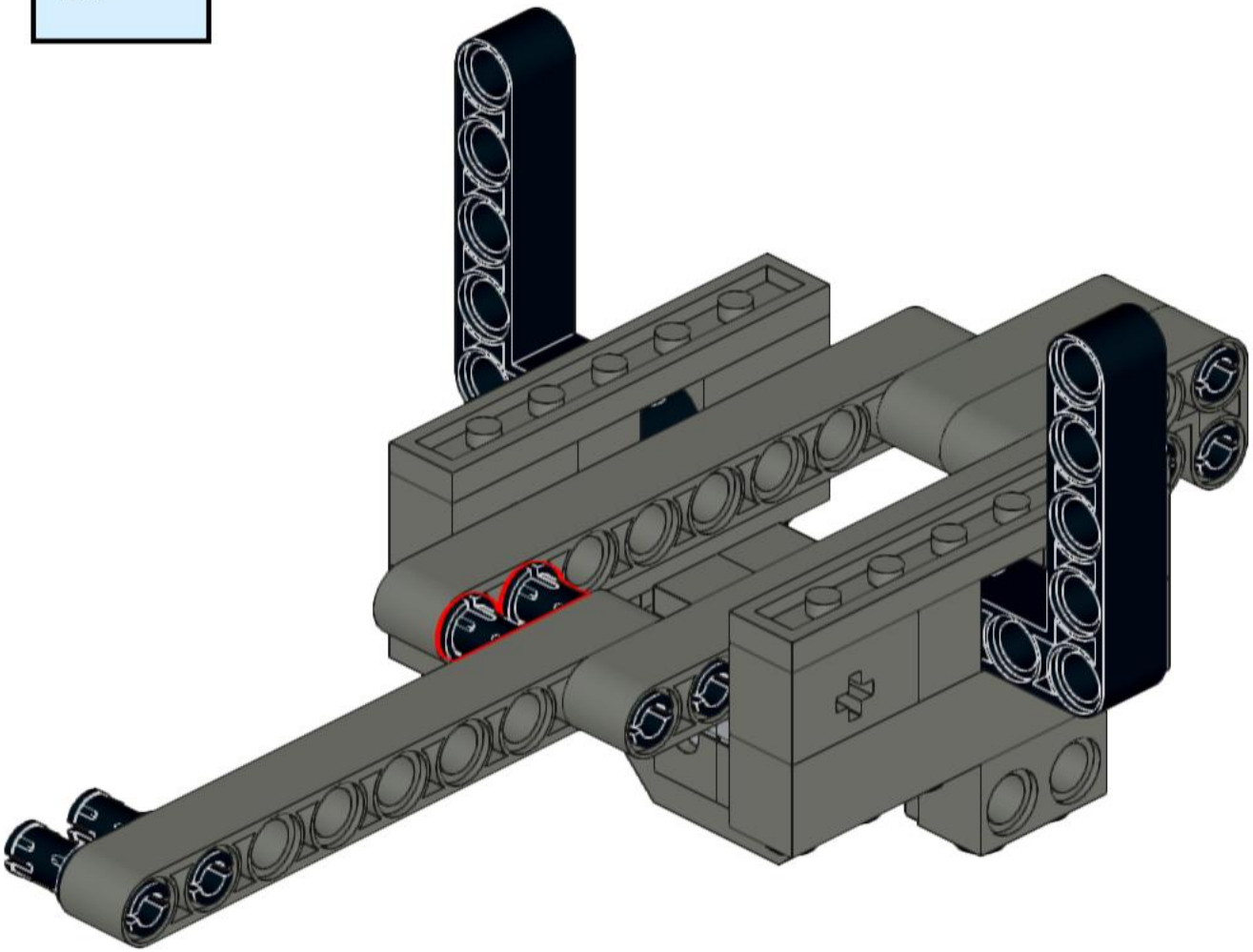

22

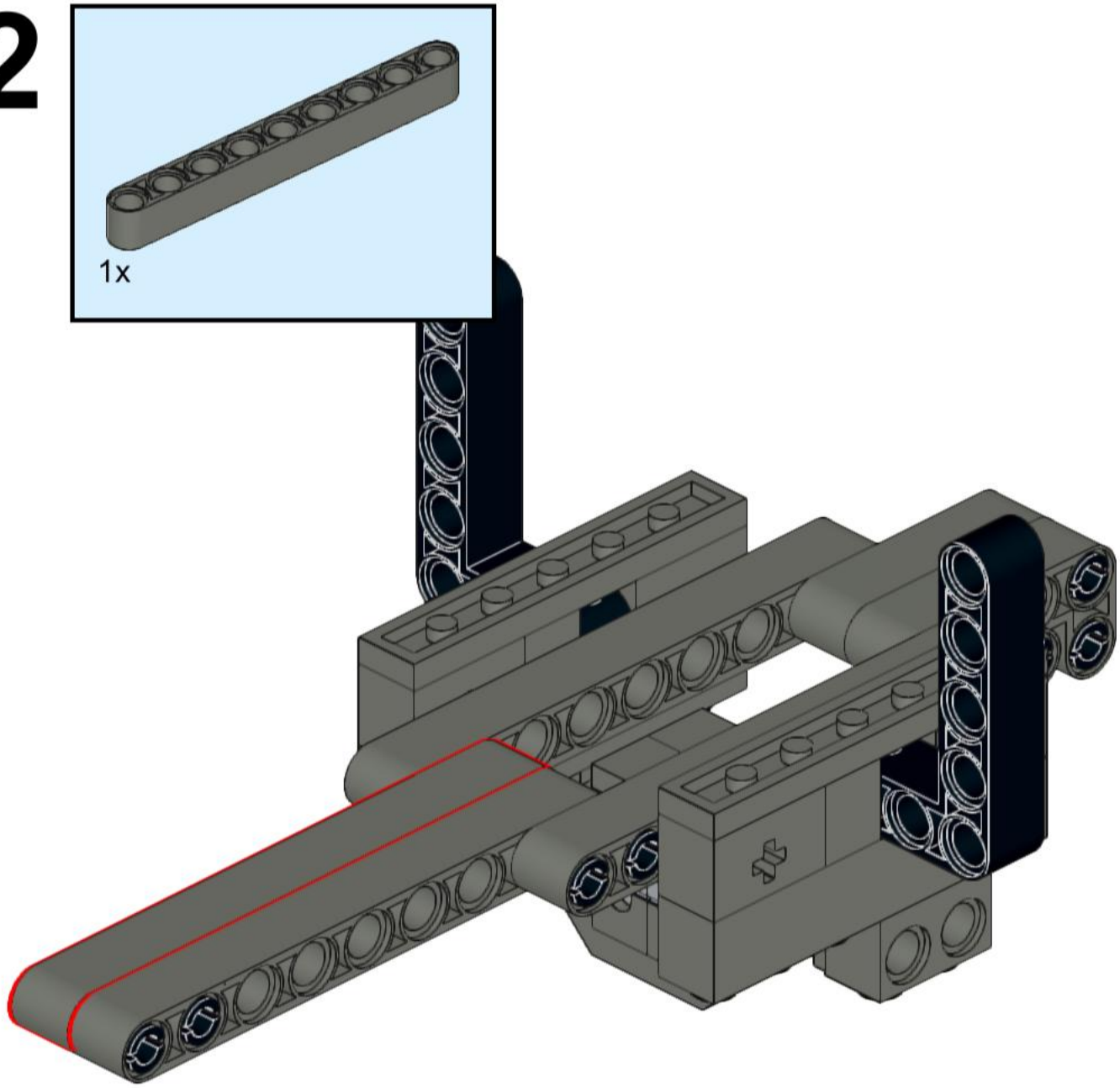

23

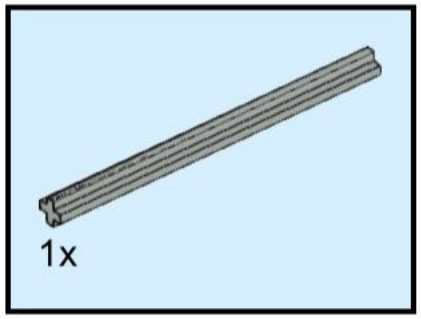

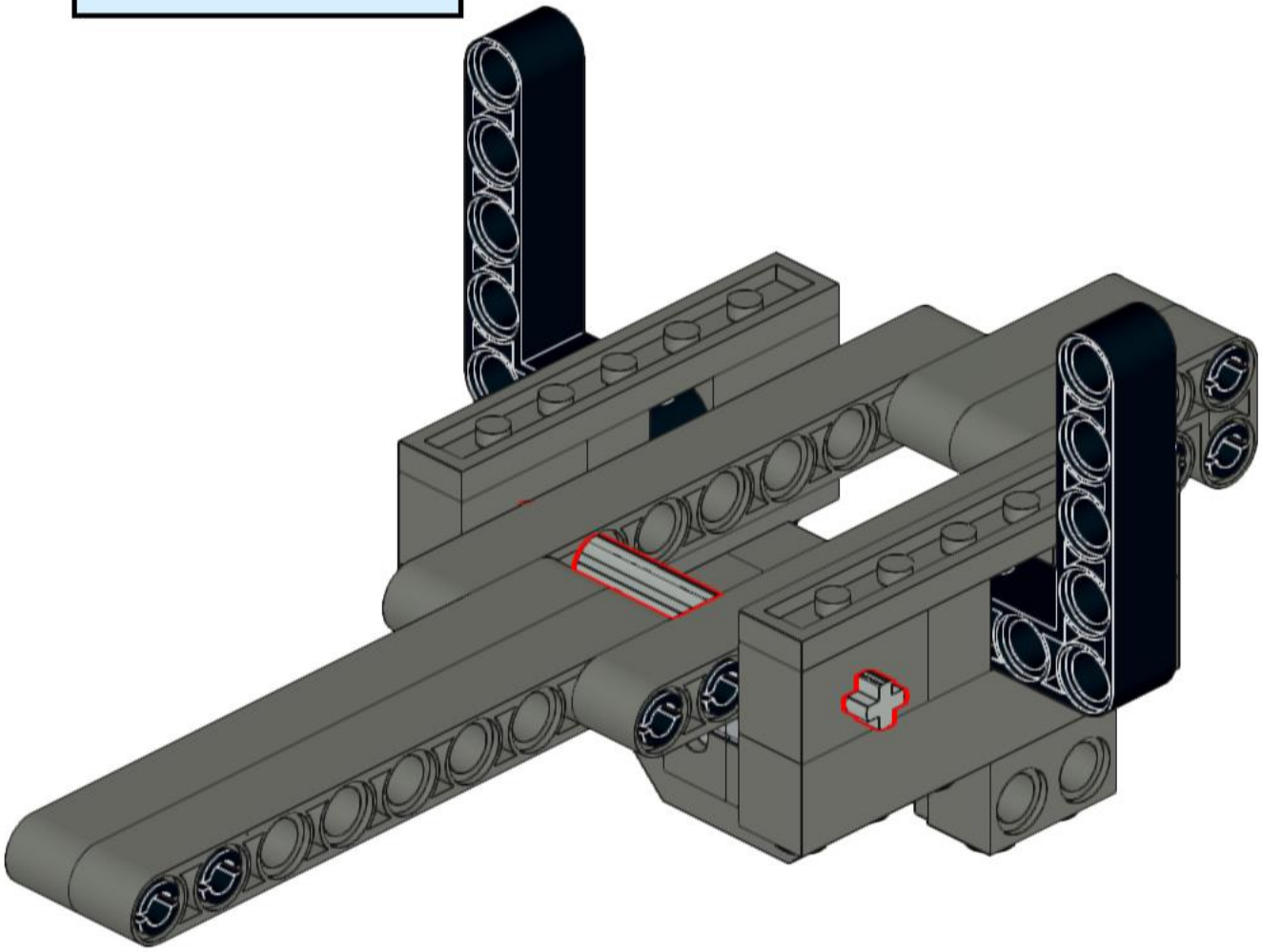

24

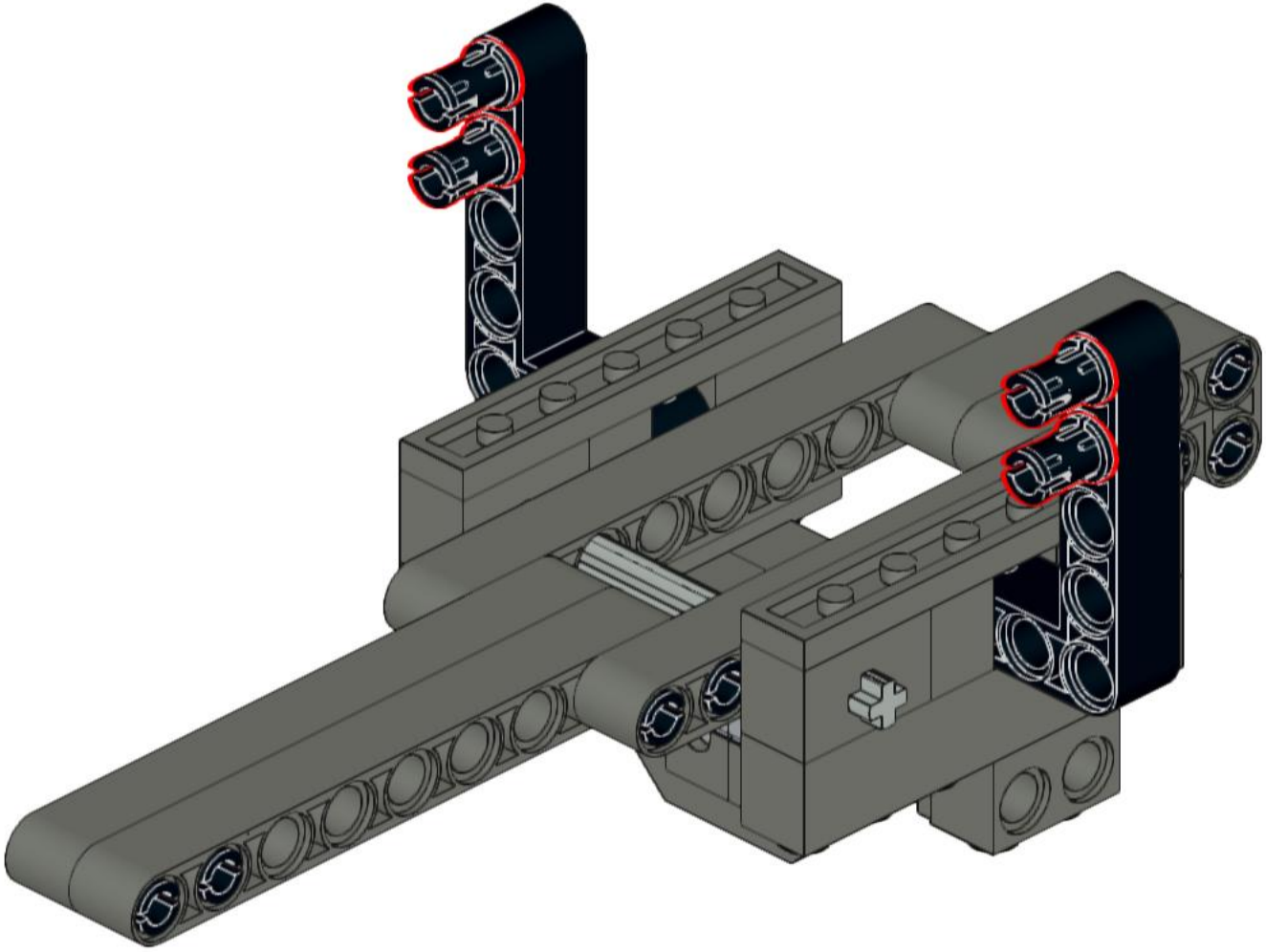

25

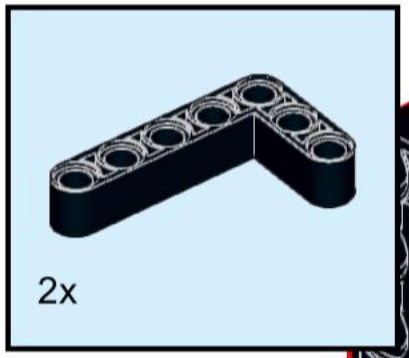

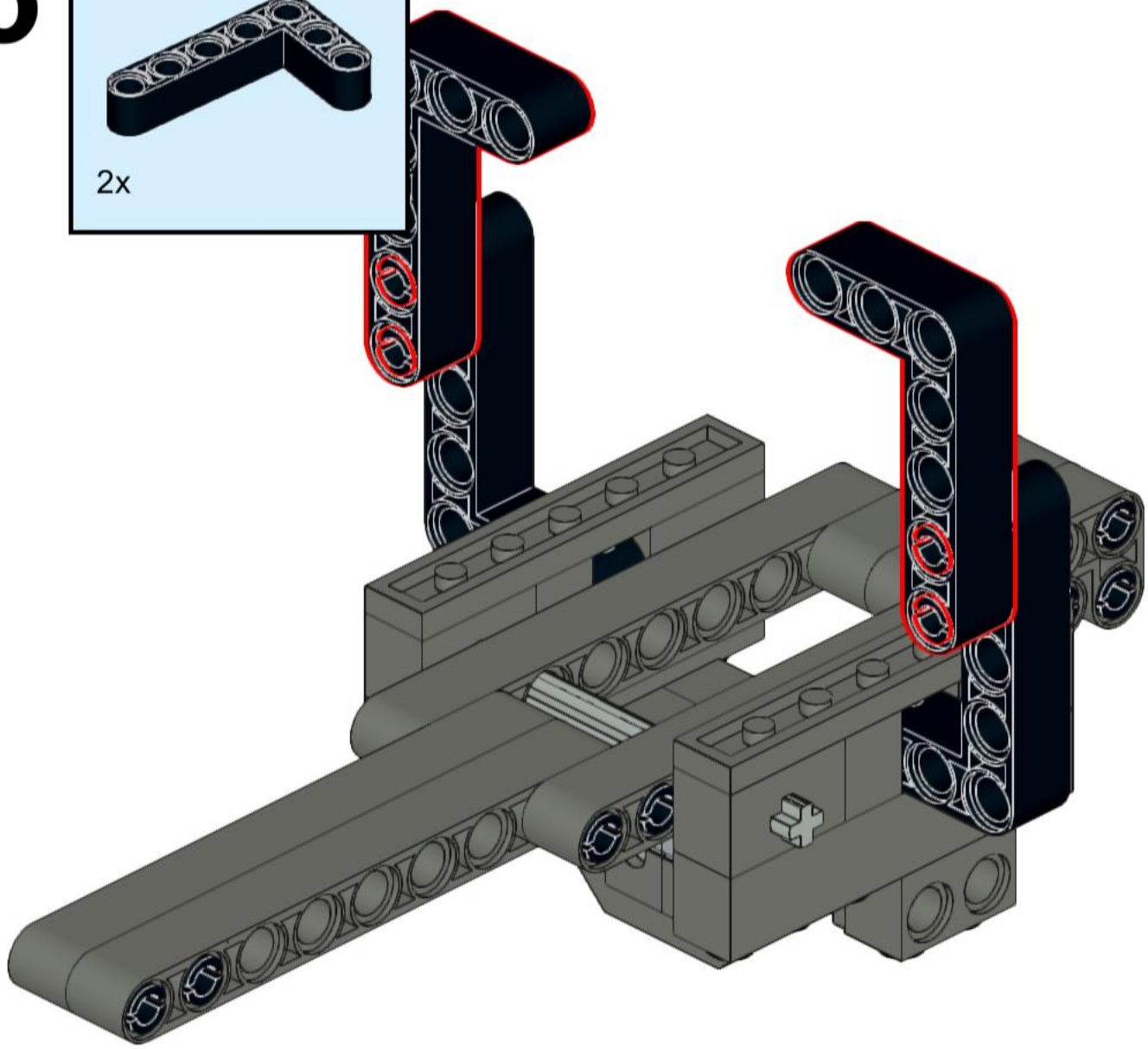

26

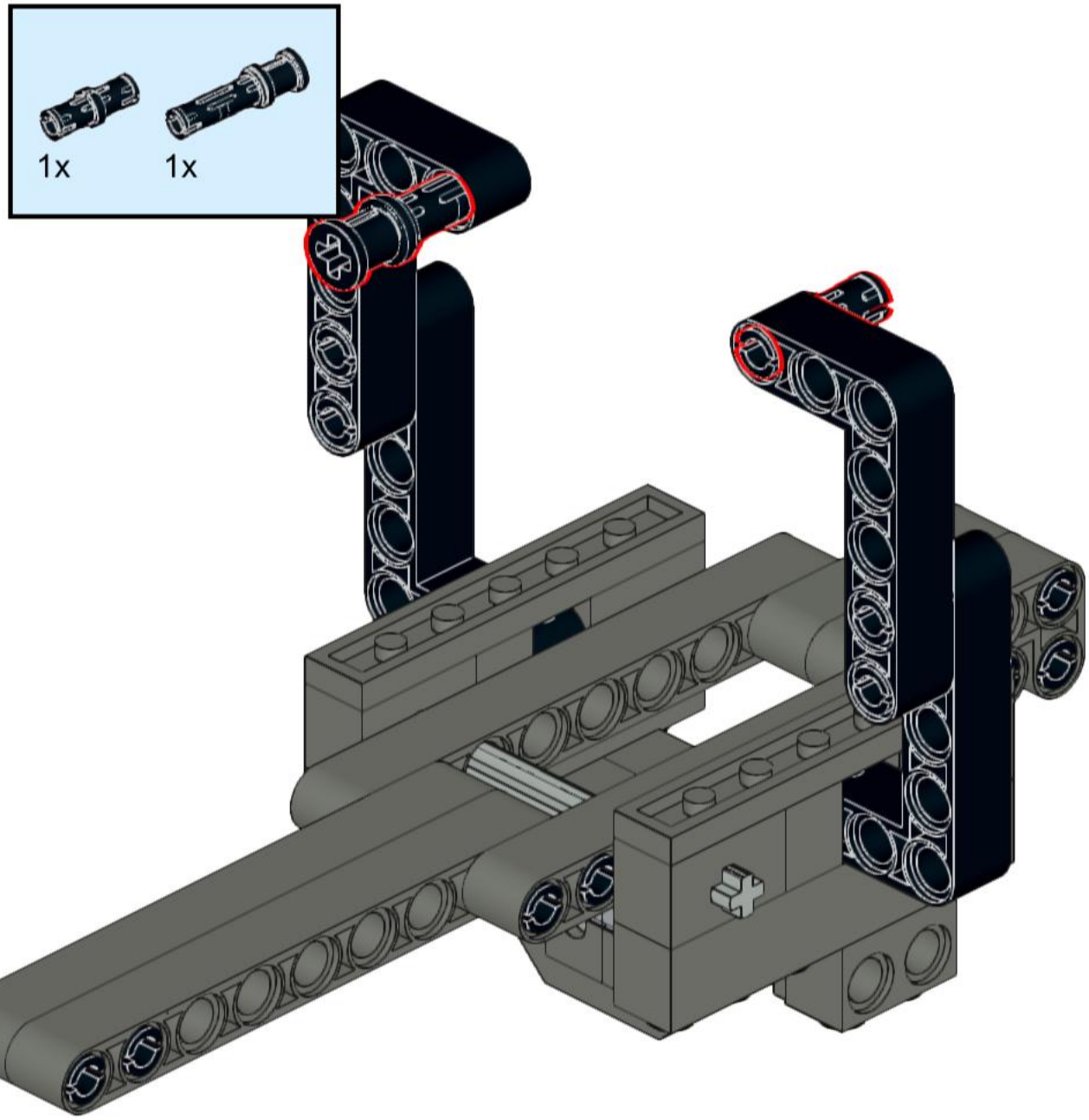

27

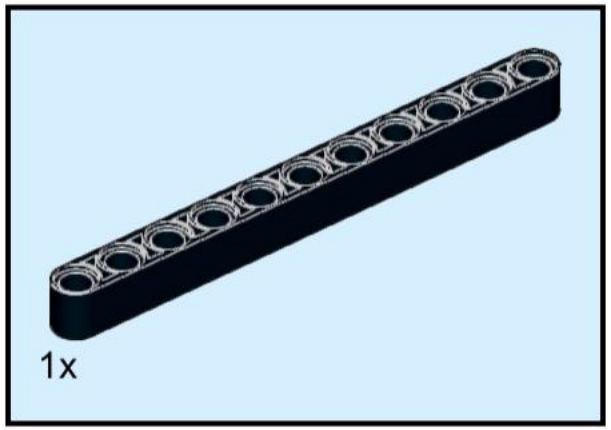

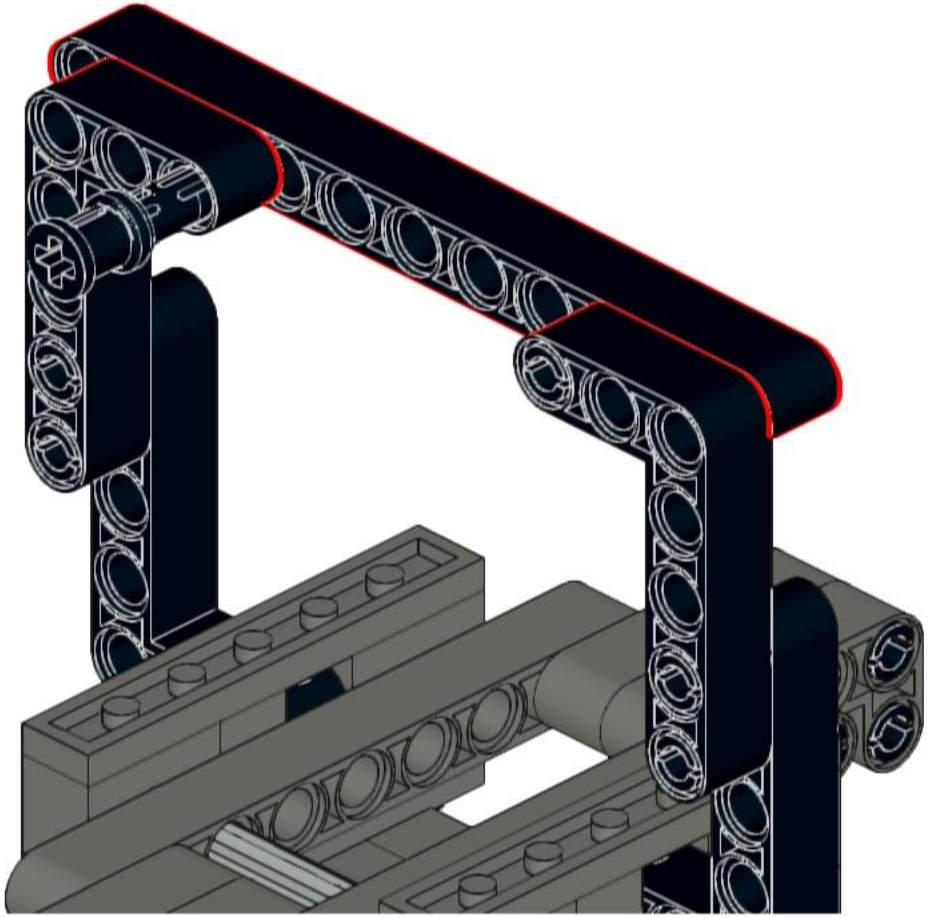
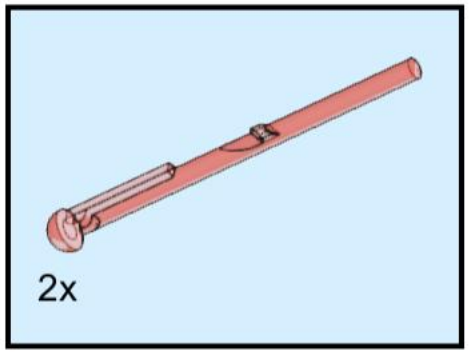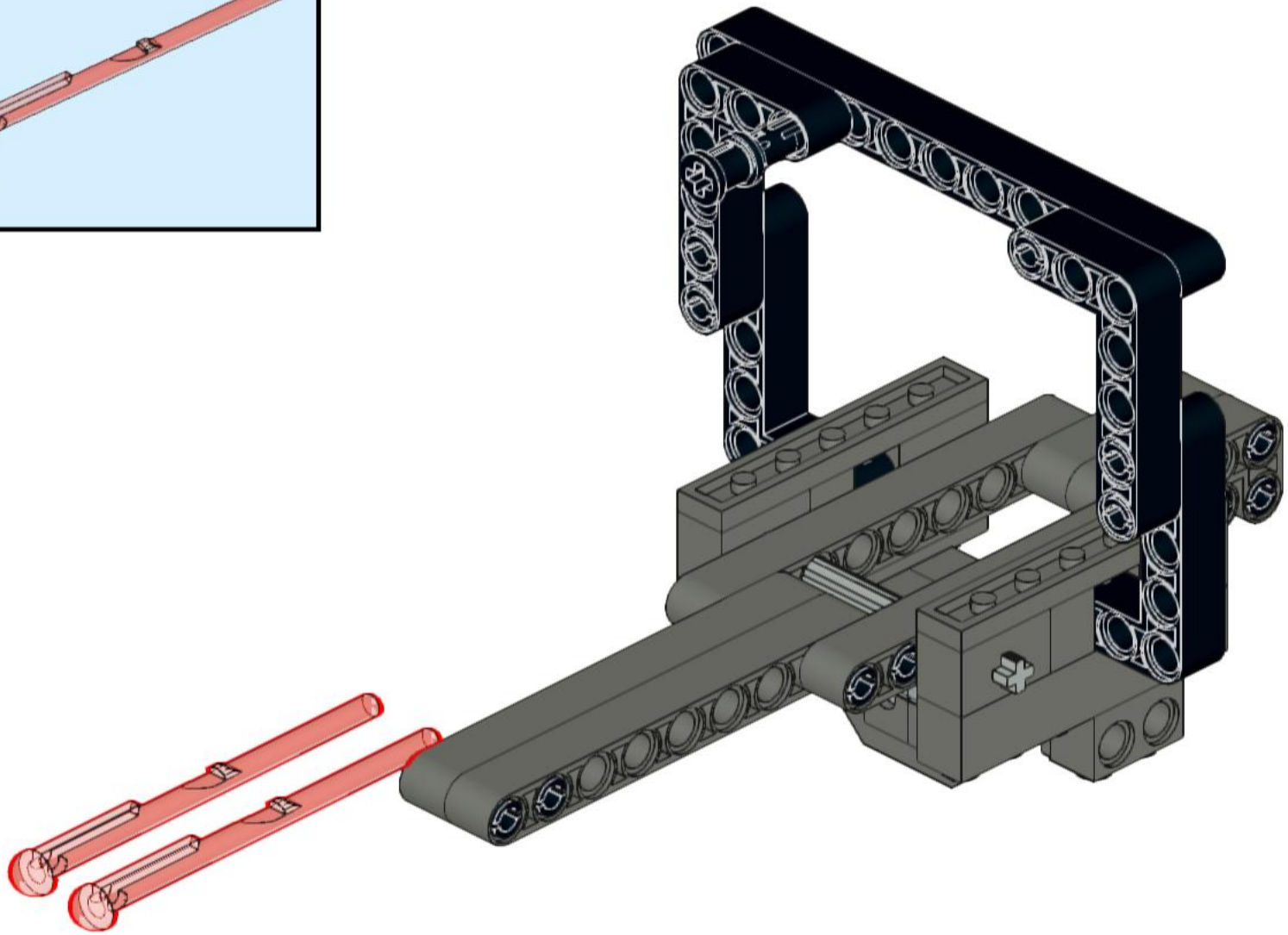
28