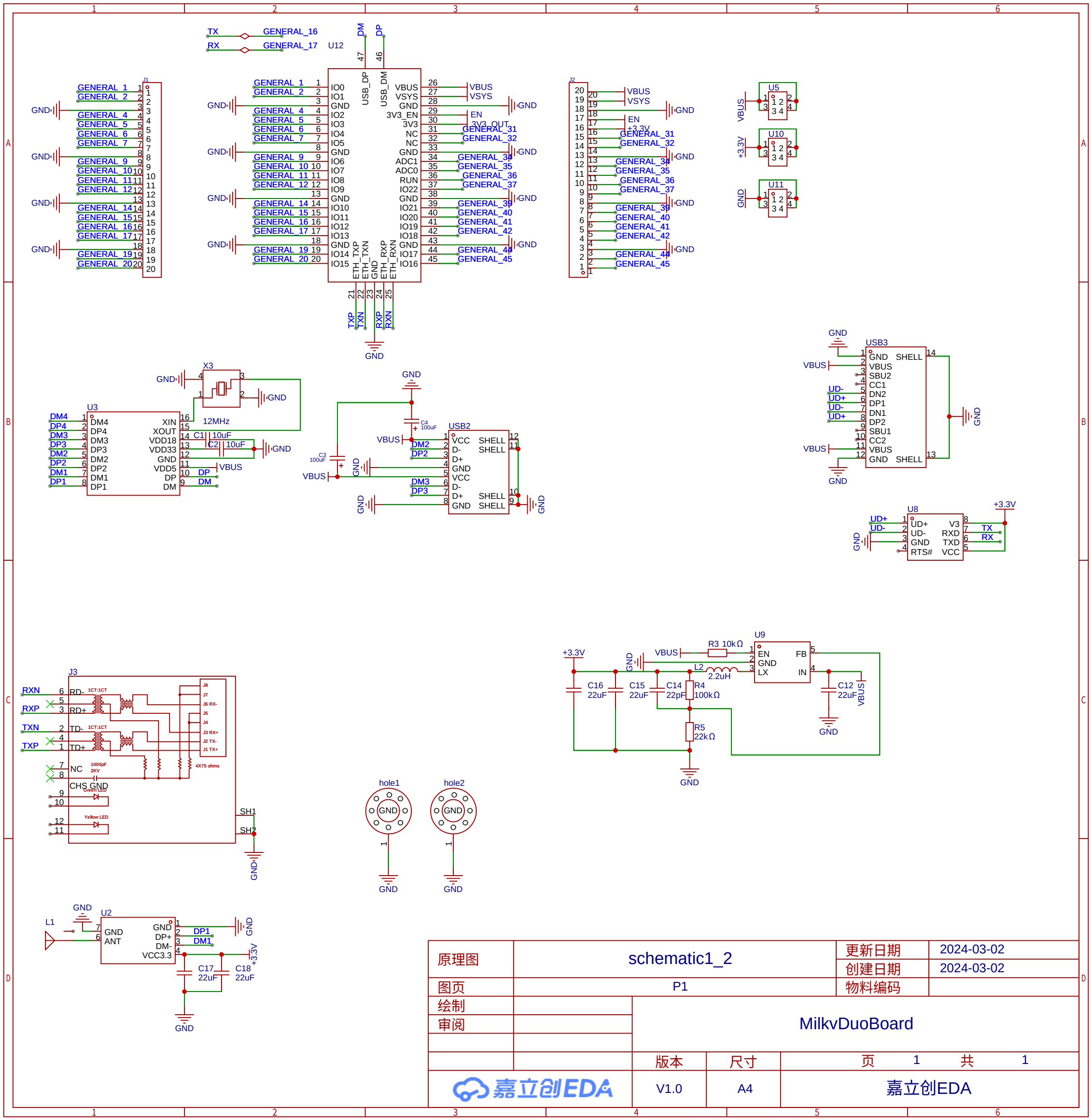
U12
J1
J2
U5
U10
U11
U3
X3
12MHz
USB2
USB3
U8
U9
J3
U2
hole1
hole2
原理图
schematic1_2
更新日期
2024-03-02
创建日期
2024-03-02
图页
P1
物料编码
绘制
审阅
MilkvDuoBoard
版本
尺寸
页 1 共 1
V1.0
A4
嘉立创EDA