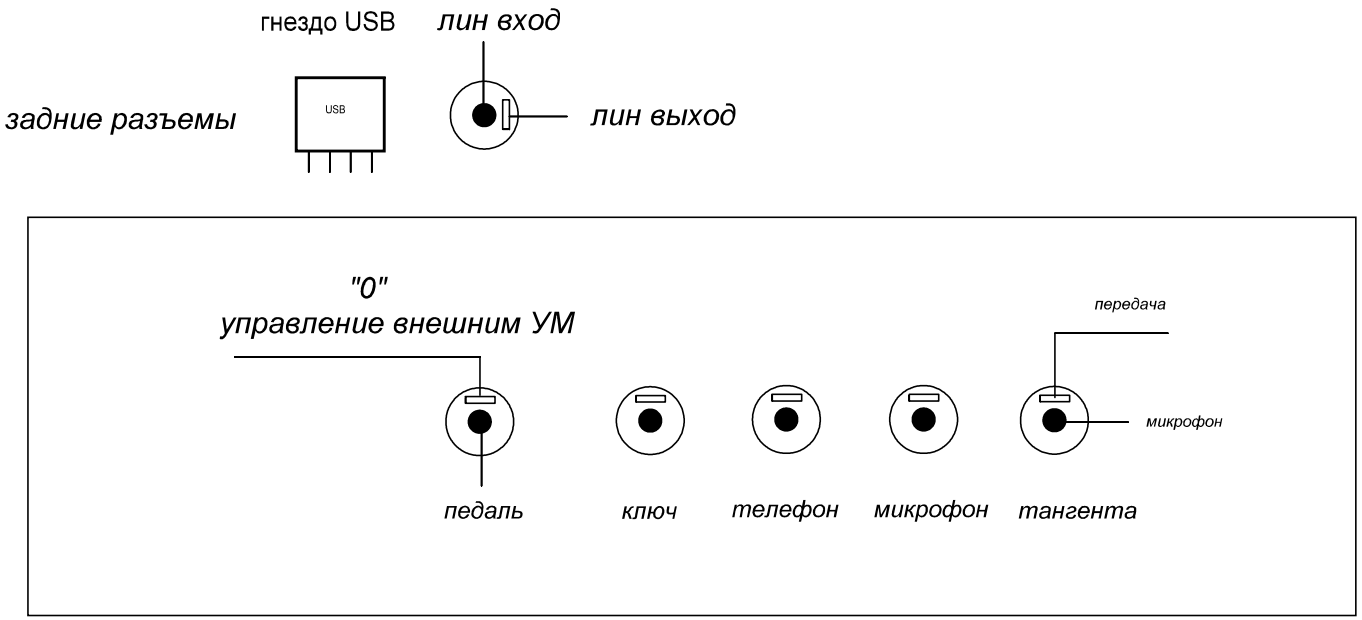

внешние подключения

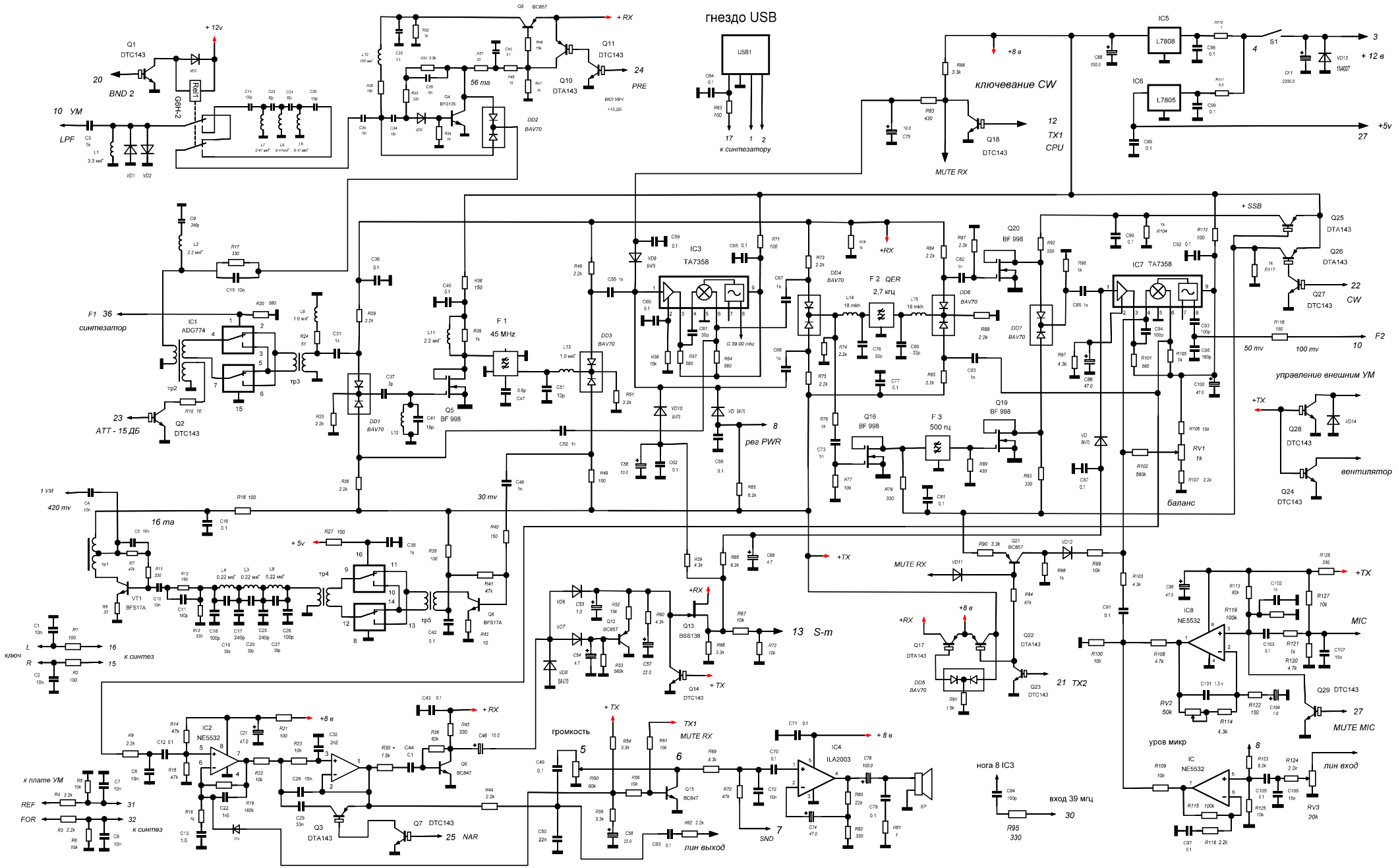
гнездо USB
USB1
к синтезатору
ключевание CW
MUTE RX
TX1
CPU
IC5
L7808
IC6
L7805
+ 12 в
+5v
+ 12v
Q1
DTC143
BND 2
10 УМ
LPF
G6H-2
+ RX
Q11
DTC143
Q10
DTA143
PRE
56 ma
Q4
BFG135
DD2
BAV70
Q18
DTC143
+ SSB
Q25
DTA143
Q26
DTA143
Q27
DTC143
CW
F2
50 mv
100 mv
управление внешним УМ
Q28
DTC143
Q24
DTC143
вентилятор
IC1
ADG774
F1 36
синтезатор
АТТ - 15 ДБ
Q2
DTC143
тр2
тр3
F 1
45 MHz
Q5
BF 998
DD1
BAV70
IC3
TA7358
G 39.00 mhz
F 2 QFR
2,7 кгц
DD4
BAV70
DD6
BAV70
DD7
BAV70
DD3
BAV70
Q20
BF 998
IC7 TA7358
Q16
BF 998
F 3
500 гц
Q19
BF 998
рег PWR
баланс
RV1
1k
30 mv
1 УМ
420 mv
16 ma
тр1
VT1
BFS17A
тр4
тр5
Q8
BFS17A
+ 5v
ключ
к синтез
Q13
BSS138
Q14
DTC143
13 S-m
Q12
BC857
Q21
BC857
Q22
DTA143
Q23
DTC143
21 TX2
Q17
DTA143
DD5
BAV70
IC8
NE5532
MIC
Q29 DTC143
27
MUTE MIC
уров микр
IC
NE5532
лин вход
RV3
20k
IC2
NE5532
к плате УМ
REF
FOR
к синтез
Q3
DTA143
Q7 DTC143
25 NAR
Q6
BC847
громкость
Q15
BC847
лин выход
IC4
ILA2003
SP
7
SND
нога 8 IC3
вход 39 мгц
30

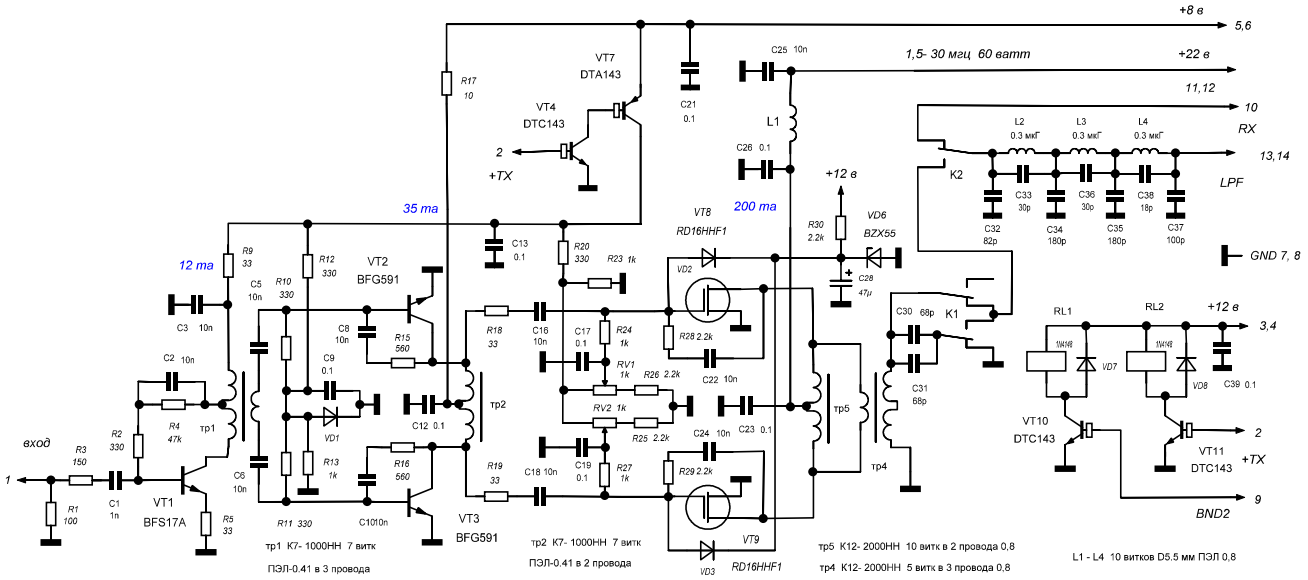
+8 в
5,6
1,5- 30 мгц 60 ватт
+22 в
11,12
10
RX
13,14
LPF
GND 7, 8
+12 в
3,4
2
+TX
9
BND2
вход
1
35 ma
12 ma
200 ma
VT7
DTA143
VT4
DTC143
VT1
BFS17A
VT2
BFG591
VT3
BFG591
VT8
RD16HHF1
VT9
RD16HHF1
VT10
DTC143
VT11
DTC143
K1
K2
RL1
RL2
тр1 К7- 1000НН 7 витк
ПЭЛ-0.41 в 3 провода
тр2 К7- 1000НН 7 витк
ПЭЛ-0.41 в 2 провода
тр5 К12- 2000НН 10 витк в 2 провода 0,8
тр4 К12- 2000НН 5 витк в 3 провода 0,8
L1 - L4 10 витков D5.5 мм ПЭЛ 0,8

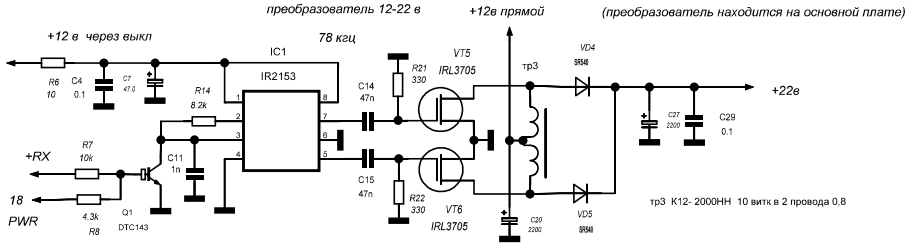
преобразователь 12-22 в
+12в прямой
(преобразователь находится на основной плате)
+12 в через выкл
78 кгц
IC1
IR2153
VT5
IRL3705
VT6
IRL3705
+22в
+RX
18
PWR
тр3 К12- 2000НН 10 витк в 2 провода 0.8

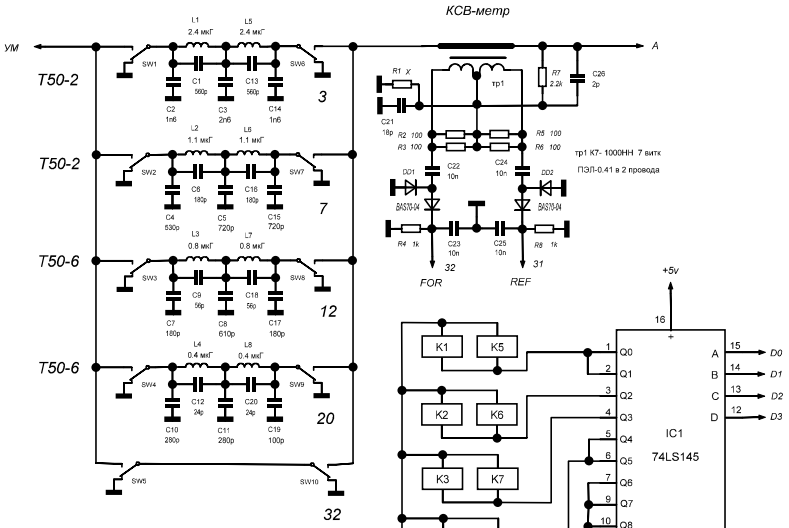
УМ
T50-2
T50-2
T50-6
T50-6
L1 2.4 мкГ
L5 2.4 мкГ
L2 1.1 мкГ
L6 1.1 мкГ
L3 0.8 мкГ
L7 0.8 мкГ
L4 0.4 мкГ
L8 0.4 мкГ
SW1
SW2
SW3
SW4
SW5
SW6
SW7
SW8
SW9
SW10
C1 560p
C2 1n6
C3 2n6
C13 560p
C14 1n6
C4 530p
C5 720p
C6 180p
C16 180p
C15 720p
C7 180p
C8 610p
C9 56p
C18 56p
C17 180p
C10 280p
C11 280p
C12 24p
C20 24p
C19 100p
3
7
12
20
32

КСВ-метр
A
R1 X
C21 18p
тр1
R7 2.2k
C26 2p
R2 100
R3 100
R5 100
R6 100
тр1 К7- 1000НН 7 витк
ПЭЛ-0.41 в 2 провода
DD1
DD2
C22 10n
C24 10n
BAS70-04
BAS70-04
R4 1k
R8 1k
C23 10n
C25 10n
32
31
FOR
REF
+5v
16
IC1
74LS145
Q0
Q1
Q2
Q3
Q4
Q5
Q6
Q7
Q8
Q9
A
B
C
D
D0
D1
D2
D3
8
K1
K2
K3
K4
K5
K6
K7
K8
K9

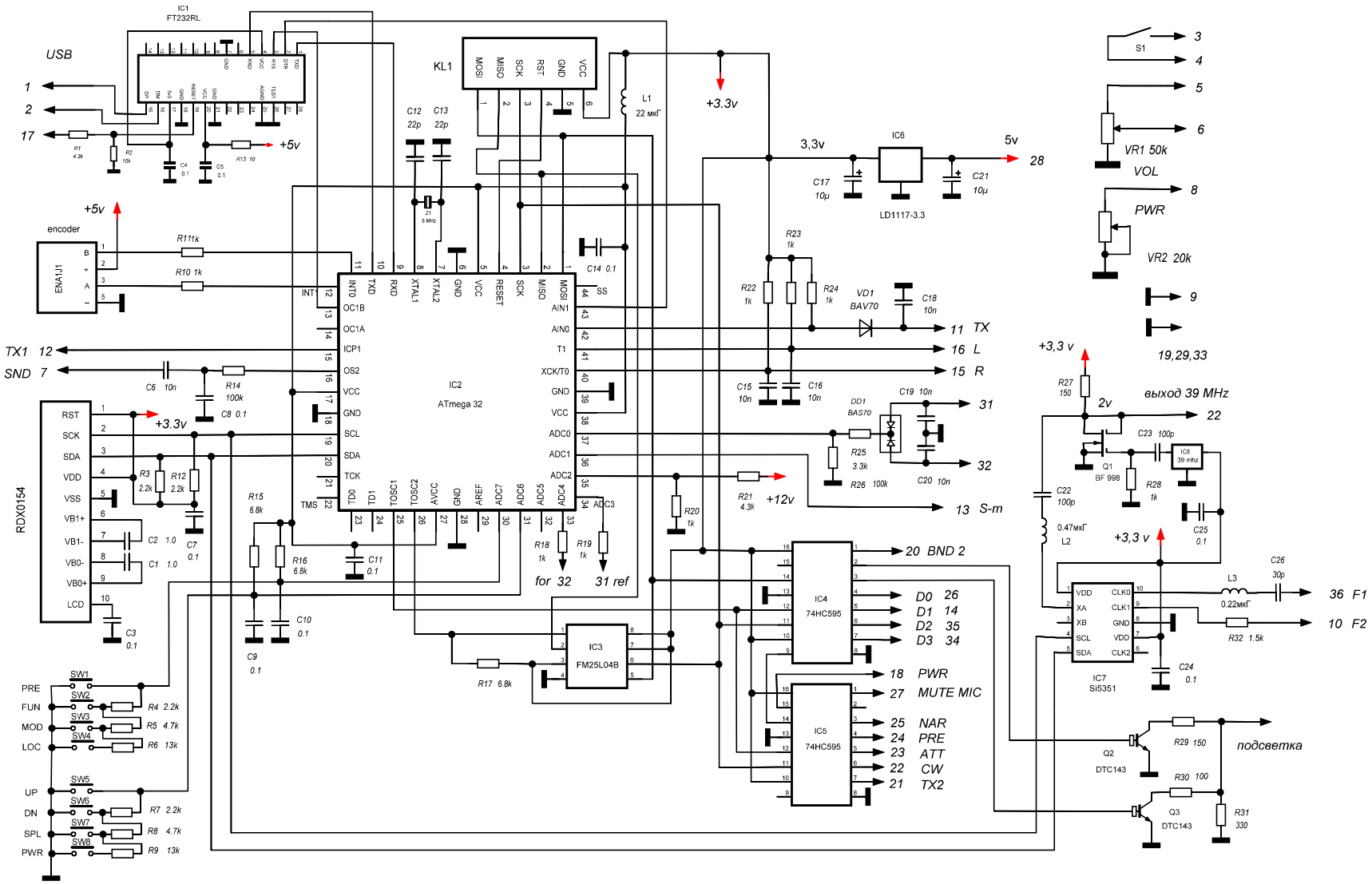
IC1
FT232RL
USB
KL1
MOSI
MISO
SCK
RST
GND
VCC
L1
22 мкГ
+3.3v
C12
22p
C13
22p
Z1
8 MHz
+5v
encoder
ENA1J1
R111k
R10 1k
C14 0.1
IC2
ATmega 32
INT0
TXD
RXD
XTAL1
XTAL2
GND
VCC
RESET
MISO
MOSI
SS
OC1B
OC1A
ICP1
OS2
VCC
GND
SCL
SDA
TCK
TMS
AIN1
AIN0
T1
XCK/T0
GND
VCC
ADC0
ADC1
ADC2
ADC3
TX1 12
SND 7
C6 10n
R14
100k
C8 0.1
RDX0154
RST
SCK
SDA
VDD
VSS
VB1+
VB1-
VB0-
VB0+
LCD
R3
2.2k
R12
2.2k
C7
0.1
C2 1.0
C1 1.0
C3
0.1
R15
6.8k
R16
6.8k
C9
0.1
C10
0.1
C11
0.1
R18
1k
R19
1k
for 32
31 ref
R20
1k
R21
4.3k
+12v
R17 6.8k
IC3
FM25L04B
IC4
74HC595
IC5
74HC595
20 BND 2
D0 26
D1 14
D2 35
D3 34
18 PWR
27 MUTE MIC
25 NAR
24 PRE
23 ATT
22 CW
21 TX2
3,3v
IC6
LD1117-3.3
5v
28
C17
10µ
C21
10µ
R23
1k
R22
1k
R24
1k
VD1
BAV70
C18
10n
11 TX
16 L
15 R
C15
10n
C16
10n
DD1
BAS70
C19 10n
31
R25
3.3k
R26 100k
C20 10n
32
13 S-m
S1
3
4
5
6
VR1 50k
VOL
8
PWR
VR2 20k
9
19,29,33
+3,3 v
R27
150
2v
выход 39 MHz
22
C23 100p
Q1
BF 998
R28
1k
IC8
39 mhz
C25
0.1
C22
100p
0.47мкГ
L2
+3,3 v
C26
30p
L3
0.22мкГ
36 F1
R32 1.5k
10 F2
VDD
XA
XB
SCL
SDA
CLK0
CLK1
GND
VDD
CLK2
IC7
Si5351
C24
0.1
R29 150
подсветка
Q2
DTC143
R30 100
Q3
DTC143
R31
330
PRE
FUN
MOD
LOC
SW1
SW2
SW3
SW4
R4 2.2k
R5 4.7k
R6 13k
UP
DN
SPL
PWR
SW5
SW6
SW7
SW8
R7 2.2k
R8 4.7k
R9 13k