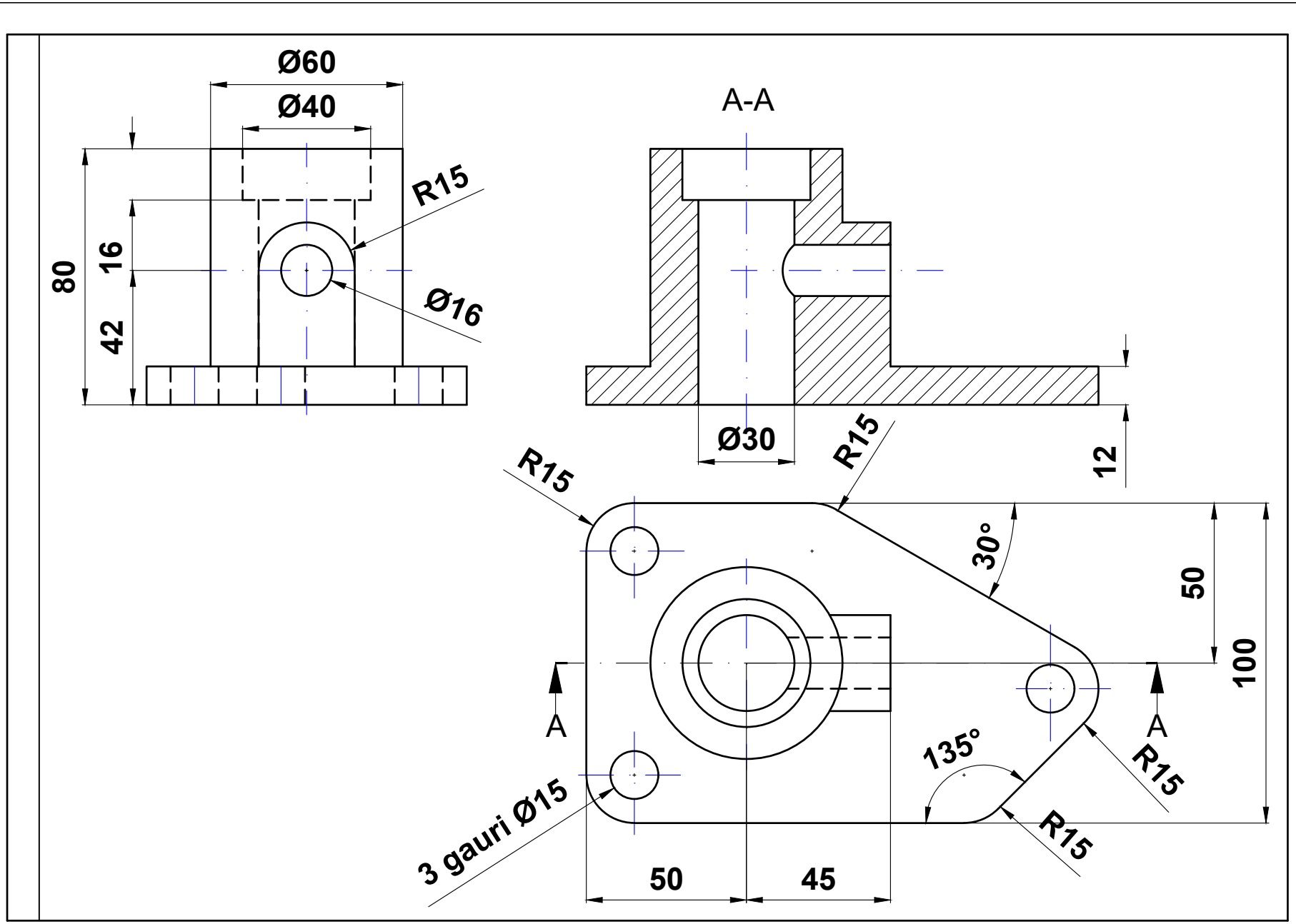
Ø60
Ø40
R15
Ø16
80
16
42
A-A
Ø30
12
R15
R15
30°
50
100
A
A
135°
R15
R15
3 gauri Ø15
50
45