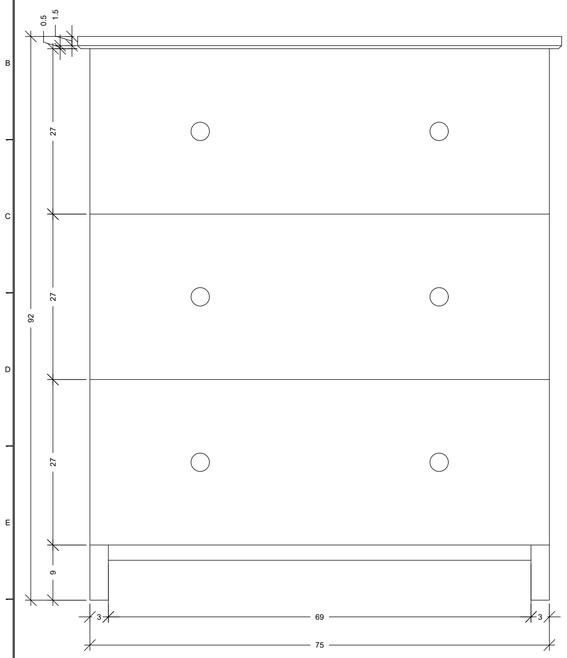

PROSPETTO FRONTALE

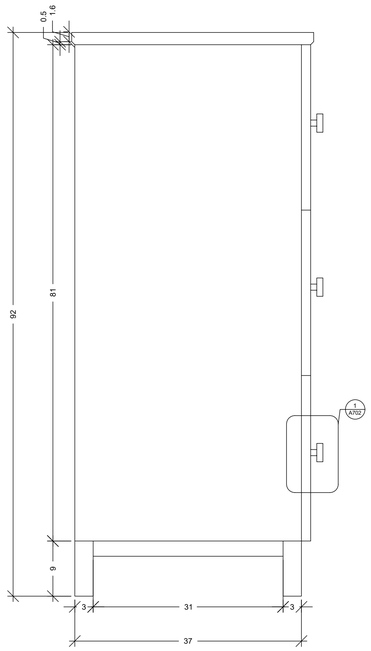

PROSPETTO LATERALE

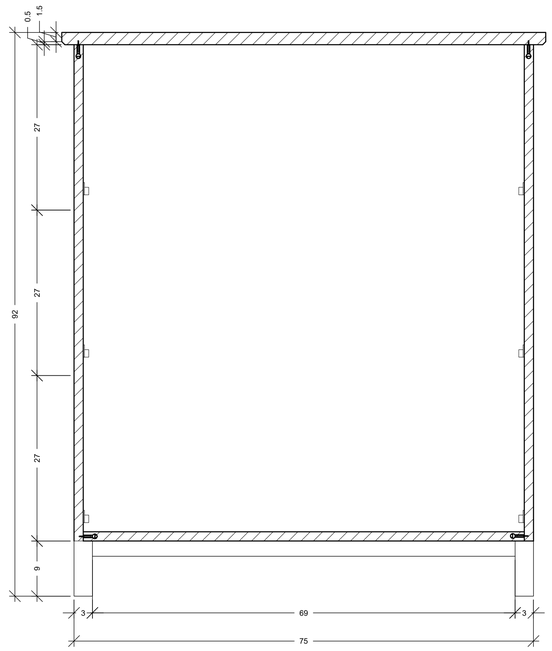

SEZIONE B

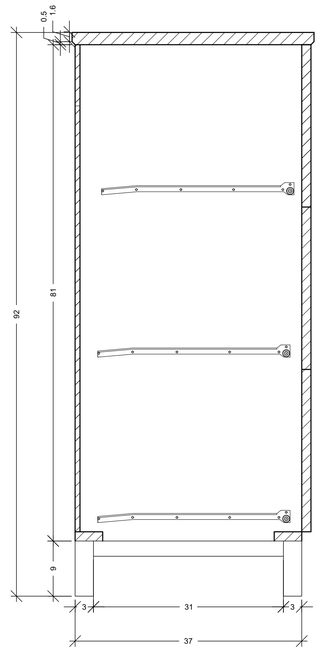

SEZIONE A

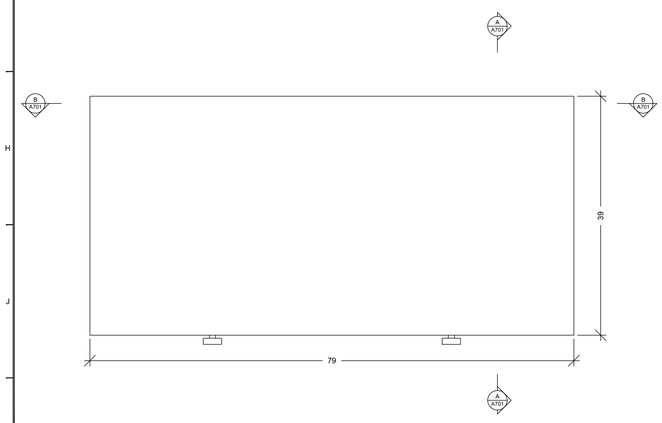

PIANTA

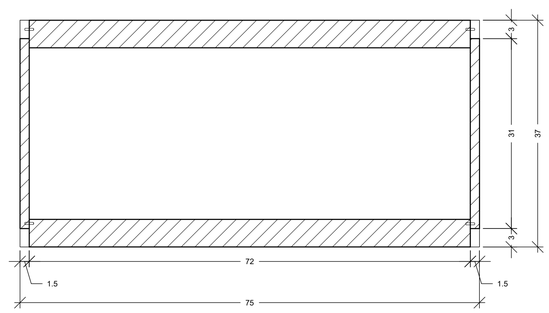

PIANTA SEZIONATA

POLITECNICO DI MILANO
SCUOLA DEL DESIGN
C.L. DESIGN DEGLI INTERNI

PROGETTO:

QM-D_2_CAMERA

CORSO:
STRUMENTI E METODI DEL PROGETTO

DOCENTE:
MARCO FERRARA

STUDENTI:
ANNA VAVASSORI

OGGETTO:
CASSETTIERA TARVA 902.196.12

NOTE:
-

NOME FILE:
TARVA_902-196-12

VERS	DATA
A	**2017.05.23**

TAVOLA NO.: **2** DI **2**

A704

DATA: **2017/05/23** SCALA: **1:10**
REV: **A** FORMATO: **A1**

0 10cm 25cm 50cm

DIRECTORY: C:\USERS\ANNA\DOCUMENTS\GITHUB\QM-D_2_CAMERA\TARVA_902-196-12.DWG | PLOTTED ON: 16/07/2017 18:51:33 | BY USER: ANNA

ABACO DEGLI ELEMENTI

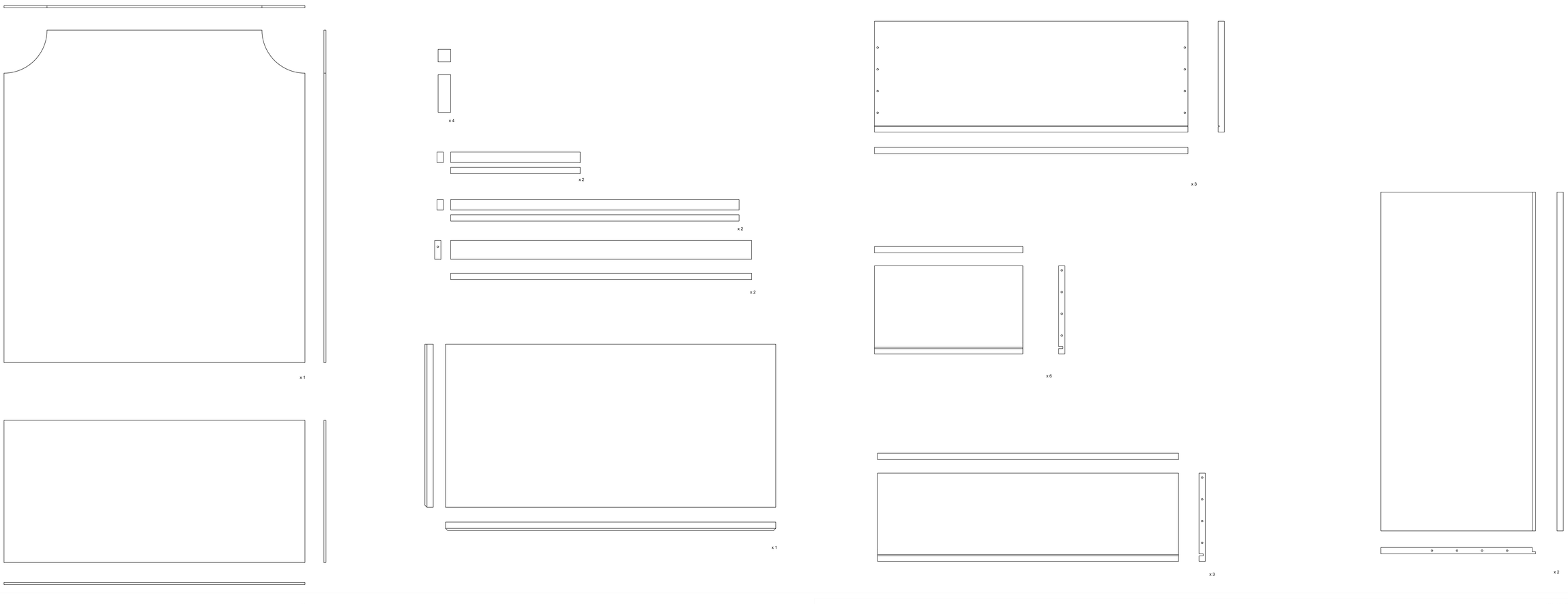

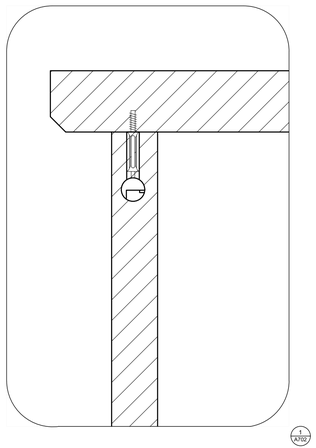

1 / A702
DETTAGLIO 1 SCALA 1:1

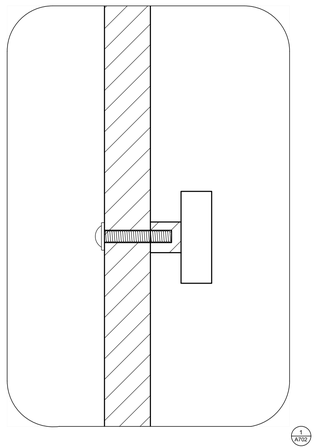

1 / A702
DETTAGLIO 1 SCALA 1:1

DETTAGLI CASSETTO

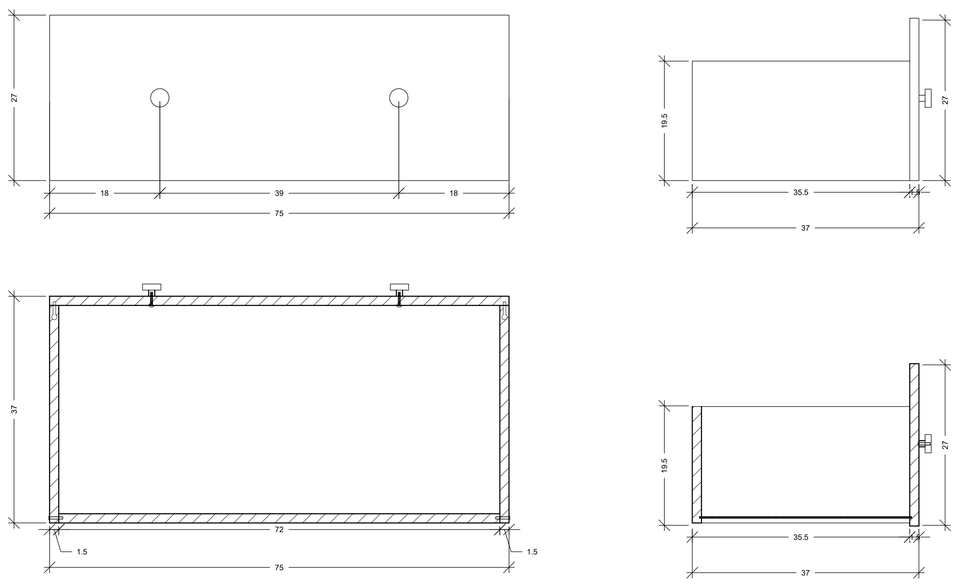

POLITECNICO DI MILANO
SCUOLA DEL DESIGN
C.L. DESIGN DEGLI INTERNI

PROGETTO:

QM-D_2_CAMERA

CORSO:
STRUMENTI E METODI DEL PROGETTO

DOCENTE:
MARCO FERRARA

STUDENTI:
ANNA VAVASSORI

OGGETTO:
CASSETTIERA TARVA 902.196.12

NOTE:
-

NOME FILE:
TARVA_902-196-12

VERS	DATA
A	**2017.05.23**

TAVOLA NO.: **2** DI **2**

A705

DATA: **2017/05/23** SCALA: **1:10**
REV: **A** FORMATO: **A1**

DIRECTORY: C:\USERS\ANNA\DOCUMENTS\GITHUB\QM-D_2_CAMERA\TARVA_902-196-12.DWG | PLOTTED ON: 16/07/2017 18:51:17 | BY USER: ANNA