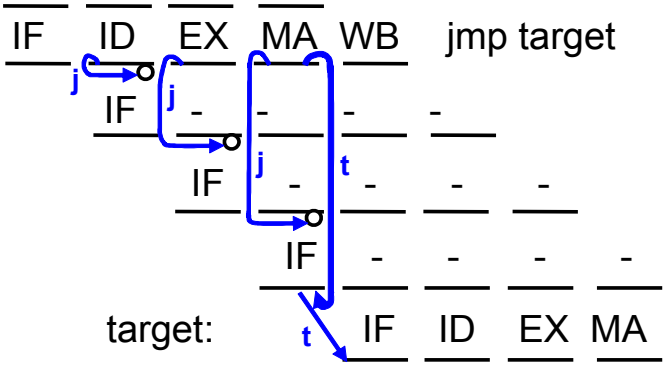

Adresa se spočte v EX, během MA se přepíše do PC → pokuta 3 takty.
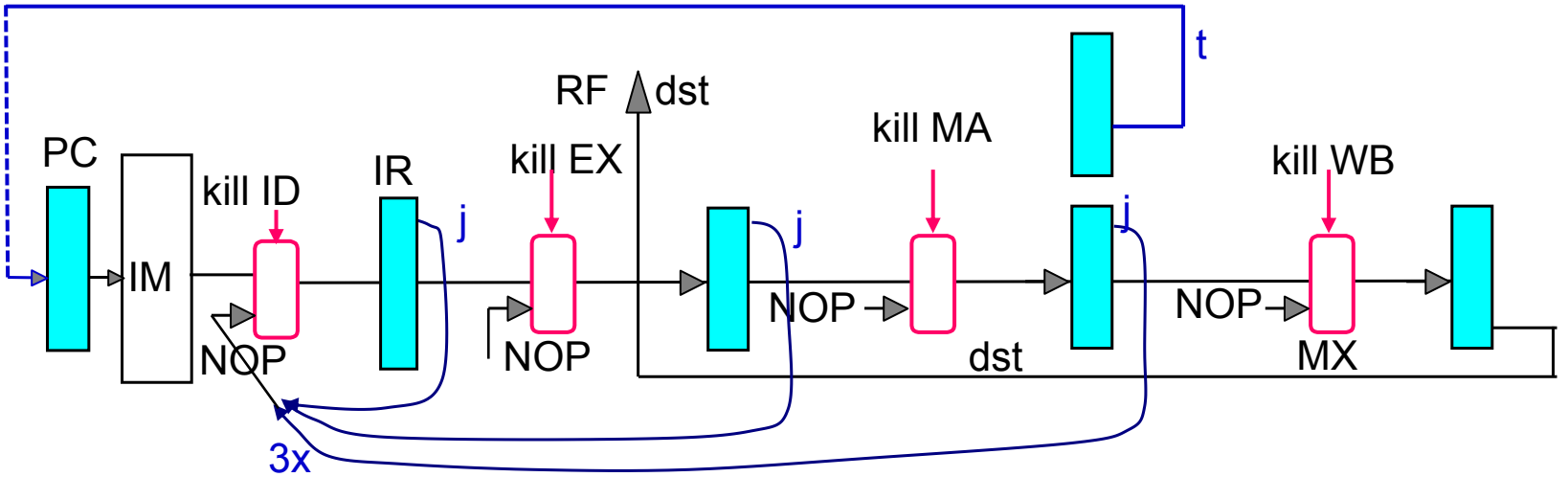
Storno již načtené nebo rozpracované instrukce (kill): injekce NOP do IR.