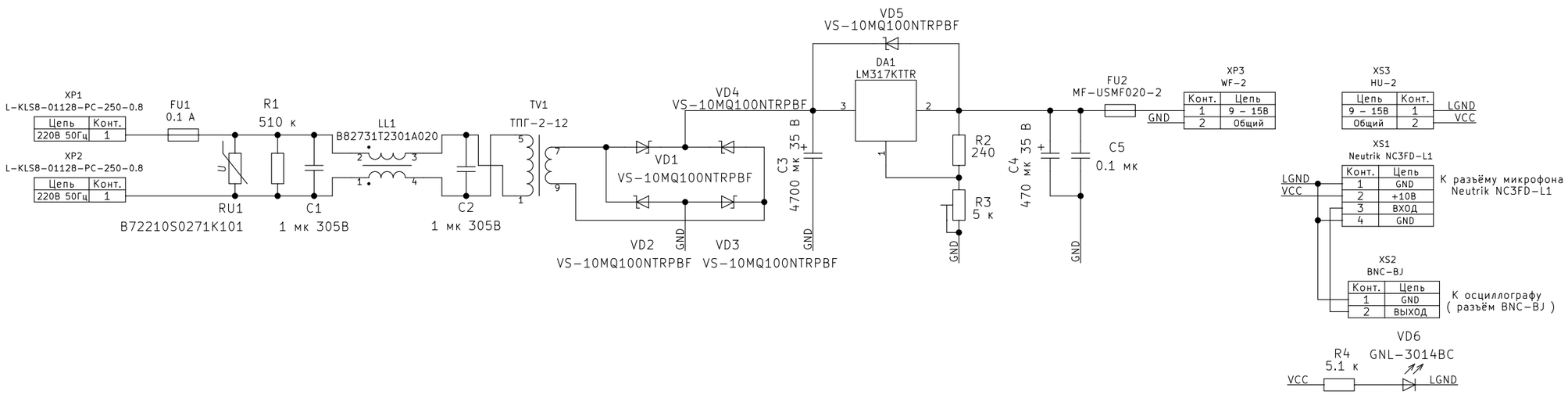

* Источник питания предназначен для питания микрофонного усилителя. Диапазон выходного напряжения от 9В до 15В при токе 0.15А