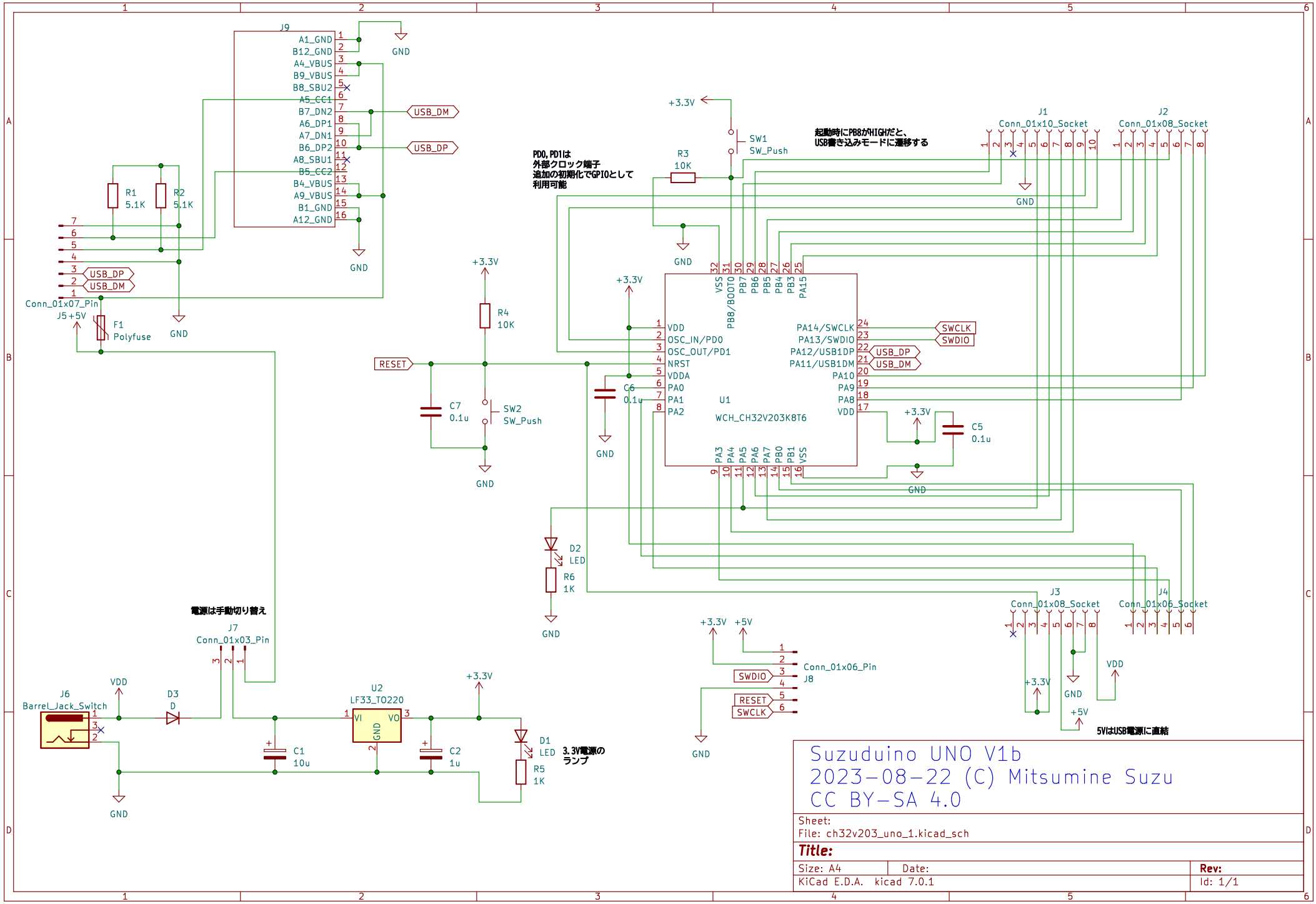
J9
A1_GND
B12_GND
A4_VBUS
B9_VBUS
B8_SBU2
A5_CC1
B7_DN2
A6_DP1
A7_DN1
B6_DP2
A8_SBU1
B5_CC2
B4_VBUS
A9_VBUS
B1_GND
A12_GND
USB_DM
USB_DP
GND
R1
5.1K
R2
5.1K
Conn_01x07_Pin
J5
+5V
F1
Polyfuse
+3.3V
R4
10K
RESET
C7
0.1u
SW2
SW_Push
SW1
SW_Push
R3
10K
PD0, PD1は
外部クロック端子
追加の初期化でGPIOとして
利用可能
起動時にPB8がHIGHだと、
USB書き込みモードに遷移する
J1
Conn_01x10_Socket
J2
Conn_01x08_Socket
VDD
OSC_IN/PD0
OSC_OUT/PD1
NRST
VDDA
PA0
PA1
PA2
PB8/BOOT0
VSS
PA14/SWCLK
PA13/SWDIO
PA12/USB1DP
PA11/USB1DM
PA10
PA9
PA8
PA3
PA4
PA5
PA6
PA7
PB0
PB1
SWCLK
SWDIO
C6
0.1u
C5
0.1u
U1
WCH_CH32V203K8T6
D2
LED
R6
1K
J3
Conn_01x08_Socket
J4
Conn_01x06_Socket
Conn_01x06_Pin
J8
電源は手動切り替え
J7
Conn_01x03_Pin
J6
Barrel_Jack_Switch
D3
D
U2
LF33_TO220
VI
VO
C1
10u
C2
1u
D1
LED
R5
1K
3.3V電源の
ランプ
5VはUSB電源に直結
Suzuduino UNO V1b
2023-08-22 (C) Mitsumine Suzu
CC BY-SA 4.0
Sheet:
File: ch32v203_uno_1.kicad_sch
Title:
Size: A4
Date:
Rev:
KiCad E.D.A. kicad 7.0.1
Id: 1/1