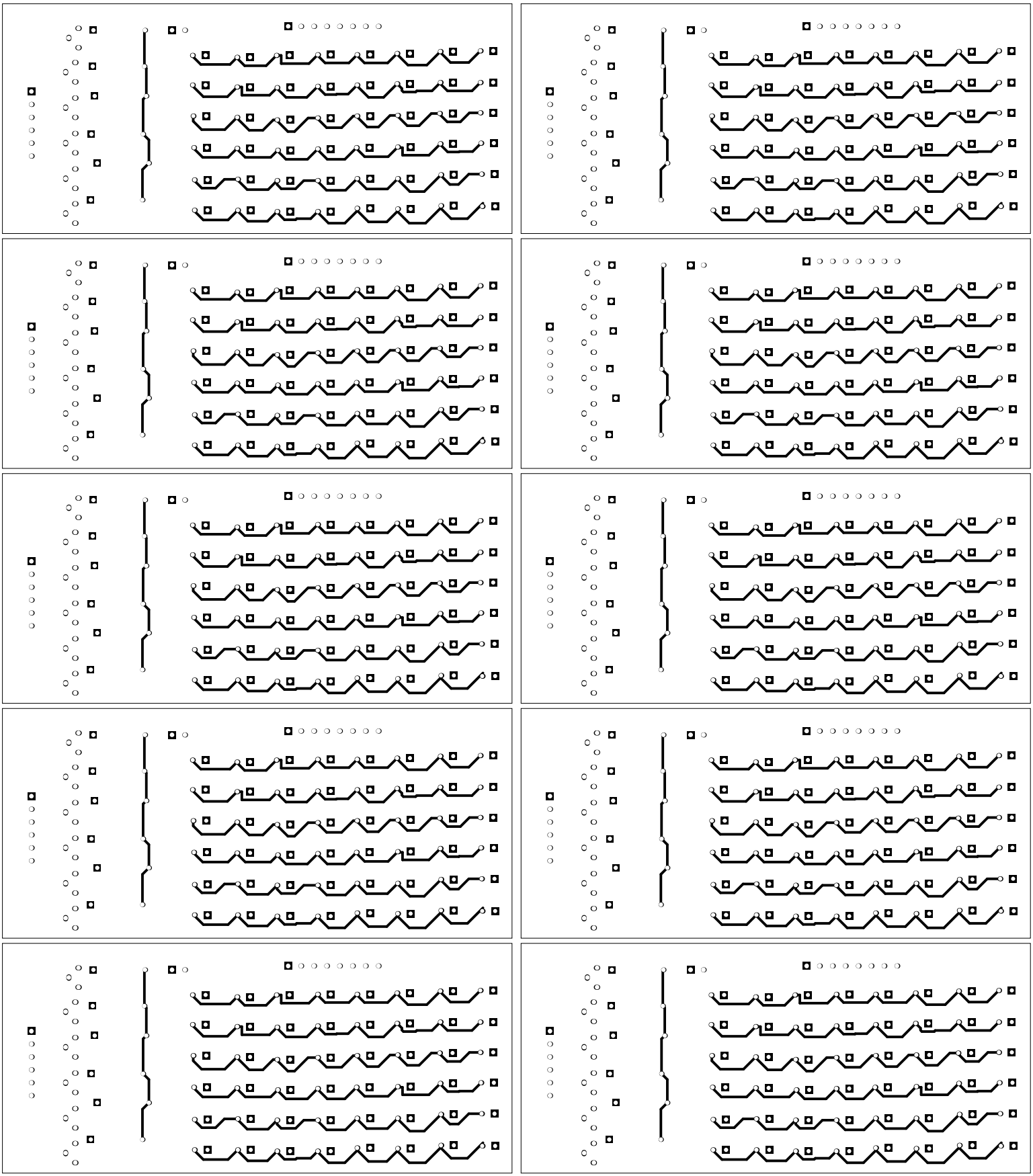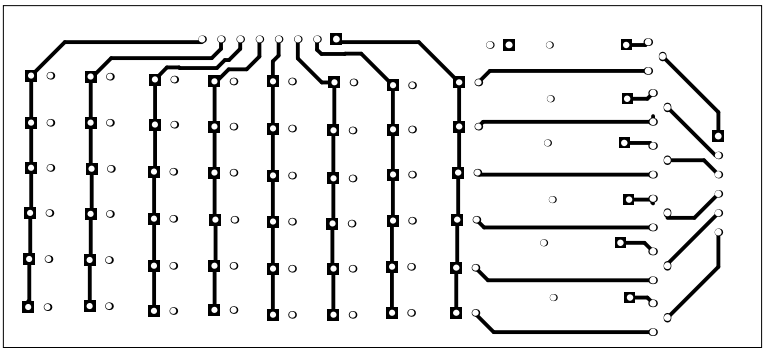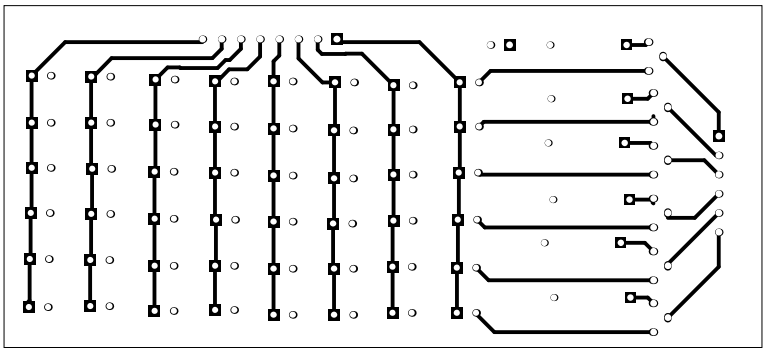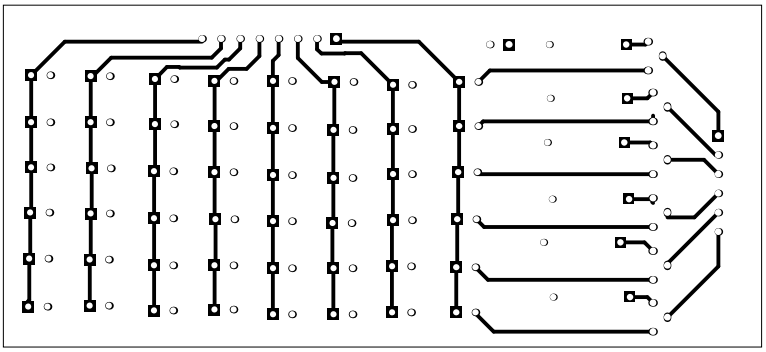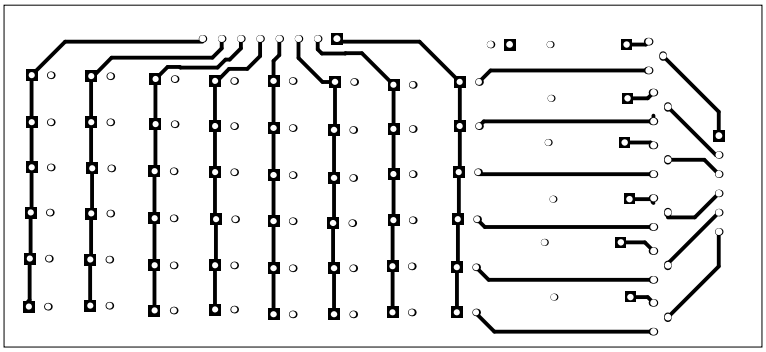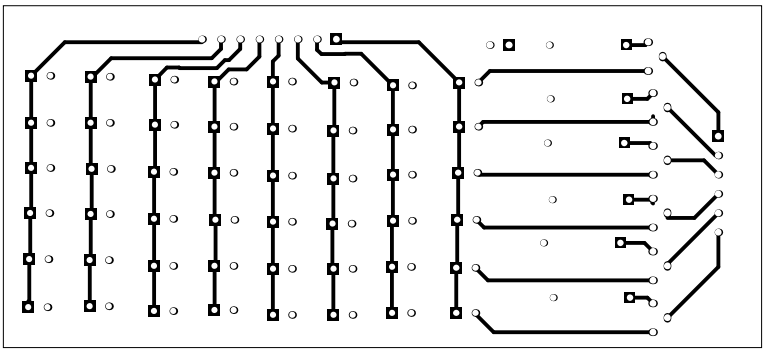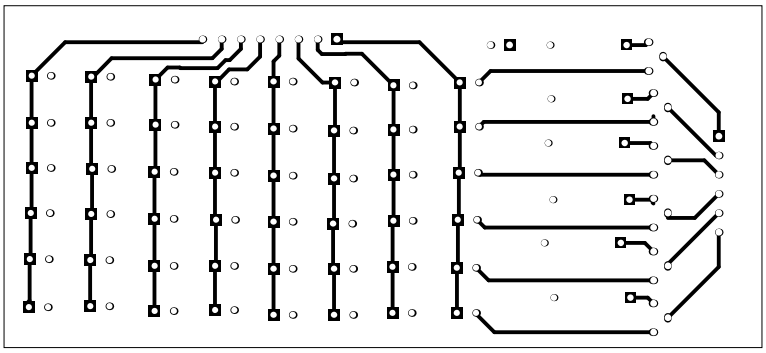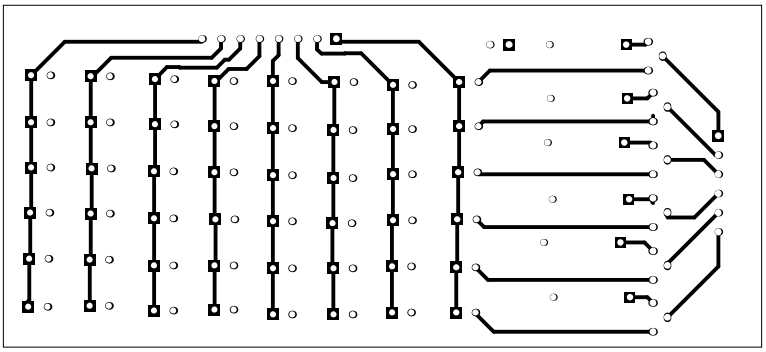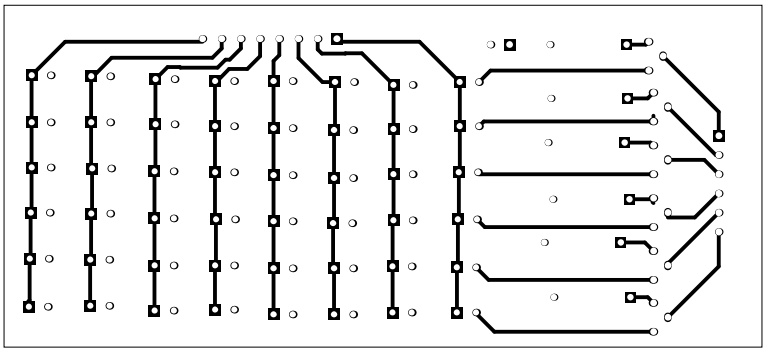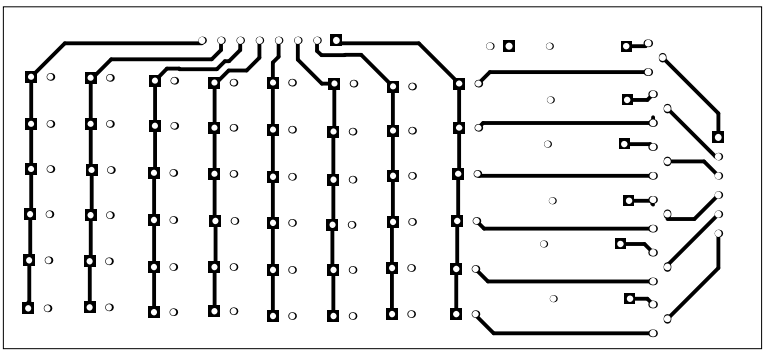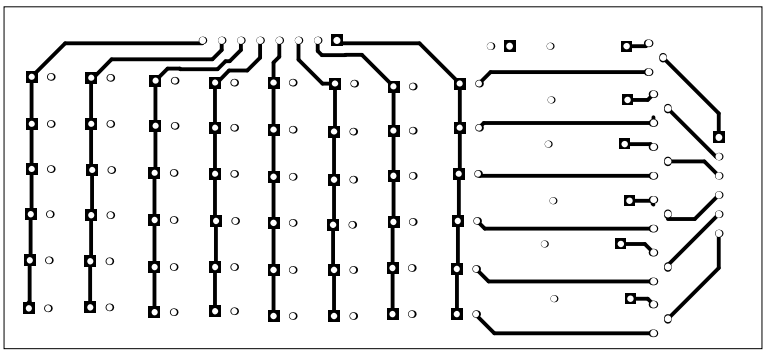Porta D
ALIMENTACAO
R1
Q1
Porta C