VIGILED

DASHCAM PROTECTION SIGNAL

Guide Utilisateur

Contrôleur LED · VIGILED

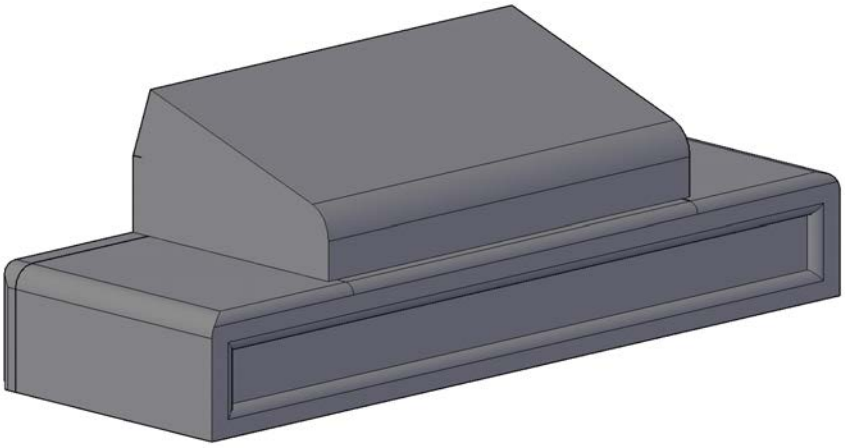

SCHEMA DE CABLAGE

Schéma de cablage vers la Dashcam et le Vigiled

1. **Alimentez votre Dashcam sur une prise Allume cigare ou Boite fusible**
2. **Prennez le câble usb-c en Y du vigiled et connectez le avec les prises usb-c mâle au Vigiled et à votre Dashcam**
3. **Connectez ensuite l'alimentation de la dashcam au port USB-C femelle du câble Y.**
   Dissimulez le reste du câble dans le faux plafond de votre véhicule.

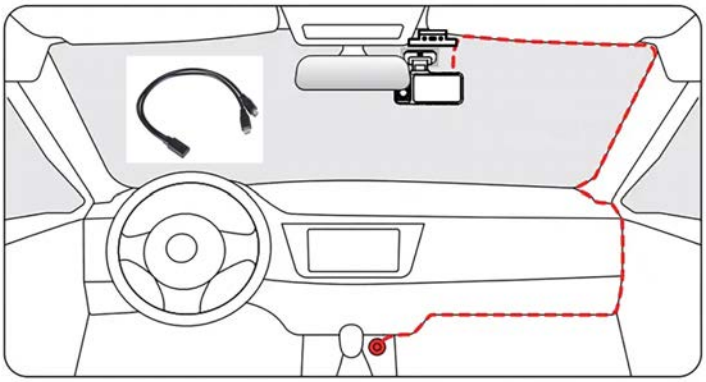

BOUTONS PHYSIQUES

BTN MODE

1× **Cycle des modes**
Passe au mode suivant

2s **Mode caché**
Active mode caché

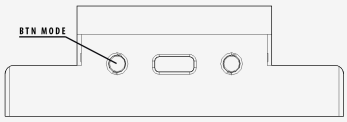

BTN BRIGHT

Appui long
Ajuste la luminosité en continu - ou +

2× **WiFi ON/OFF**
Double-clic active le WiFi

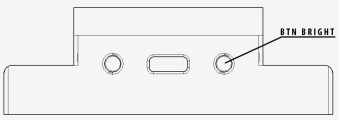

Mémoire du dernier mode

Le mode et la luminosité actifs sont sauvegardés automatiquement et restaurés à chaque démarrage

VIGILED — Guide Utilisateur

CONNEXION WIFI par défaut Wifi automatique 10 min au démarrage

Double-cliquer BTN BRIGHT
3 clignotements bleus = WiFi actif

Rejoindre le réseau VIGILED
Mot de passe par défaut : 12345678

Ouvrir http://192.168.4.1
ou scannez le QR code ci-dessous

iOS : Safari Android : Chrome ou app VIGILED Extinction automatique Wifi

Après 5 min sans activité — 2 clignotements oranges

CARTES DE L'INTERFACE WEB

MODES

- **Grille 12 modes**
  Tap pour activer immédiatement

LUMINOSITÉ

- **Slider + boutons rapides**
  25% · 50% · 75% · MAX

COULEURS

- **4 color pickers**
  Personnalise les modes 0 à 3 (vert turquoise, bleu, violet, orange)
- **12 modes disponibles par defaut**
  Couleurs pastel,arc-en-ciel,drapeau français,off,veille,mode caché ...

MODE NUIT

- **Désactivé** LEDs toujours ON
- **Manuel** Toggle ON/OFF
- **Auto (timer)** Heure allumage / extinction

PARAMÈTRES WIFI

- **Modifier le mot de passe**
  8 à 32 caractères · Actif immédiatement

MISE À JOUR OTA

- **Firmware via WiFi**
  Glisser-déposer le fichier .bin
- **Sans câble**
  Via 192.168.4.1/update

DANS LA BOITE

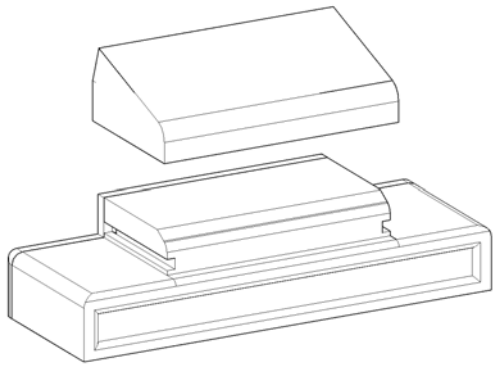

Vigiled + support Pare-brise

Autocollant Double face 3M

Câble USB-C Y de d'alimentation

MOT DE PASSE OUBLIÉ ? Maintenir BTN MODE + brancher USB-C → Reset (mdp : 12345678)