外形尺寸　　单位：mm

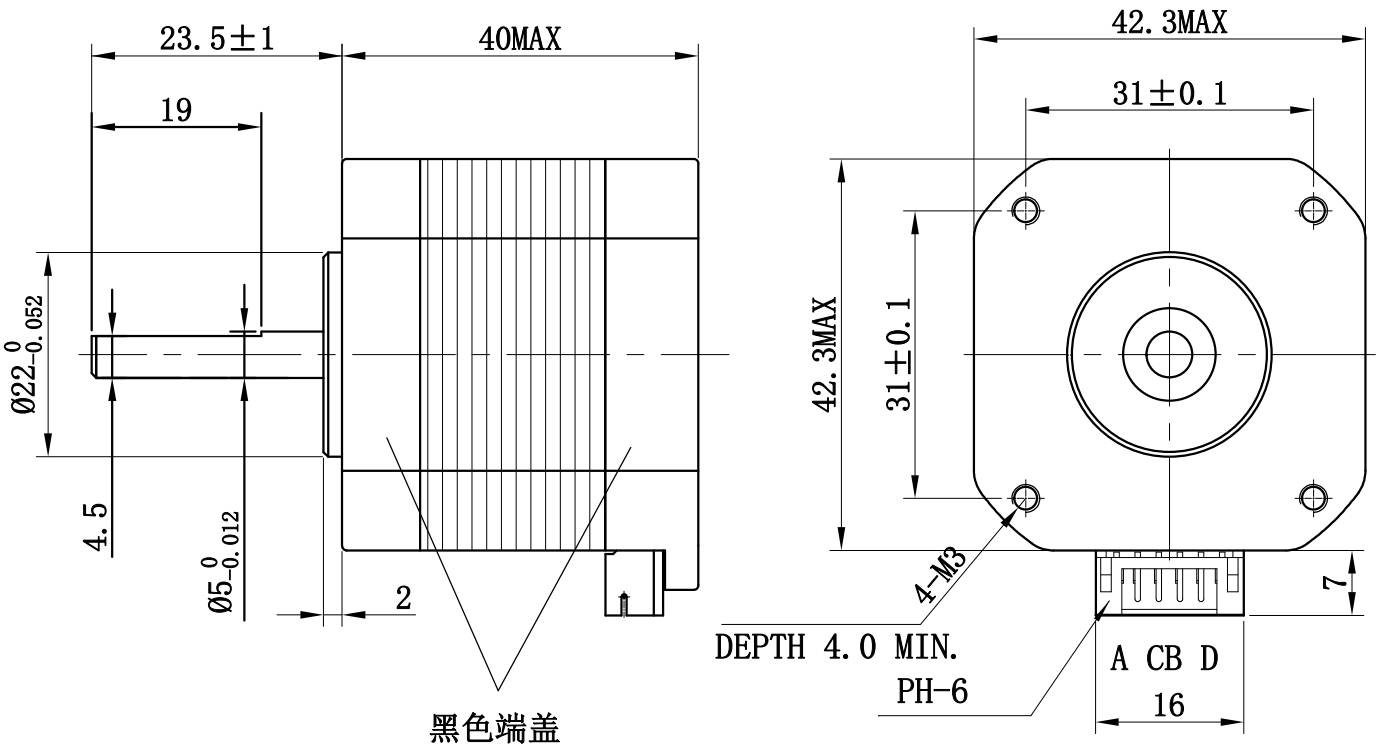

喷码/铭牌

FLSUN STEP MOTOR
42SHDC4047Z-23SY
LOT NO.生产日期

励磁顺序 VS.旋转方向

CW ↓

STEP	A	B	C	D
1	+	+	−	−
2	−	+	+	−
3	−	−	+	+
4	+	−	−	+

CCW ↑

从出轴端看，顺时针方向旋转CW

电 机 特 性

项　　目	规　　格
额定电压	DC 1.9 V
额定电流	DC 1.0 A / 相
步 距 角	1.8° ± 0.09°
相　　数	2
绕组直流电阻(25℃)	1.9×(1±10%) Ω
绕组电感	3.6×(1±20%) mH
保持转矩（两相同时通电）	≥300 mN.m
定位转矩	18mN.m　REF
最大空载起动频率	≥ 1500 PPS(半步)
最大空载运行频率	≥ 2500 PPS(半步)
绝缘电阻	≥ 100 MΩ(DC 500V)
绝缘等级	B级
转动惯量	57 g.cm²
质　　量	0.28 kg/pc　REF.

电气原理图

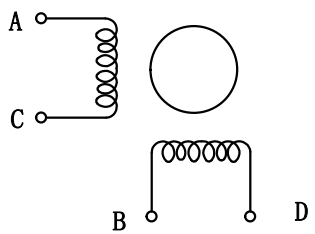

版本	更改内容	日期
A1	初次发放.	

以图纸标注尺寸为准

单位: mm　比例: nts

项目编号:

尺寸未注公差对照表

0°		0	±0.2
0.0°		0.0	±0.1
0.00°		0.00	

中山市胜洋电机有限公司

标题　42BYGH440-B-23HDN外形图

设计者/日期

校对者/日期

标准化/日期

批准者/日期

图　号: SY4222-WXT-0057　第 1 页，共 顶　版本号: C