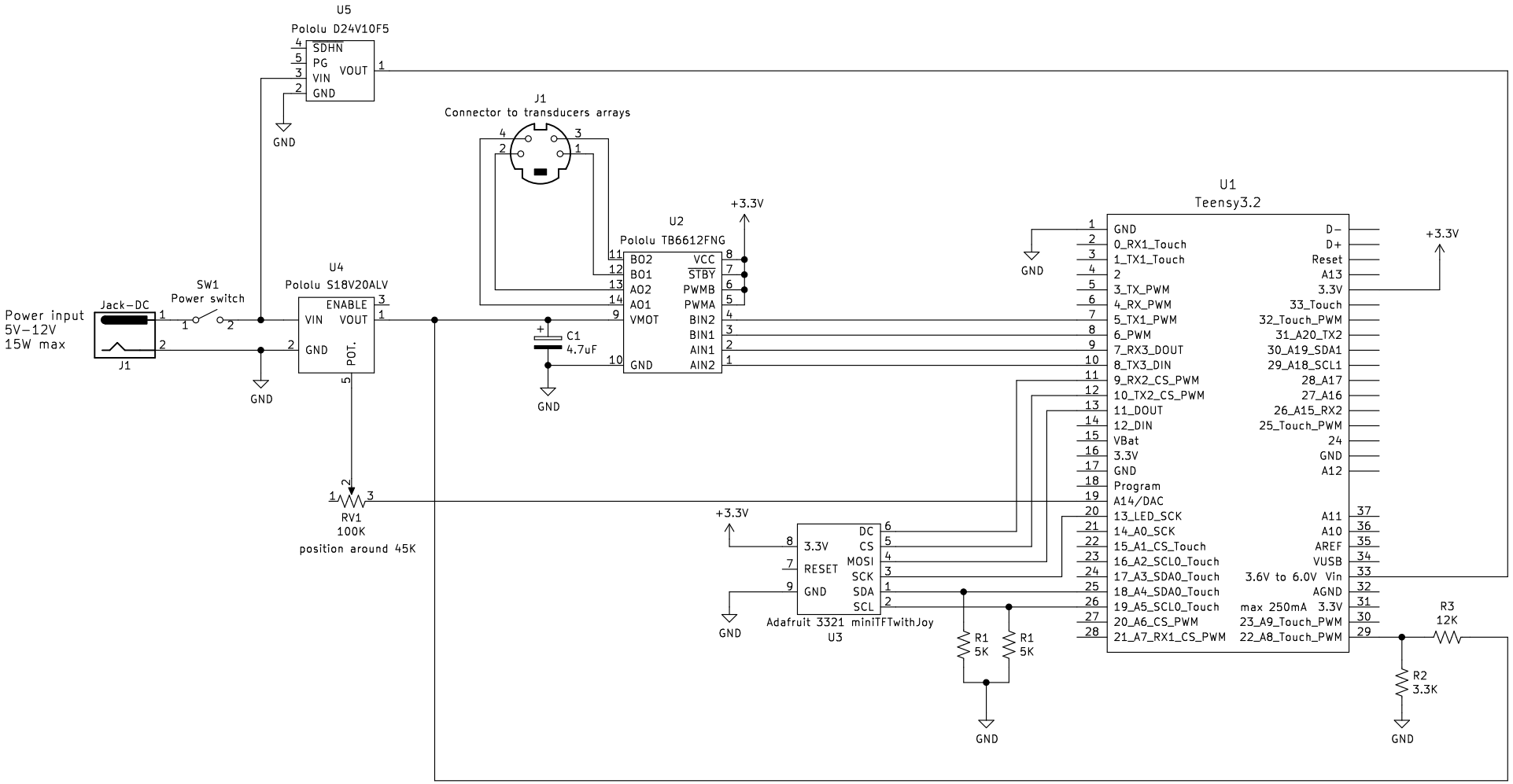

Sheet: /
File: TeensyLev V2.sch

Title: Control box for Teensylev V2

Size: A4	Date: 2019-09-20	Rev:
KiCad E.D.A. eeschema (5.1.4)-1		Id: 1/1