# ENERGIA

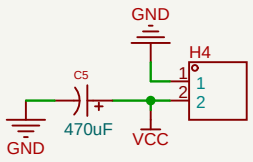


Não alimentar pela saída 5v
do microcontrolador

# FUROS

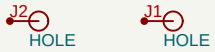


# CONEXÃO SERVO MOTOR

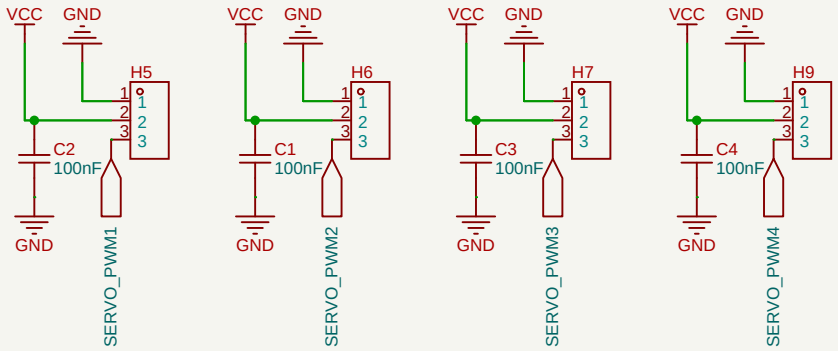


# CONEXÃO MCU

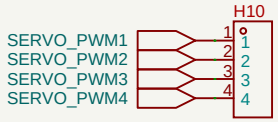


| | | | |
|---|---|---|---|
| Schematic | Schematic3 | Create at | 2025-09-12 |
| | | Update at | 2025-10-06 |
| Board | Board3 | Page | P1 |
| Drawn | | projeto2 | |
| Reviewed | | | |
| | | Version | Size | Page 1 Total 1 |
| BAGRE CORPORATION | | V1.0 | A4 | Bagre Corporation |