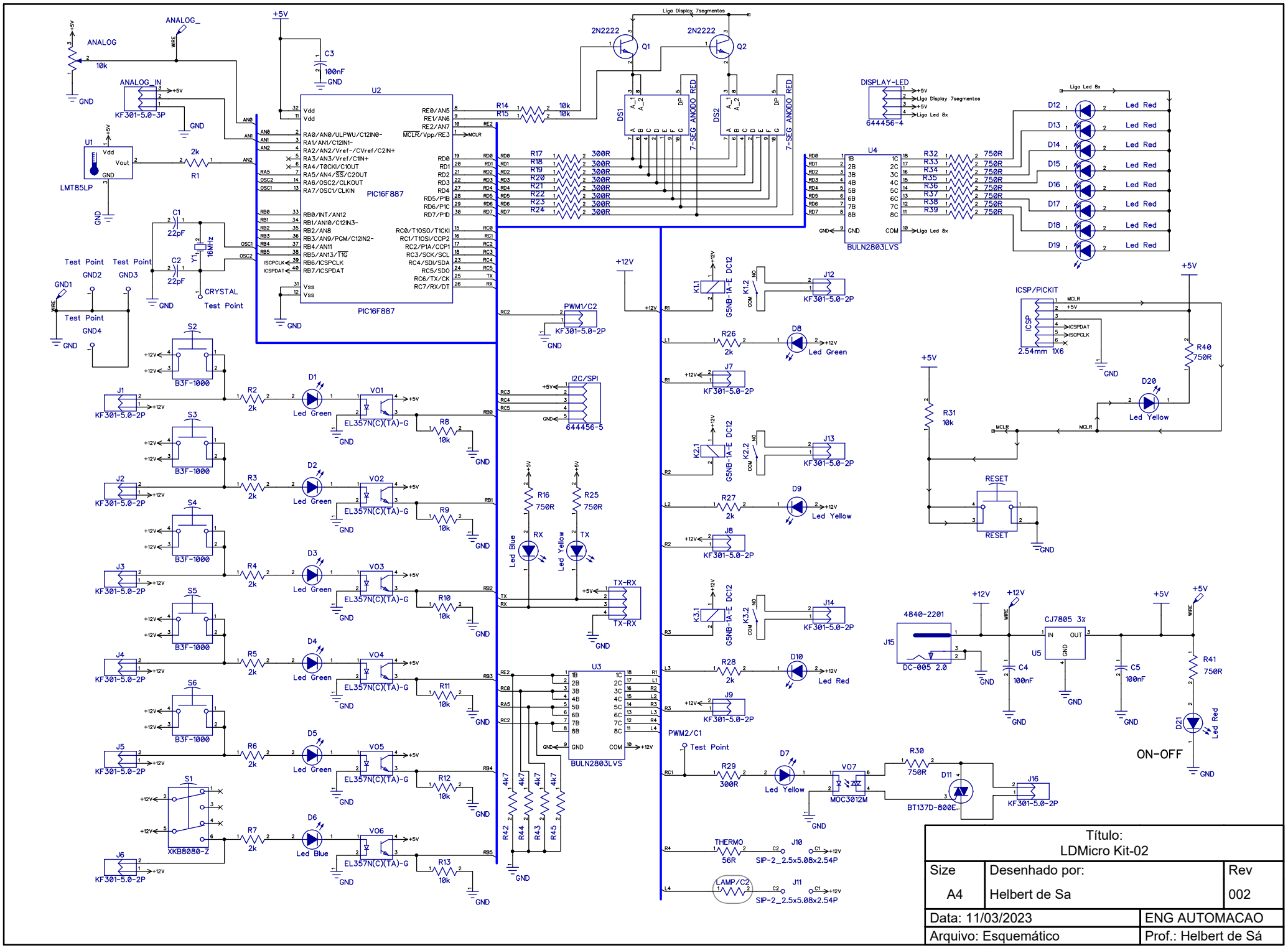

Título: LDMicro Kit-02		
Size A4	Desenhado por: Helbert de Sa	Rev 002
Data: 11/03/2023	ENG AUTOMACAO	
Arquivo: Esquemático	Prof.: Helbert de Sá	