AS03: Modelagem Relacional

Entrega 23 ago em 8:40 **Pontos** 3 **Perguntas** 4 **Disponível** 23 ago em 7:25 - 23 ago em 8:40 1 hora e 15 minutos
Limite de tempo 75 Minutos

Detalhes do envio:

Tempo:	9 minutos
Pontuação atual:	2,5 de 3
Pontuação mantida:	2,5 de 3

Instruções

Teste

Este é o teste **AS03: Modelagem Relacional**, uma atividade prática avaliativa para testar o conhecimento do aluno em **modelagem de banco de dados relacionais**.

Instruções

De forma **individual** e **sem consulta**, o aluno deverá responder as questões apresentadas no teste **observando o limite de tempo** para sua conclusão. O aluno deverá responder **uma pergunta por vez** e **não terá a opção de voltar** para rever sua resposta ou responder questões não respondidas.

Histórico de tentativas

	Tentativa	Tempo	Pontuação
MAIS RECENTE	Tentativa 1	9 minutos	2,5 de 3

Pontuação deste teste: **2,5** de 3
Enviado 23 ago em 7:43
Esta tentativa levou 9 minutos.

Pergunta 1 — 0,5 / 0,5 pts

O modelo relacional é baseado no paradigma relacional, organizando dados de forma tabular e sendo considerado um modelo:

- Físico
- Interpretativo
- Lógico
- Correto! Representativo
- Conceitual

Pergunta 2 — 0,5 / 0,5 pts

Um relacionamento de cardinalidade N:N (N para N) no modelo conceitual é mapeado para o modelo relacional como:

- Uma chave primária
- Correto! Uma relação
- Um atributo
- Uma chave estrangeira
- Uma tupla

Pergunta 3 — 1 / 1,5 pts

Considerando o modelo relacional do banco de dados SAM versão 1.0 representado abaixo, indique as afirmações verdadeiras:

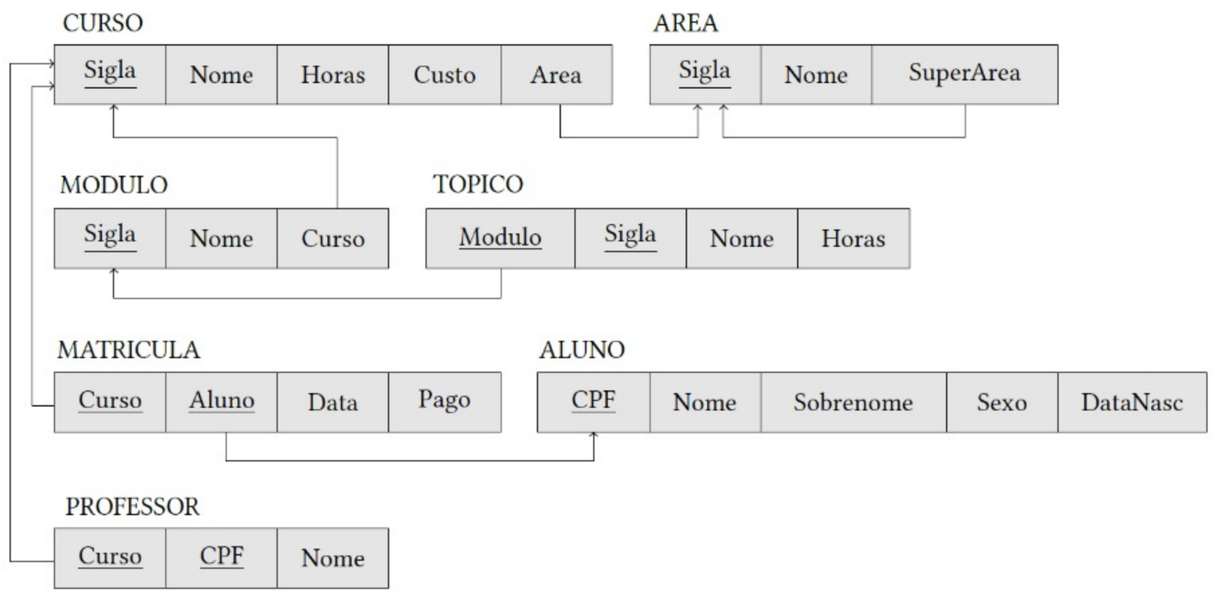

- O atributo Modulo da relação TOPICO identifica de maneira única uma tupla da relação
- Resposta correta — Existem sete chaves primárias no modelo
- Correto! — O atributo Aluno da relação MATRICULA é uma chave estrangeira que compõe a chave primária da relação
- O atributo Horas da relação CURSO é um atributo derivado
- Correto! — A chave primária da relação PROFESSOR é composta por dois atributos
- Resposta correta — Existem sete chaves estrangeiras no modelo
- Sigla é uma chave estrangeira na relação AREA proveniente da chave primária SuperArea da relação AREA
- Correto! — Area é uma chave estrangeira na relação CURSO proveniente da chave primária Sigla da relação AREA
- Correto! — Sigla é a chave primária da relação CURSO
- O atributo Sobrenome da relação ALUNO é um atributo composto

Pergunta 4 — 0,5 / 0,5 pts

Uma entidade no diagrama entidade-relacionamento (DER) é mapeada para o modelo relacional como:

- Um atributo
- Um relacionamento
- Uma tupla
- Uma elipse
- Correto! Uma relação

Pontuação do teste: **2,5** de 3