EXERCÍCIOS PREPARATÓRIOS PARA P1

1. Desenvolva um projeto Asp .Net Core MVC, com banco de dados MongoDB que implemente o seguinte:
    a. No menu deve ter os itens: Clinica
    b. Na home deve mostrar em uma tabela (table) todas as clinicas cadastradas, apresentando todos os dados da clínica, também nessa tabela deve ser possível ligar e desligar o alarme (item d);
    c. Na home, junto com a tabela de clínicas, deve ter um link Nova Clínica. Ao clicar no link, abrir uma interface para cadastrar uma clínica nova, sabendo que Clínica tem os atributos: Id, nome, alarme. O valor inicial para o alarme é desligado;
    d. Na coluna ação da tabela, se o alarme da clínica estiver desligado aparecer no link ligar alarme e vice-versa. Ao clicar no link trocar o conteúdo do alarme no mongodb para ligado ou desligado.

    Observação: Não precisa fazer a edição, exclusão e nem mostrar detalhes, ou seja, só que que pede o enunciado.
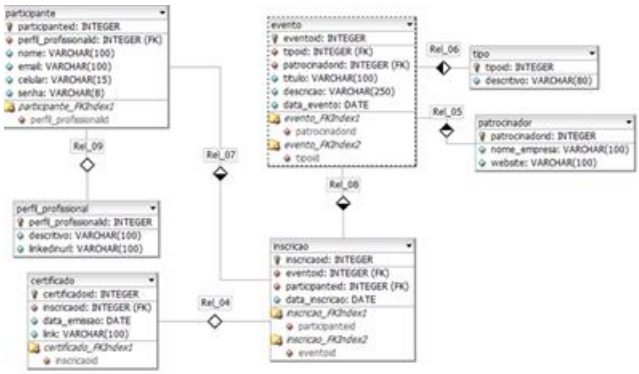
2. Crie um projeto Asp .Net Core MVC, com banco de dados MySql que crie o banco de dados, as tabelas e os relacionamentos utilizando Migration, conforme modelo abaixo. Também crie um CRUD para Evento (pode usar scaffolder), onde na lista deve aparecer o nome da empresa patrocinadora e o descritivo do tipo, e não os IDs.