武汉工程大学电气信息学院

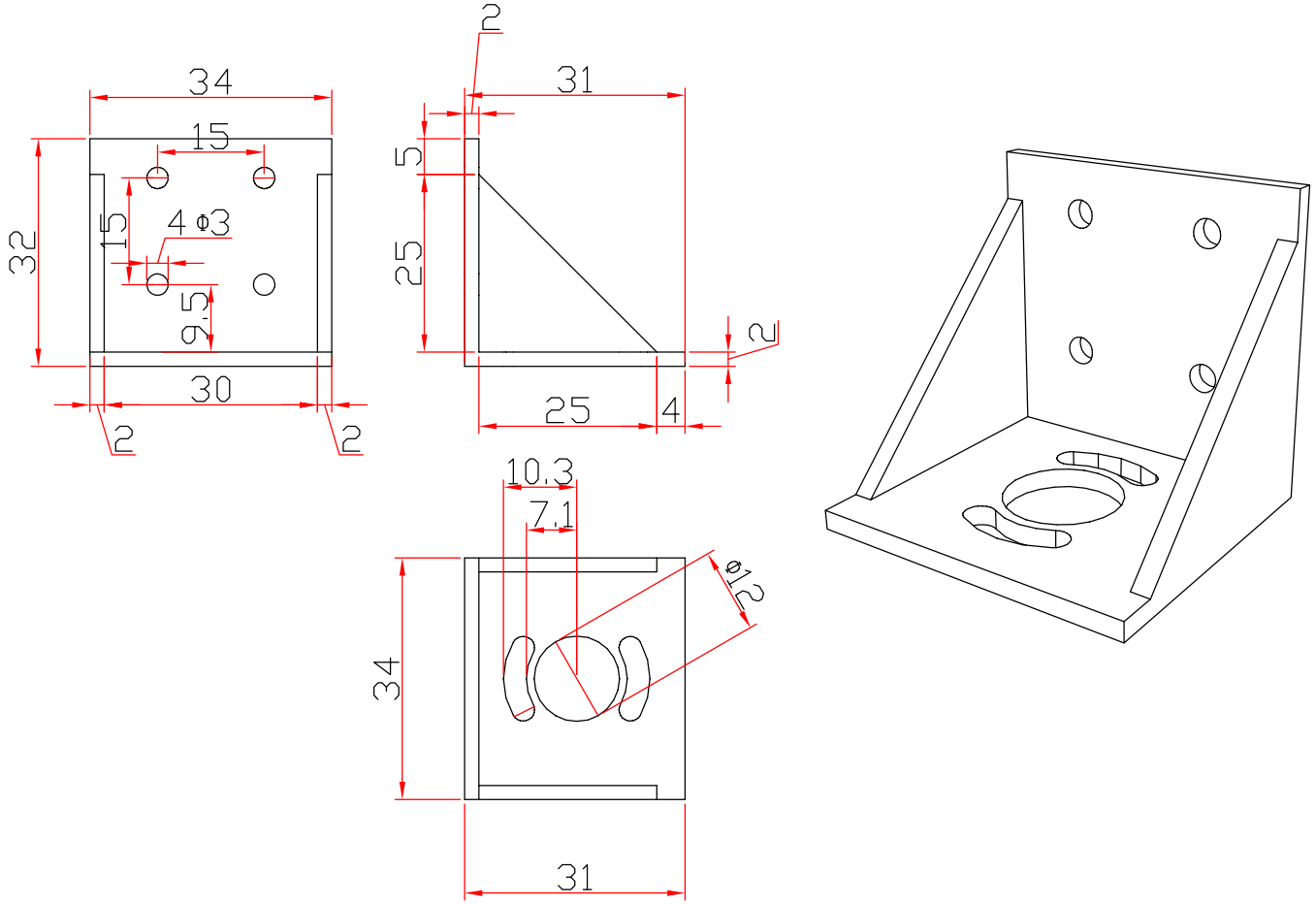


| | | | | | | | | | |
|---|---|---|---|---|---|---|---|---|---|
| 借(通)用件登记 | | | | | | | | | |
| 描　图 | | | | | | | | | |
| 描　校 | | | | | | | | | |
| 旧底图总号 | | | | | | | | | |
| 底图总号 | | | | | | | | | |
| 签　字 | | | | | | | | | |
| 日　期 | | | | | | | | | |

| 标记 | 处数 | 更改文件号 | 签 字 | 日 期 | 旋转式倒立摆<br>编码器连接件设计图 | 图 样 标 记 | 数量 | 重量 | 比例 |
|---|---|---|---|---|---|---|---|---|---|
| | | | | | | | | | |
| 设 计 | | 标准化 | | | | 共　张 | | 第　张 | |
| 绘 图 | | 审 定 | | | | | | | |
| 审 核 | | | | | | | | | |
| 工 艺 | | 日 期 | | | | | | | |