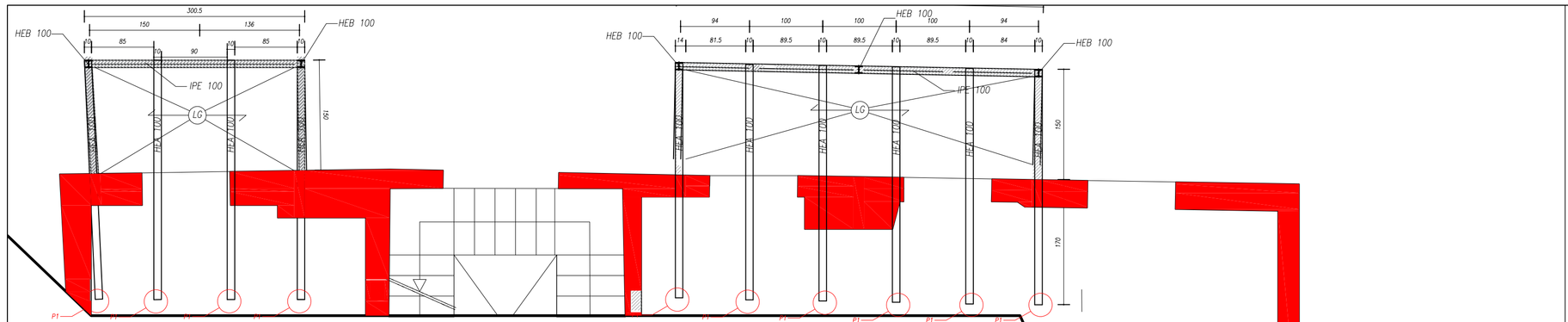

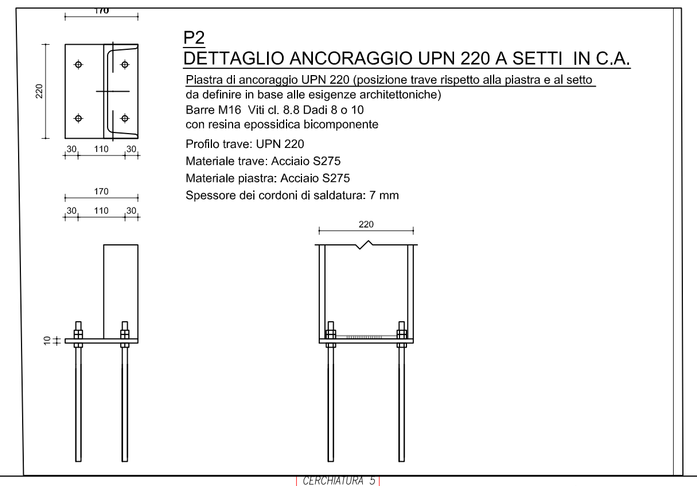

STRALCIO PIANO SECONDO

REALIZZAZIONE BALCONI

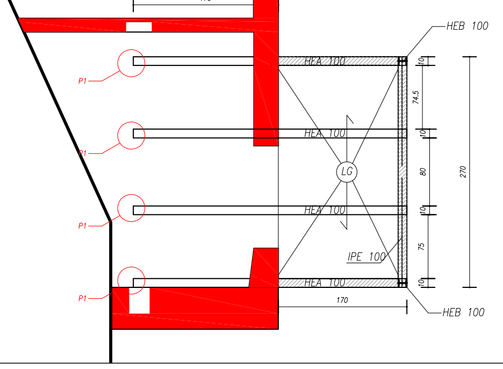

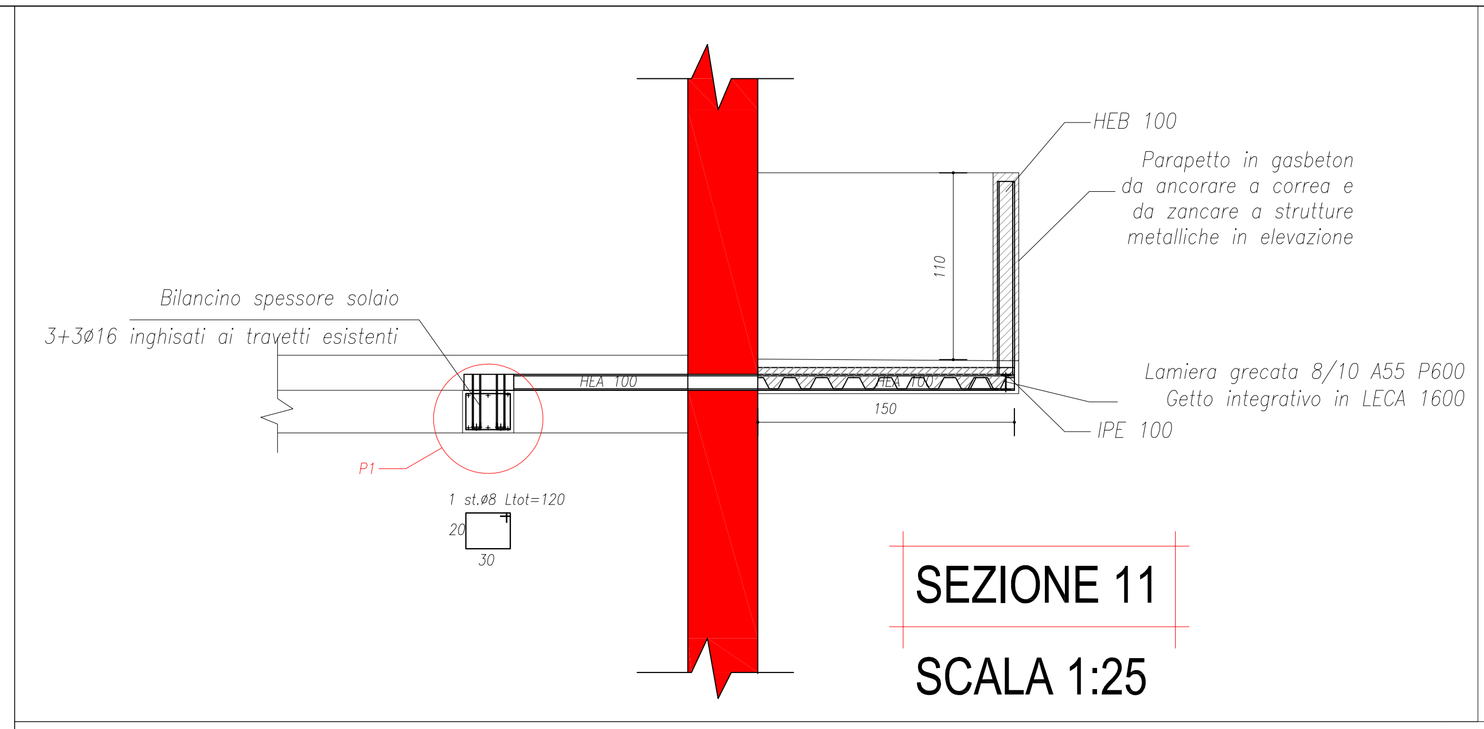

SEZIONE 11

SCALA 1:25

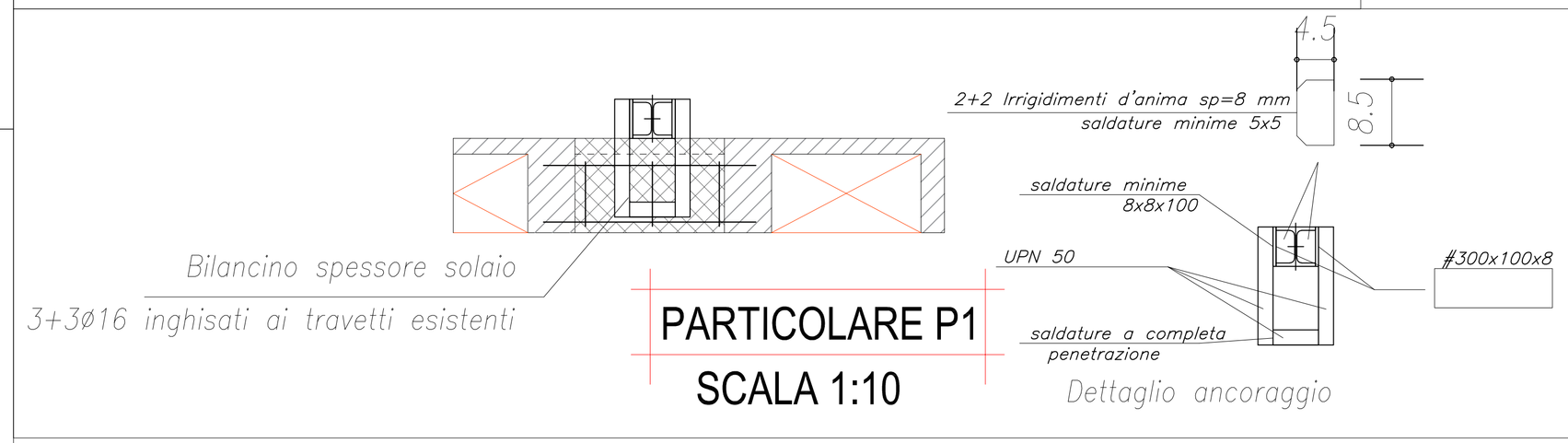

PARTICOLARE P1

SCALA 1:10

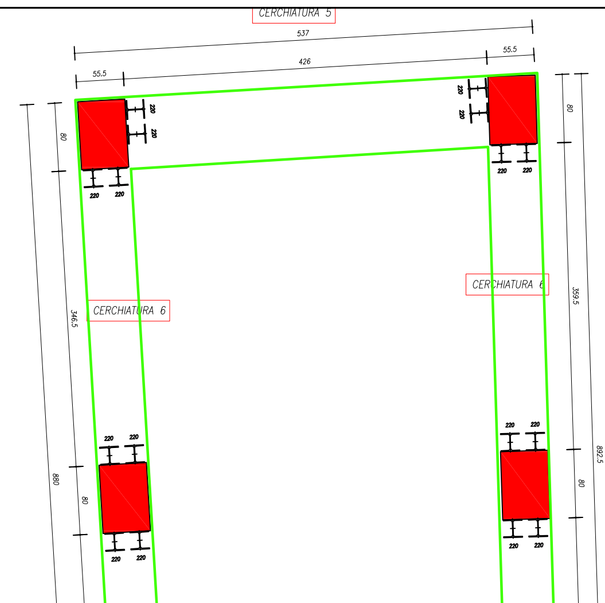

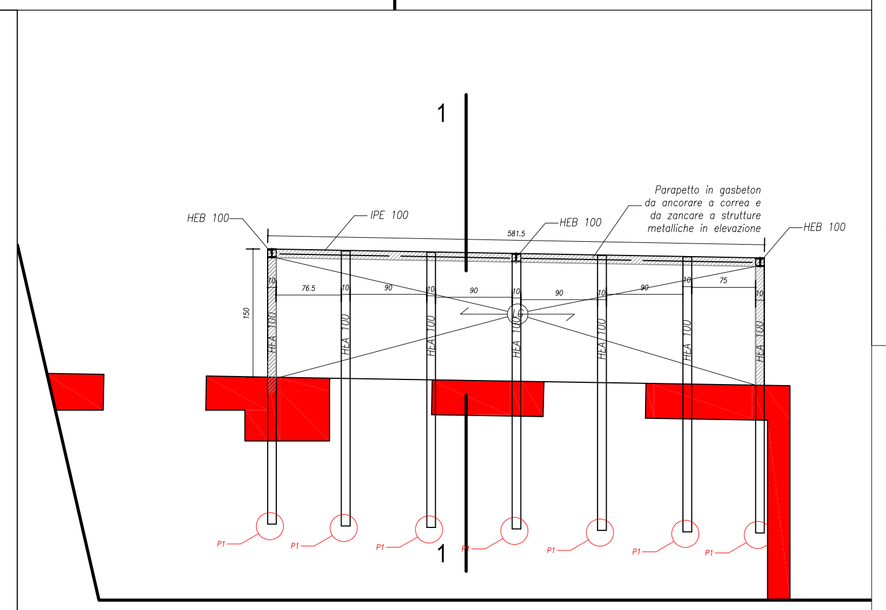

STRALCIO PIANO PRIMO

REALIZZAZIONE BALCONE

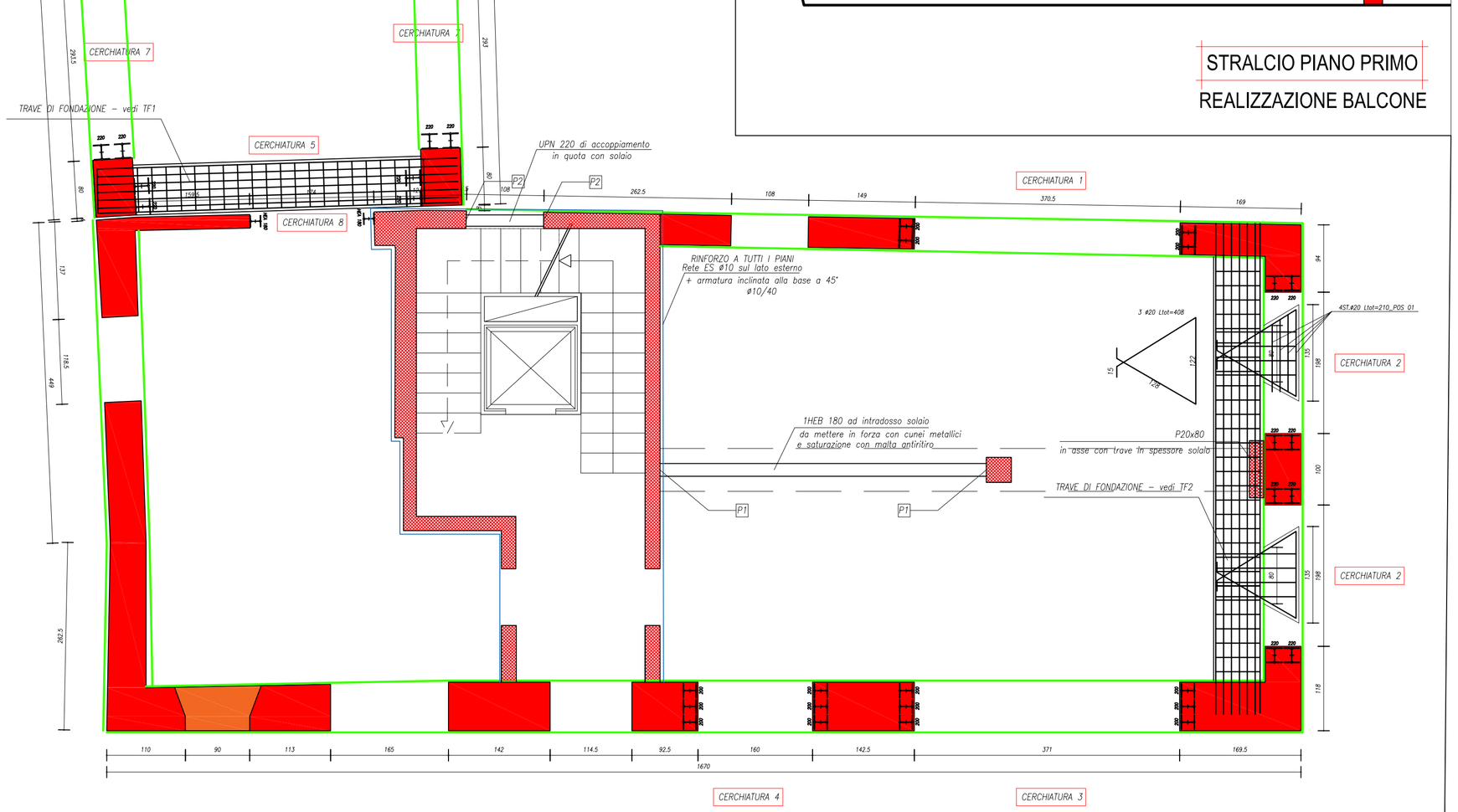

PIANTA PIANO TERRA

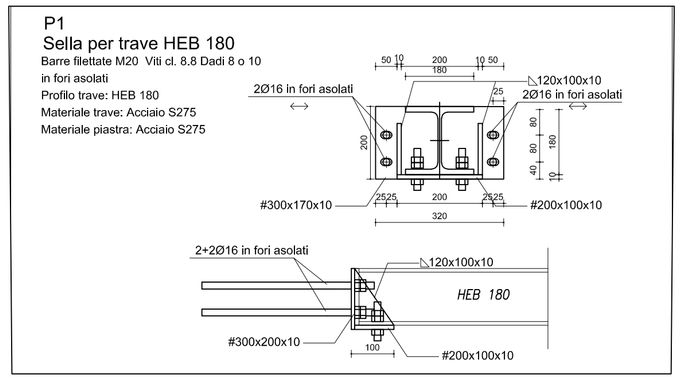

ACCIAIO PER CEMENTO ARMATO

ACCIAIO B450C (ex Feb 44k) ad aderenza migliorata controllato in stabilimento e saldabile.

N.B.: MISURA DELLE BARRE RIFERITA AL FILO ESTERNO

PARTICOLARE CHIUSURA STAFFE

STAFFE DI CONFINAMENTO E GANCI

STAFFE TIPICHE

PARTICOLARE SOVRAPPOSIZIONI ORIZZONTALI

SOVRAPPOSIZIONI DI RETI ELETROSALDATE minimo due maglie

PARTICOLARE CHIUSURA DELLE GABBIE

MANDRINO PIEGATURE ARMATURE

PARTICOLARE SOVRAPPOSIZIONI VERTICALI

RETE ELETTROSALDATA

D=4b se b≤16mm

D=7b se b>16mm

CALCESTRUZZO

Calcestruzzo per	Magrone	Strutture fondazione	Strutture getti impalcati	
Classe R'ck (MPa)	C12/15	C25/30	C25/30 con LECA 1600	
C_ESP.	XC2	XC2	XC2	
Rapporto max acqua/cemento	Conforme alla normativa vigente			
Contenuto min. cemento (kg/mc)				
ø max inerti (mm)	32	32		
Classe di consistenza	–	S3		
Copriferro netto min. (mm)	–			
Copriferro netto controterra (mm)	–	40		

STAGIONATURA: Mantenere umide le superfici del getto per almeno 3 giorni secondo i metodi previsti dalla ENV206 (e UNI9858)

COMPATTAZIONE: Massa volumica di una carota estratta dal getto non inferiore al 97% della massa volumica dei cubetti

QUOTE: Le quote sono indicate in centimetri salvo dove diversamente riportato.

AGGREGATI: Conformi alla UNI 8520

ACCIAIO CARPENTERIA METALLICA S275

- Strutture in muratura esistenti
- Intervento migliorativo su pareti
- Nuove murature in gasbeton sp=25cm
- CUNEI METALLICI
- Saturazioni con malta tixotropica
- Nuove murature in mattoni pieni

NB: prevedere zanche Ø12 da saldare all'estremità profili metallici da ancorare nel getto della correa

PROGETTO WELFARE METROPOLITANO E RIGENERAZIONE URBANA

Città metropolitana di Milano

casa delle stagioni/ residenze per la terza età e centro didattico sperimentale per l'infanzia

5. RICA (Rigenerare Comunità e Abitare) verso Human Technopole

COMUNE DI POGLIANO MILANESE
via Monsignor Paleari, 54-56

CASA DELLE STAGIONI

Residenza per la terza età e
centro didattico sperimentale per l'infanzia

PROGETTO ESECUTIVO

PIANO TERRA CON INDICAZIONE CERCHIATURE-INTONACI ARMATI - CONSOLIDAMENTI TRAVI - DETTAGLI BALCONI

Responsabile del procedimento:

Progettista:

bzz architettura&consulting srl
via Lampedusa, 13
Palazzo C/ 2° piano
Milano 20141
www.bzz-ac.com

DATA 03/05/2019 | SCALA 1:50 - 1:25 - 1:10 | TAV. N. ST-01