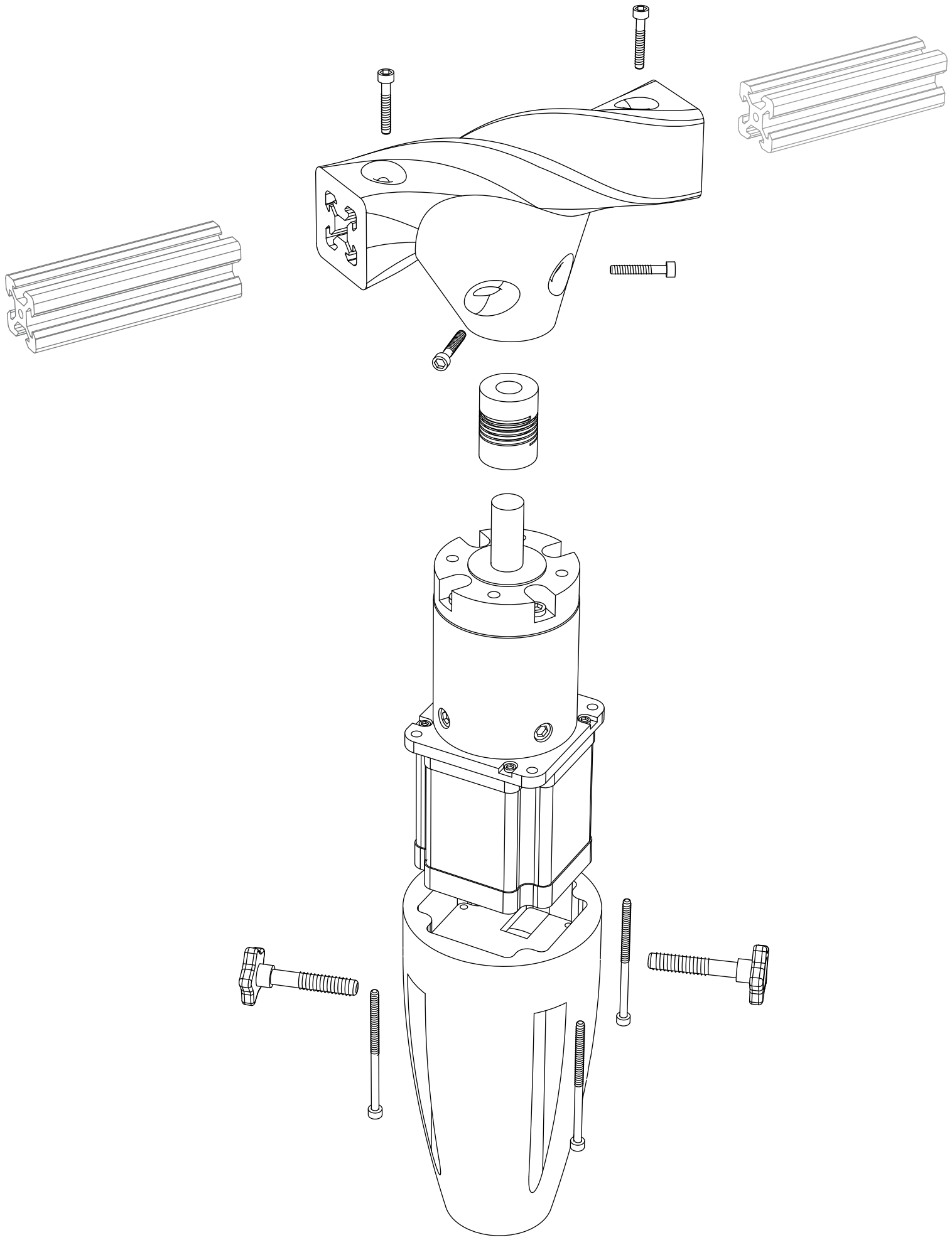

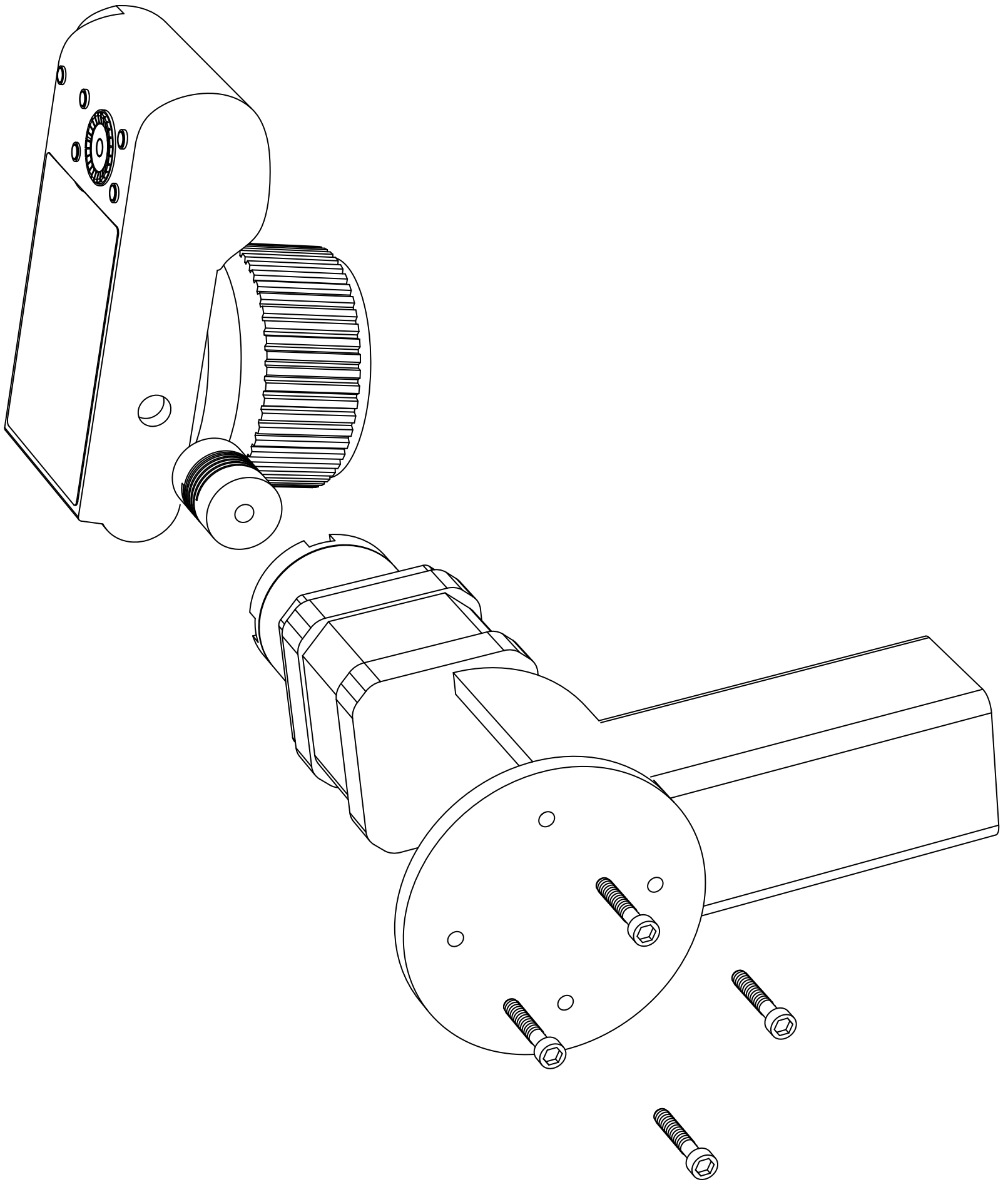

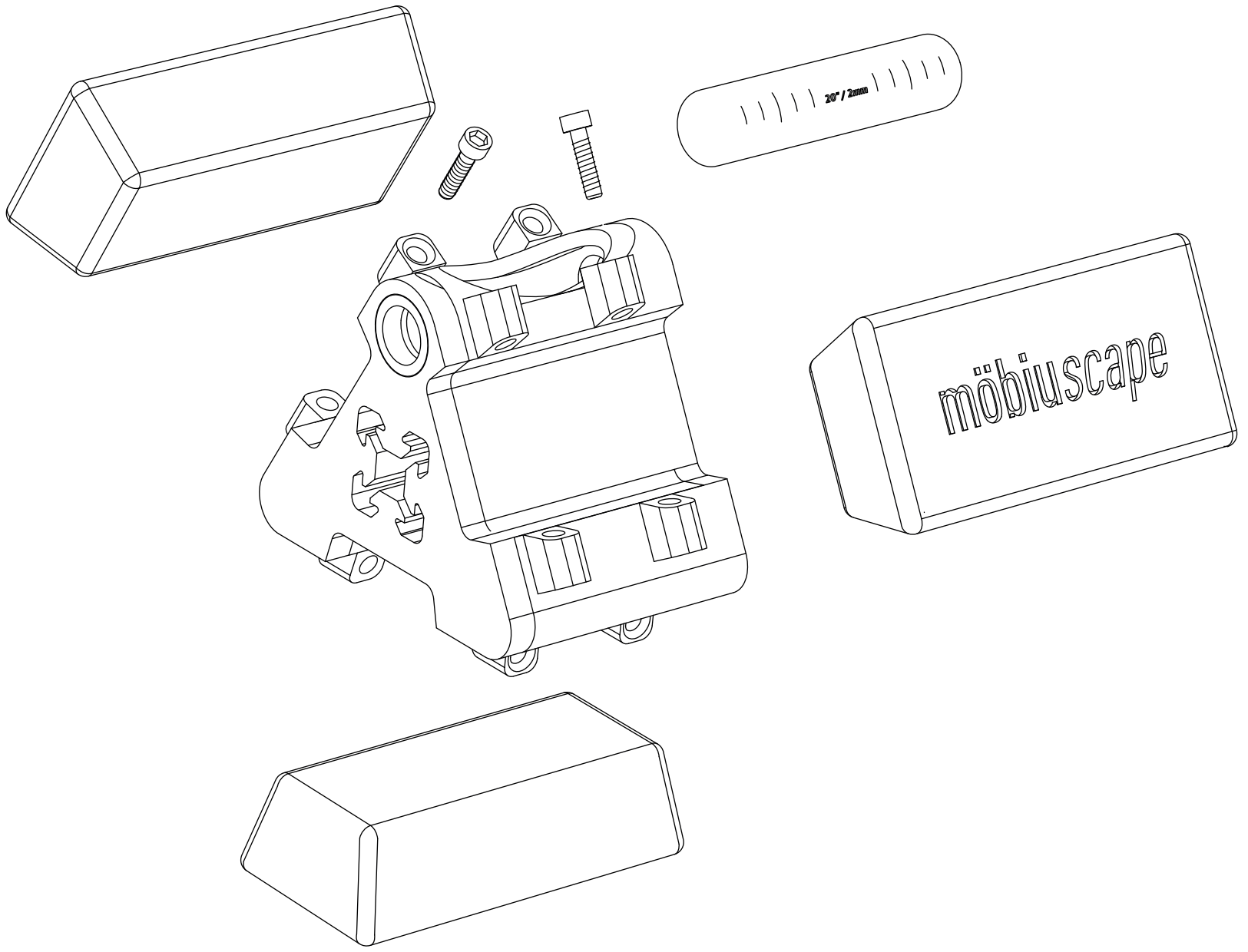
20" / 2mm
möbiuscape

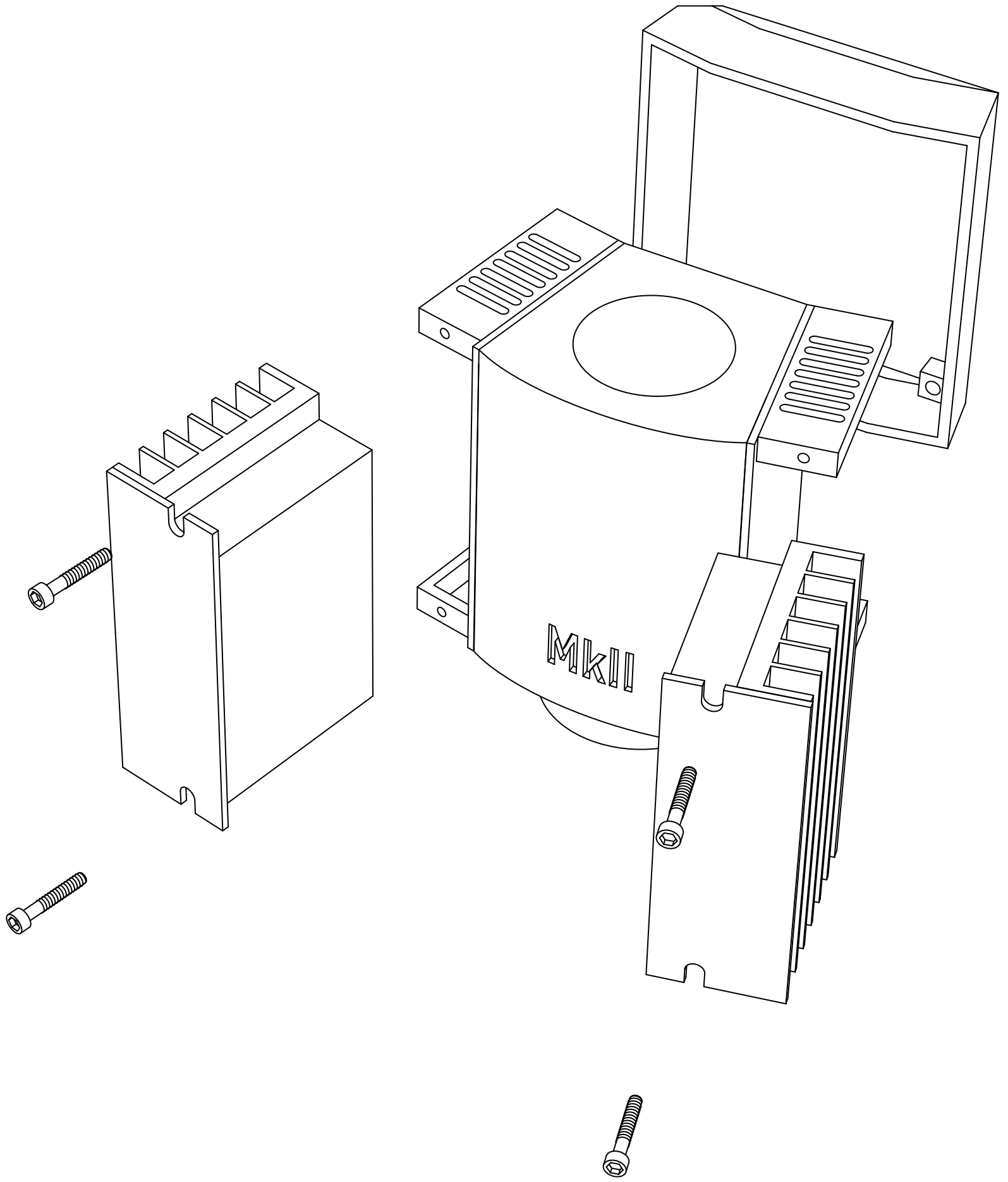
MKII

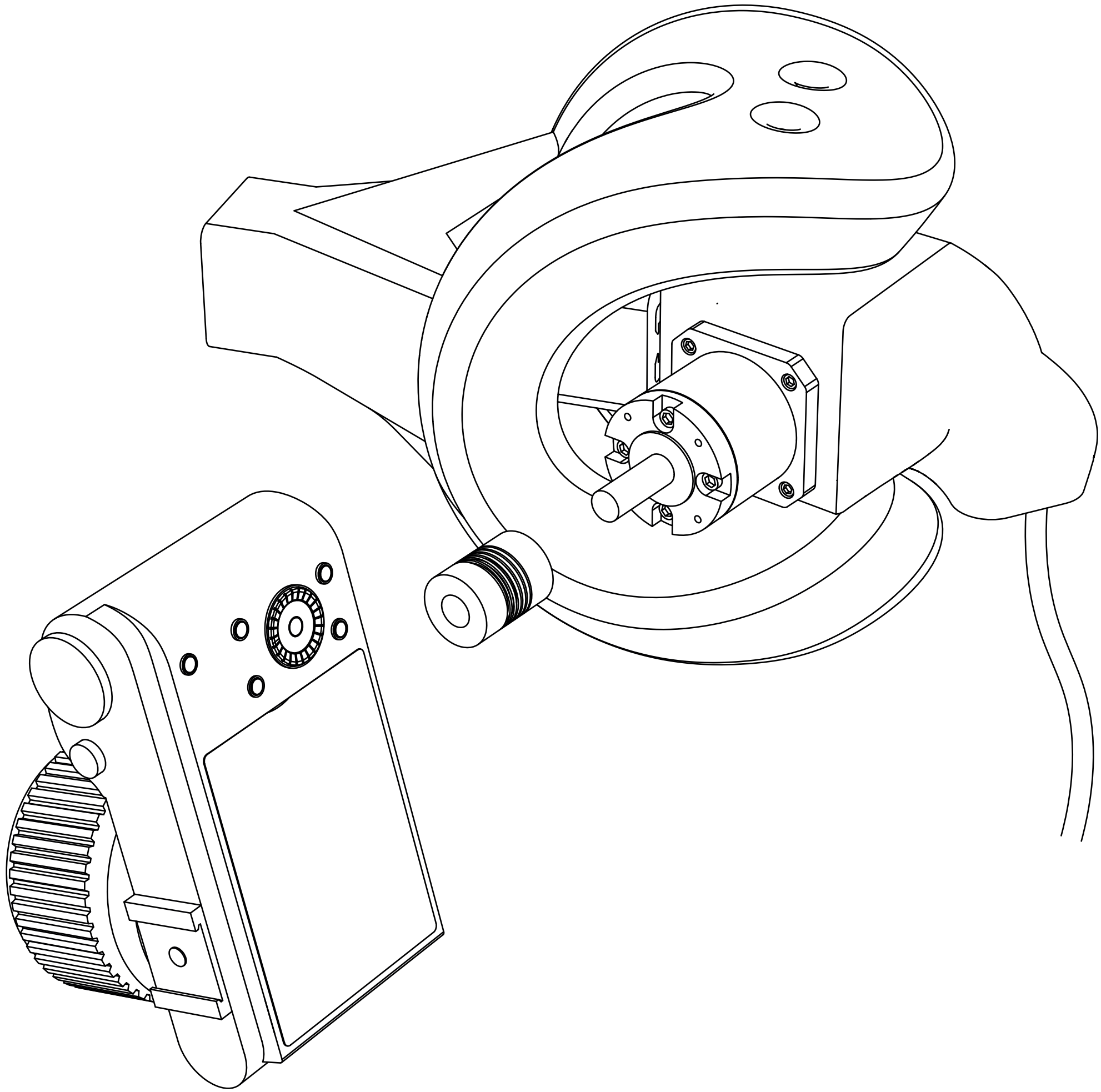

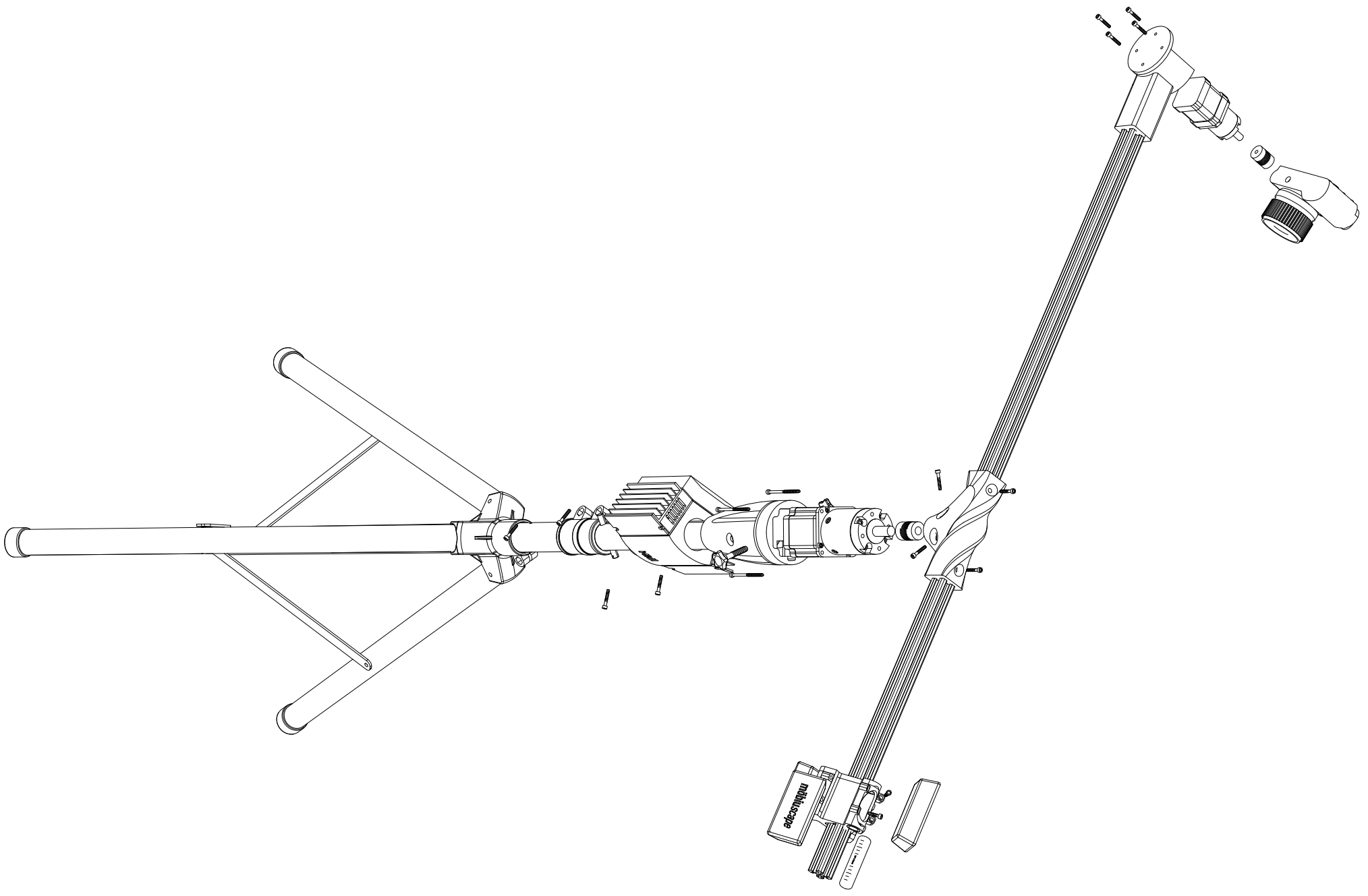
adcsmagnetometer

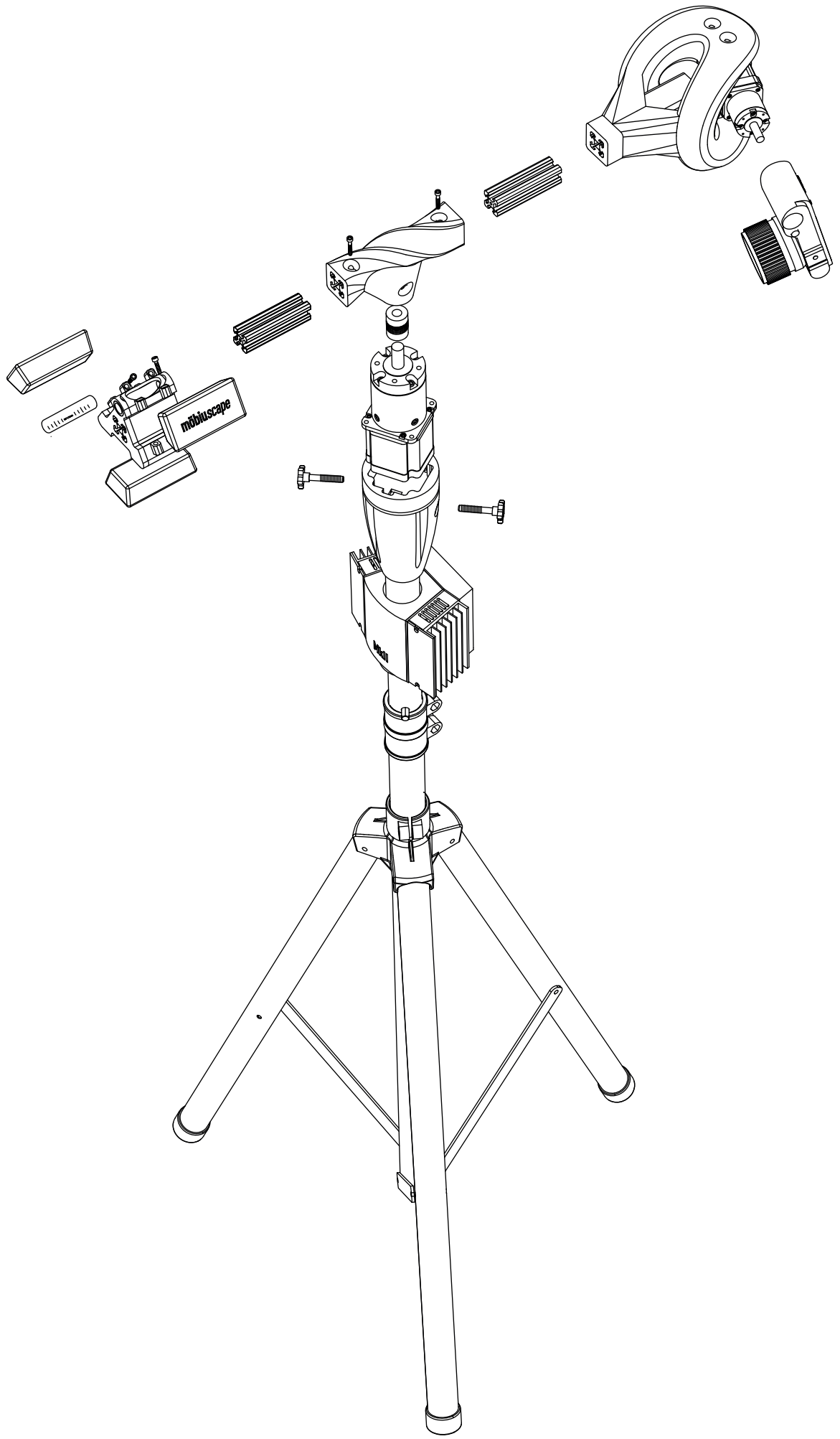
möbiuscape