Arranque de pilar (HEB) en cimentación. Unión rígida.

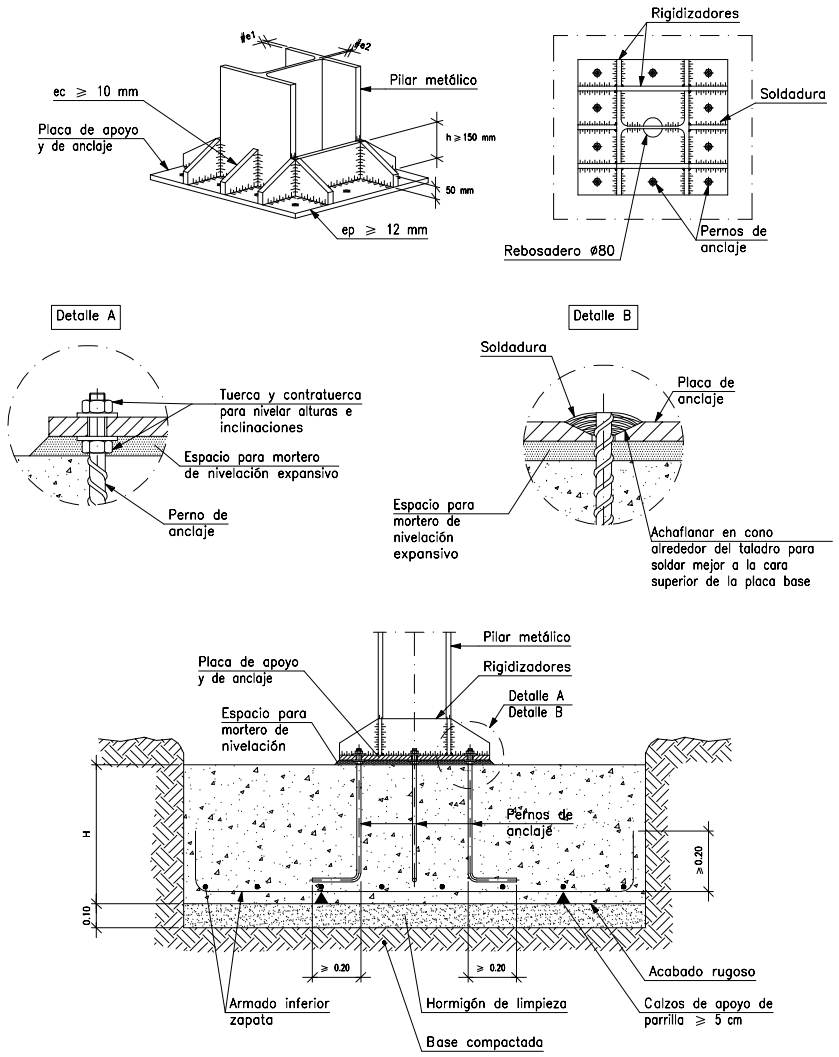

Viga de atado entre zapatas.

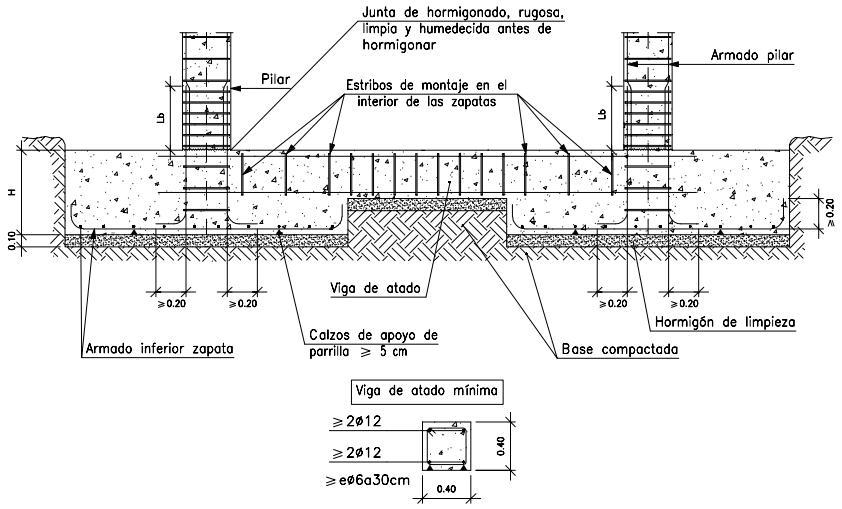

Enlace articulado en extremo de vano de viga con pilar (HEB).

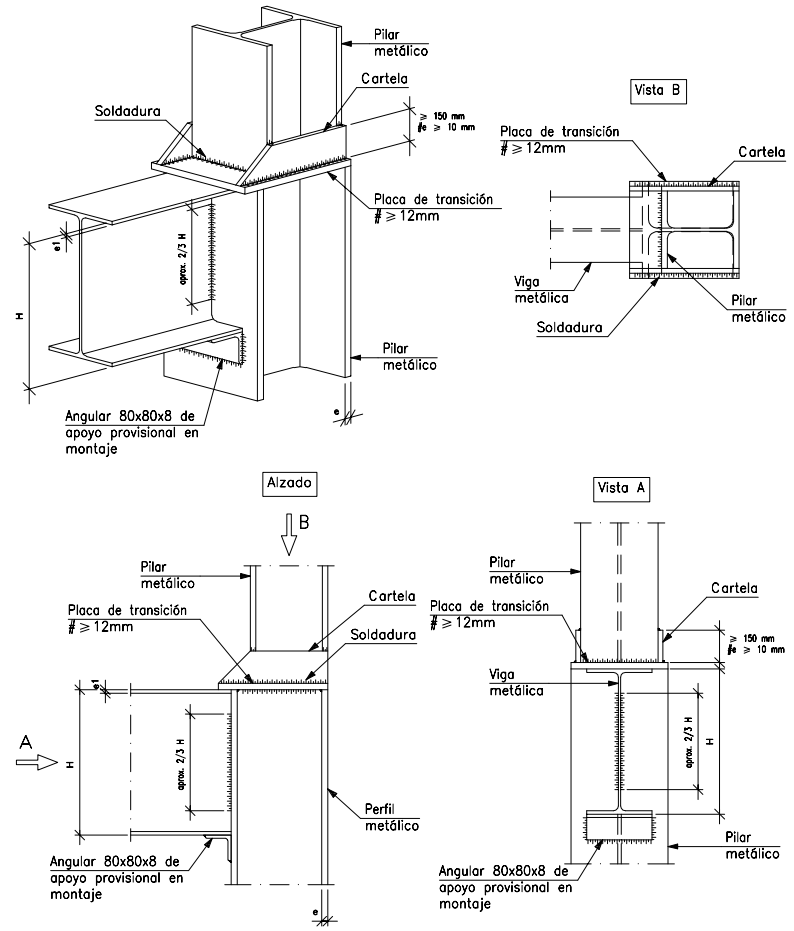

Enlace semirrígido en extremo de vano de viga con pilar (HEB).

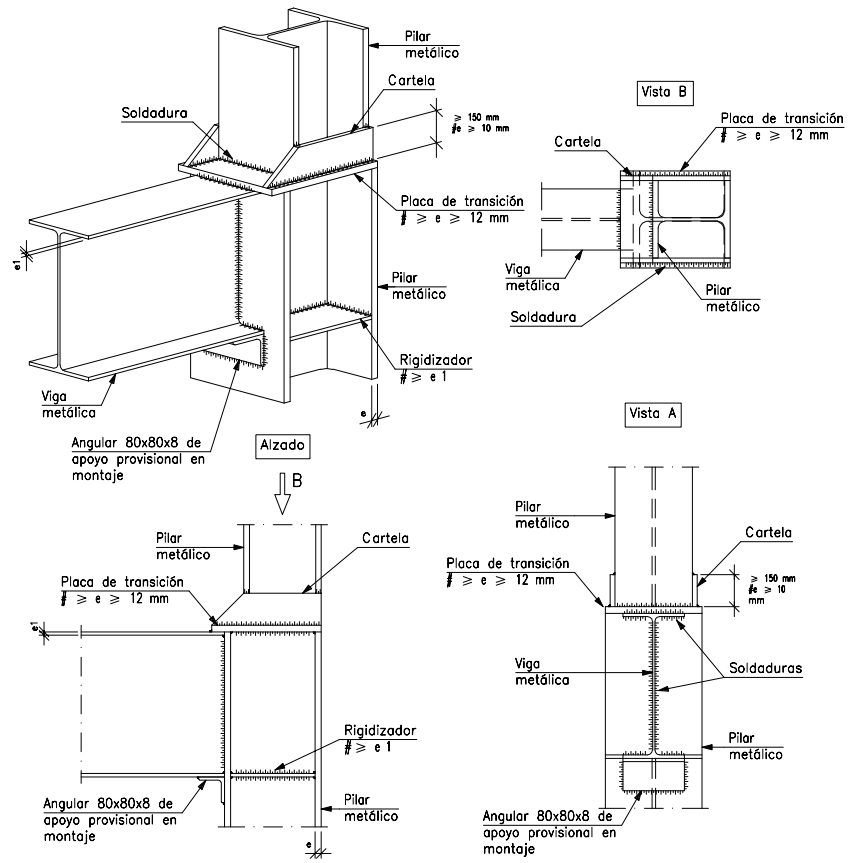

Enlace articulado en línea de pilares de viga y pilar con viga y pilar (HEB).

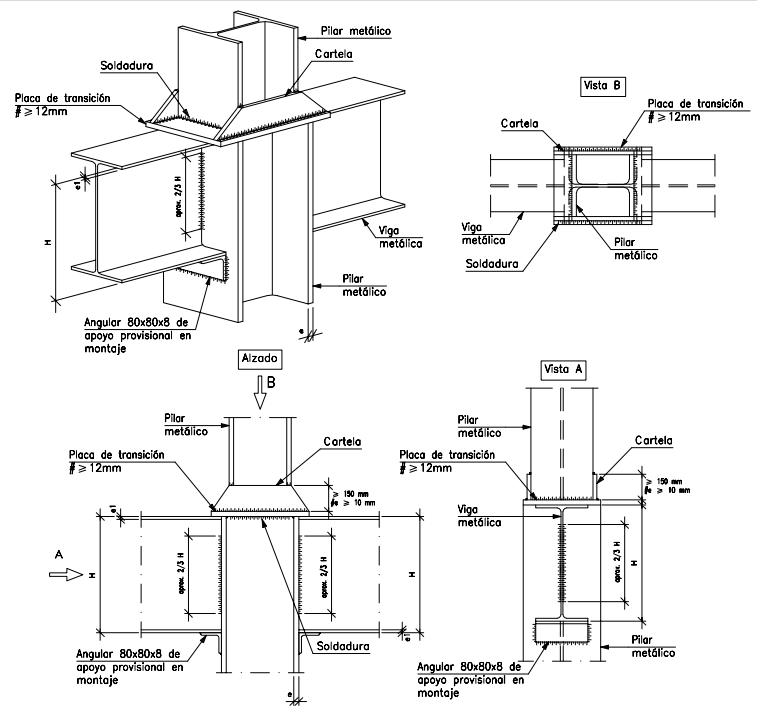

Enlace semirrígido en línea de pilares de viga y pilar con viga y pilar (HEB).

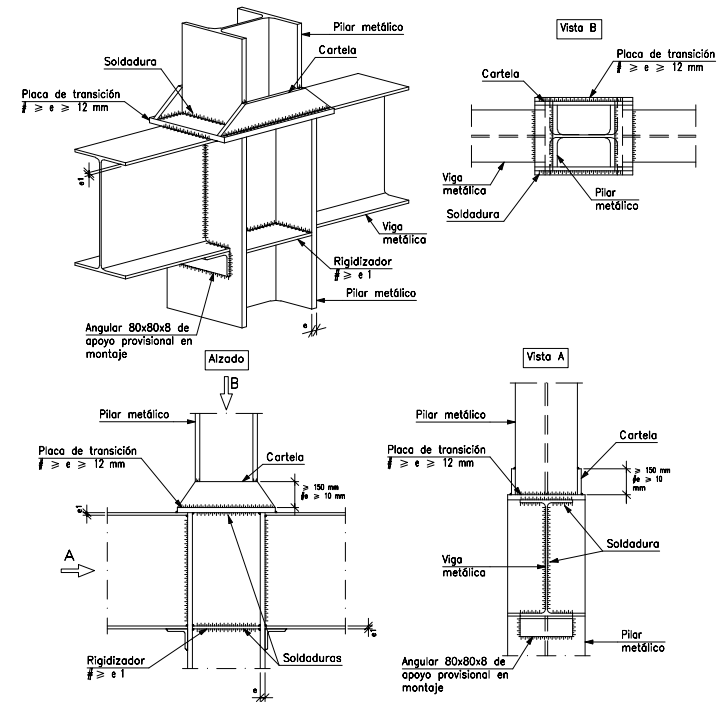

Universidad de Alcalá	MÁSTER EN INGENIERÍA INDUSTRIAL CONSTRUCCIONES Y URBANISMO INDUSTRIAL	Plano: DETALLES CONSTRUCTIVOS	
		Autor: VLADISLAV KRAVCHENKO	
		Autor: MIGUEL FERNÁNDEZ MUÑOZ	
PROYECTO: NAVE INDUSTRIAL DEDICADA A LA IMPRENTA		Escala: -	Fecha: 01-02-2021 / N°: -