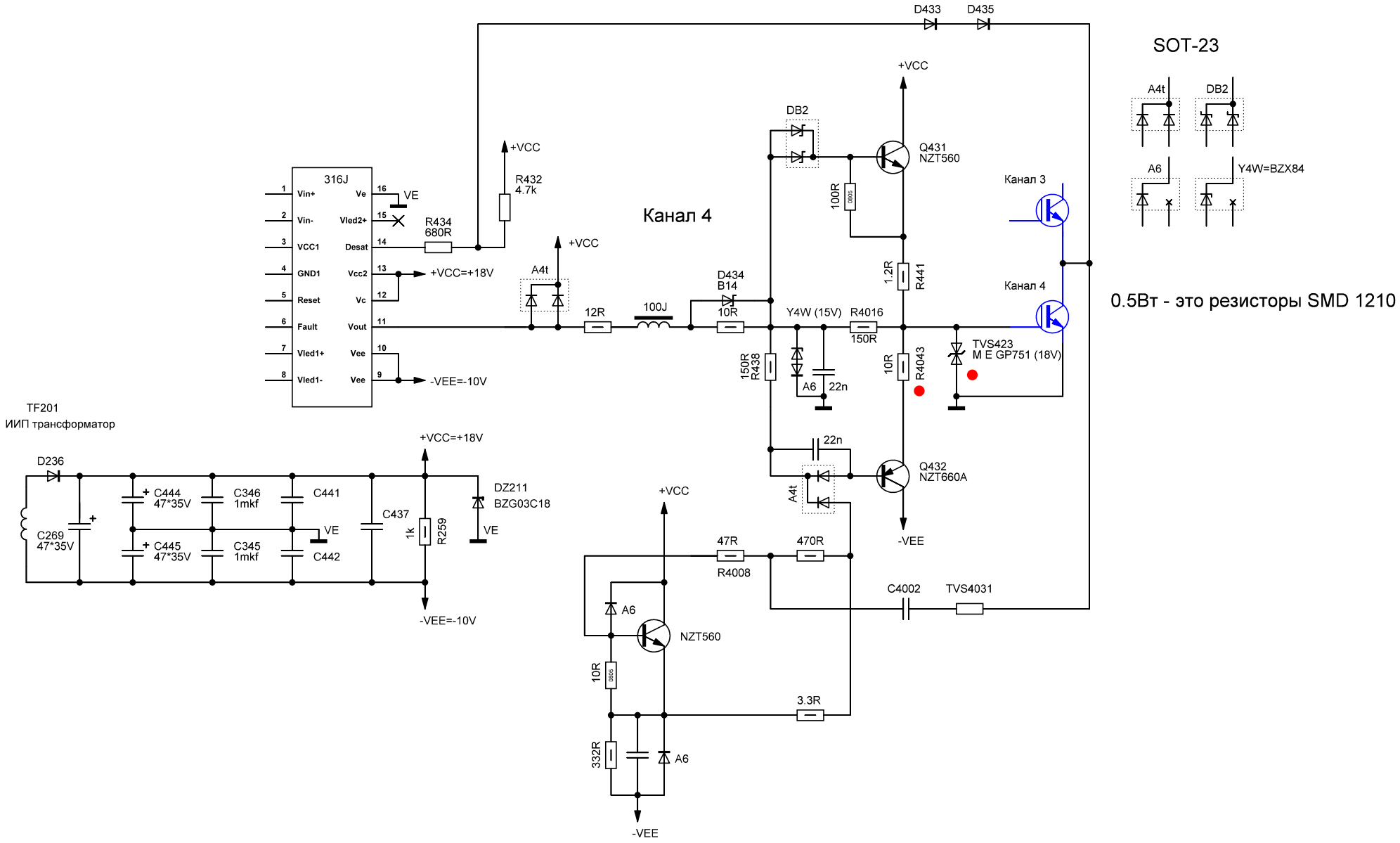
Канал 4
316J
Vin+
Vin-
VCC1
GND1
Reset
Fault
Vled1+
Vled1-
Ve
Vled2+
Desat
Vcc2
Vc
Vout
Vee
Vee
VE
R434
680R
R432
4.7k
+VCC
+VCC=+18V
-VEE=-10V
A4t
12R
100J
D434
B14
10R
D433
D435
DB2
100R
Q431
NZT560
1.2R
R441
Y4W (15V)
R4016
150R
150R
R438
A6
22n
10R
R4043
TVS423
M E GP751 (18V)
Канал 3
Канал 4
22n
Q432
NZT660A
-VEE
47R
R4008
470R
C4002
TVS4031
A6
NZT560
10R
3.3R
332R
A6
-VEE
SOT-23
A4t
DB2
A6
Y4W=BZX84
0.5Вт - это резисторы SMD 1210
TF201
ИИП трансформатор
D236
C269
47*35V
C444
47*35V
C445
47*35V
C346
1mkf
C345
1mkf
C441
C442
VE
C437
1k
R259
+VCC=+18V
-VEE=-10V
DZ211
BZG03C18
VE