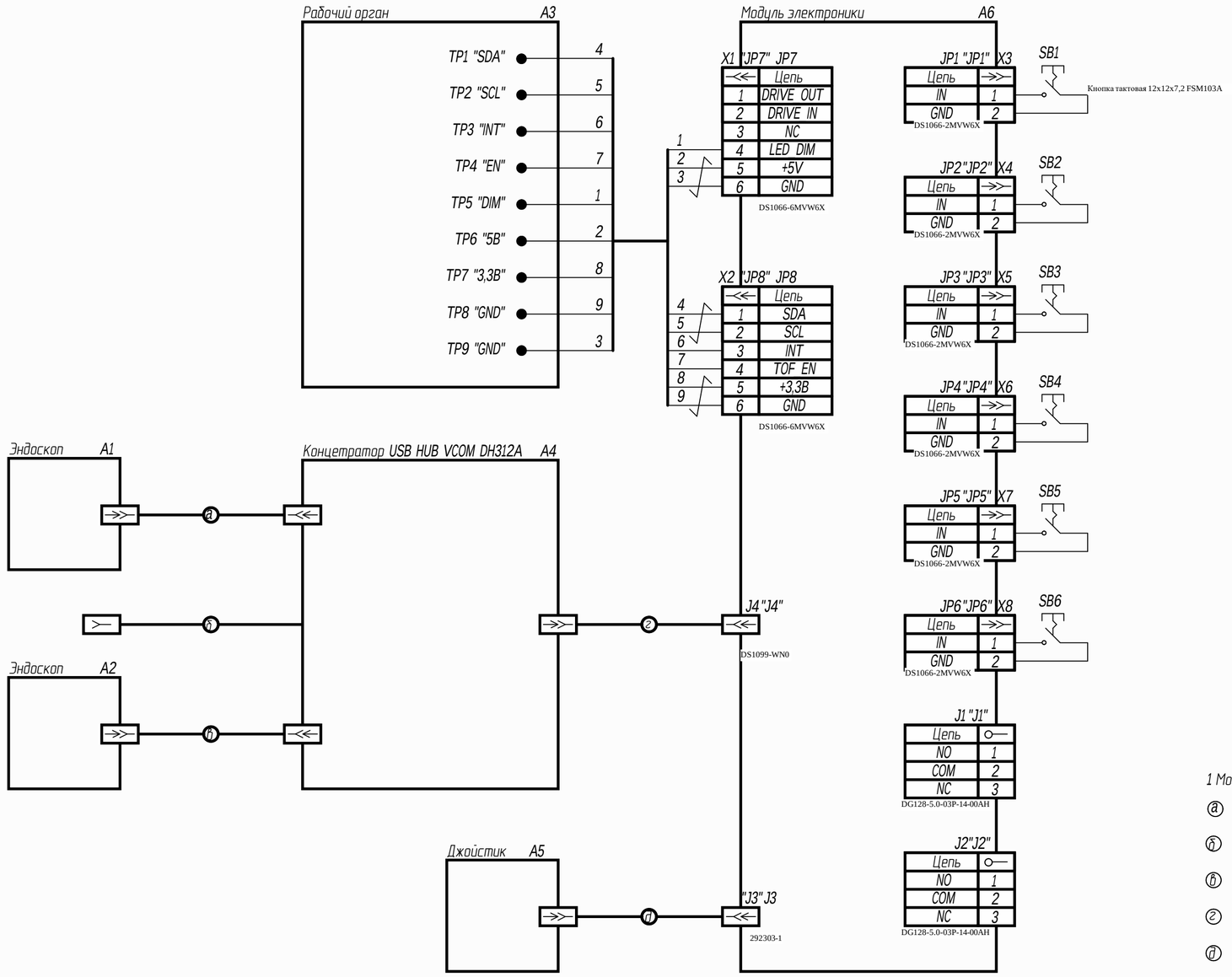

1 Монтаж вести:

ⓐ - кабелем эндоскопа A1

ⓑ - кабелем концентратора A4

ⓒ - кабелем эндоскопа A2

ⓖ - кабелем соединительным USB 2.0 Type-A - USB 2.0 Type-B, ф. DEXP, Китай

ⓓ - кабелем витым USB-micro USB Sync&CHargr spring cable, ф. Ri-Tech Company Ltd., Китай

Остальной монтаж вести проводом МС 16-13 1x0,2 ТУ 16-505.083-78

2 Шаг свивки не более 20 мм.

Изм.	Лист	№ докум.	Подп.	Дата
Разраб.		Подлесный	подп.	21.12.22
Пров.		Шавликов	подп.	21.12.22
Т.контр.				
Н.контр.				
Утв.		Шавликов	подп.	21.12.22

РЕУН.ОНК.20.000 Э4 2D

Рабочий инструмент

Схема электрическая соединений

Лит.	Масса	Масштаб

Лист | Листов 1

Перв. примен. РЕУН.ОНК.20.000 2D

Справ. №

Подп. и дата

Инв. № дубл.

Взам. инв. №

Подп. и дата

Инв. № подл.

Нормоконтроль:

Разработал:

Копировал

Формат A2