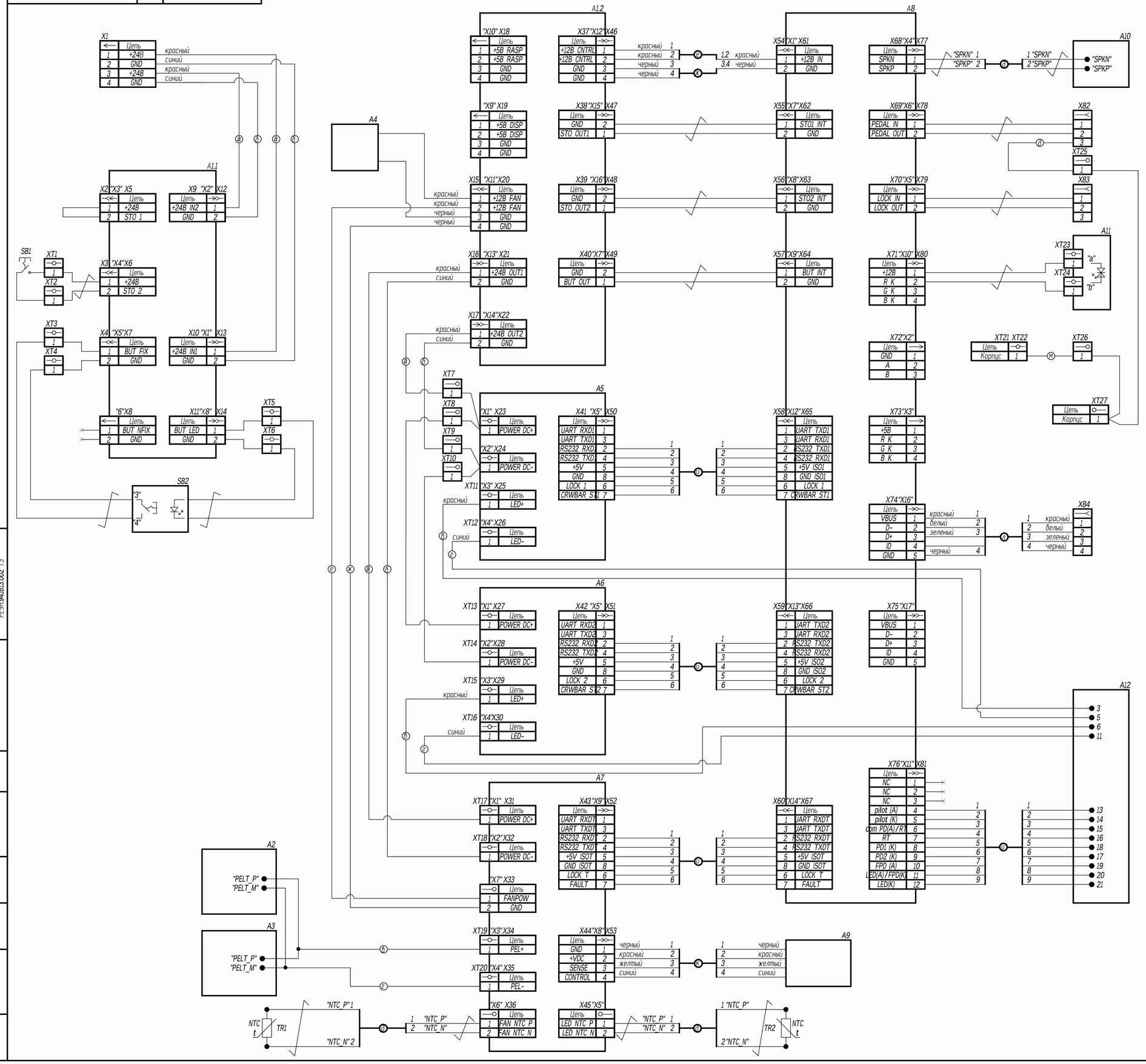

1 Монтаж вести:

а - кабелем силовым красным 2,5 ММ2, Китай

б - кабелем силовым синим 2,5 ММ2, Китай

в - кабелем силовым красным 1,5 ММ2, Китай

г - кабелем силовым синим 1,5 ММ2, Китай

д - проводом МС 16-13 1х0,35 ТУ 16-505.083-78

е - проводом МГШВ 1х0,75 красный ТУ 16-505.437-82

ж - проводом МГШВ 1х0,75 черный ТУ 16-505.437-82

и - кабелем плоским DS1057-14-30, ф. Connfly, Китай

к - проводомами вентилятора А8

л - кабелем витым USB-micro USB Sync&CHargr spring cable, ф. Ri-Tech Company Ltd., Китай

м - проводом ПВ-3 1х1,5 зелено-желтым ГОСТ 6323-79

Остальной монтаж вести проводом МС 16-13 1х0,2 ТУ 16-505.083-78

2 Шаг свивки не более 20 мм.

					РЕУН.941613.002 Э4 2D			
Изм.	Лист	№ докум.	Подп.	Дата	Диодный лазерный 2-х волновой коагулятор Схема электрическая соединений	Лит.	Масса	Масштаб
Разраб.		Подлесный	подп.	08.06.23				
Пров.		Мамаев	подп.	08.06.23				
Т.контр.		Мирошников	подп.	08.06.23		Лист	Листов 1	
Н.контр.		Мирошников	подп.	08.06.23				
Утв.		Шабликов	подп.	08.06.23				

Перв. примен. РЕУН.941613.002 ТЭ

Справ. №

Подп. и дата

Инв. № дубл.

Взам. инв. №

Подп. и дата

Инв. № подл.

Разработал

Нормоконтроль

Копировал

Формат А1