РЕУН.687253.001 СБ 2D

Перв.примен. РЕУН.687253.001 ТЭ

Справ.№

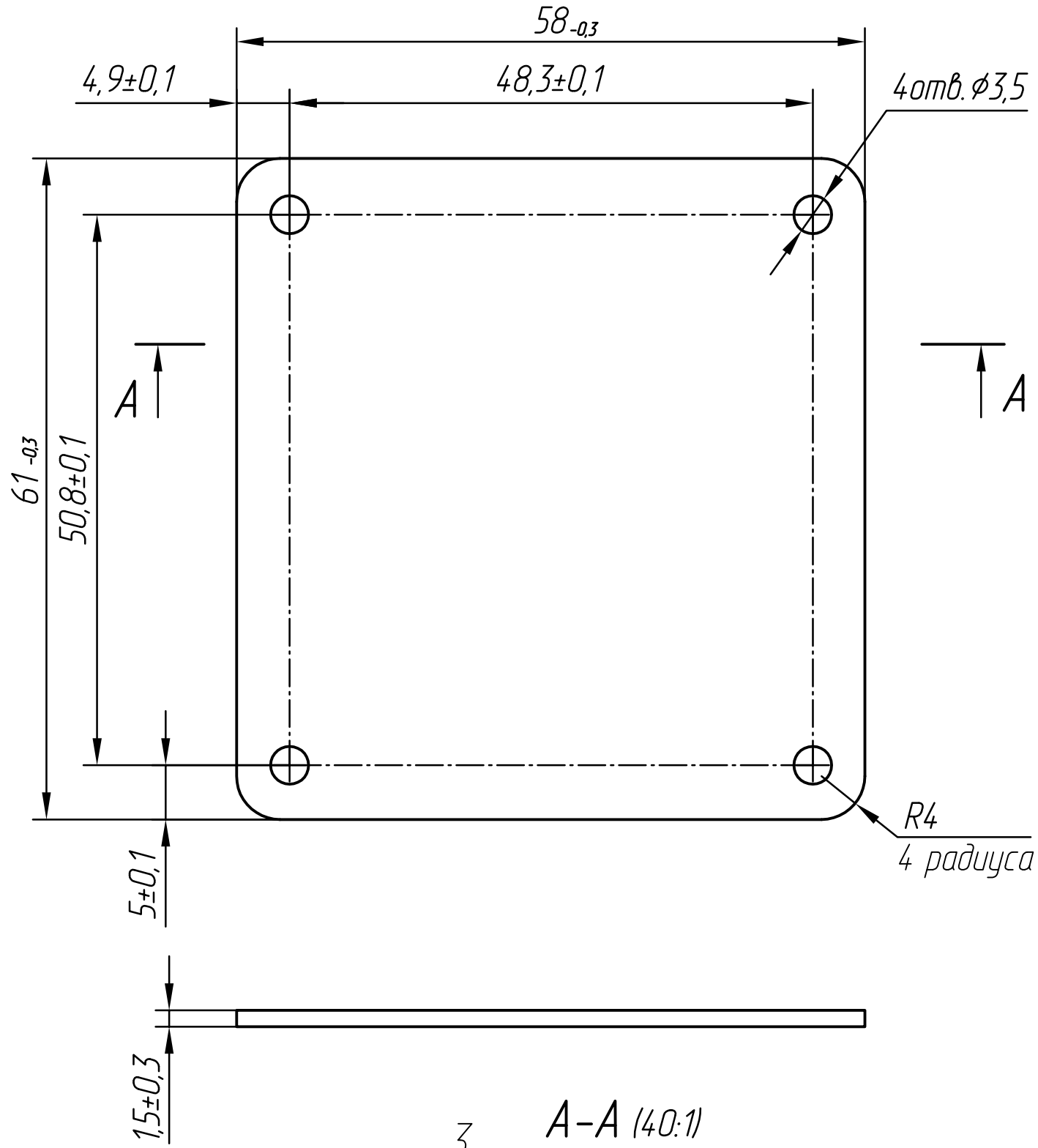

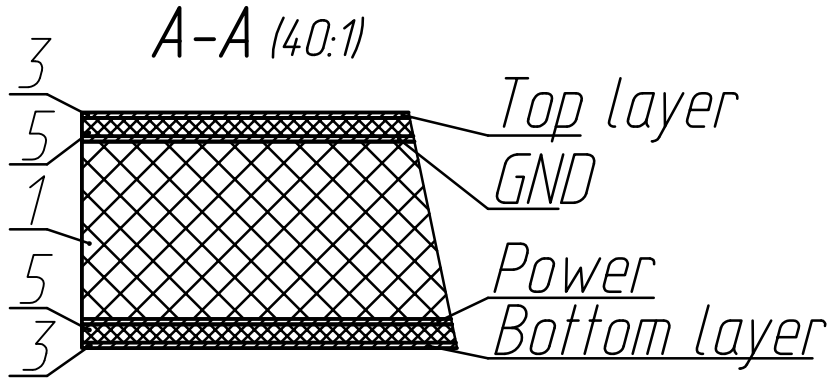

1 Плату изготовить комбинированным позитивным методом.

2 Плата должна соответствовать ГОСТ 23752-79, группа жесткости 4.

3 Класс точности 4 по ГОСТ Р53429-2009.

4 Количество токопроводящих слоев-4.

5 Размеры с учетом предельных отклонений, конфигурацию и взаимное расположение элементов проводящего рисунка слоев, отверстий и маркировки определять по РЕУН.687253.001 СD.

6 Провести электроконтроль согласно списку цепей по РЕУН.687253.001 СD.

7 Неуказанная шероховатость обрабатываемой поверхности $\sqrt{Ra\ 6.3}$.

8 Покрытие Гор.ПОС63 ГОСТ21931-76 с оплавлением: контактные площадки, отверстия для монтажа, переходные отверстия.

9 Электроизоляционное покрытие эмаль ЭП-941Ш.9 зеленая ТУ 6-10-1663-78.

Контактные площадки, отверстия для монтажа, переходные отверстия - без электроизоляционного покрытия.

Расстояние между электроизоляционным покрытием и контактными площадками не более 0,2 мм.

10 Маркировать краской МКЭ черной по ОСТ 107.9.4003-96. УХЛ2. Шрифт Пр3 ГОСТ 26.020-80.

11 Остальные технические требования по ОСТ4 ГО.070.015.

Изм.	Лист	№докум.	Подп.	Дата	
Разраб.		Подлесный	подп.	10.06.22	
Пров.		Шавликов	подп.	10.06.22	
Т.контр.					
Н.контр.					
Утв.		Шавликов	подп.	10.06.22	

РЕУН.687253.001 СБ 2D

Плата печатная

Сборочный чертеж

Лит.	Масса	Масштаб
	19.3г	2:1
Лист	Листов 1	

Подп.и дата | Инв.№дубл. | Взам.инв.№ | Подп.и дата | Инв.№подл.

Копировал

Формат А3