РЕУН.687253.002 СБ 2D

Перв.примен. РЕУН.687253.002 ТЭ

Справ.N

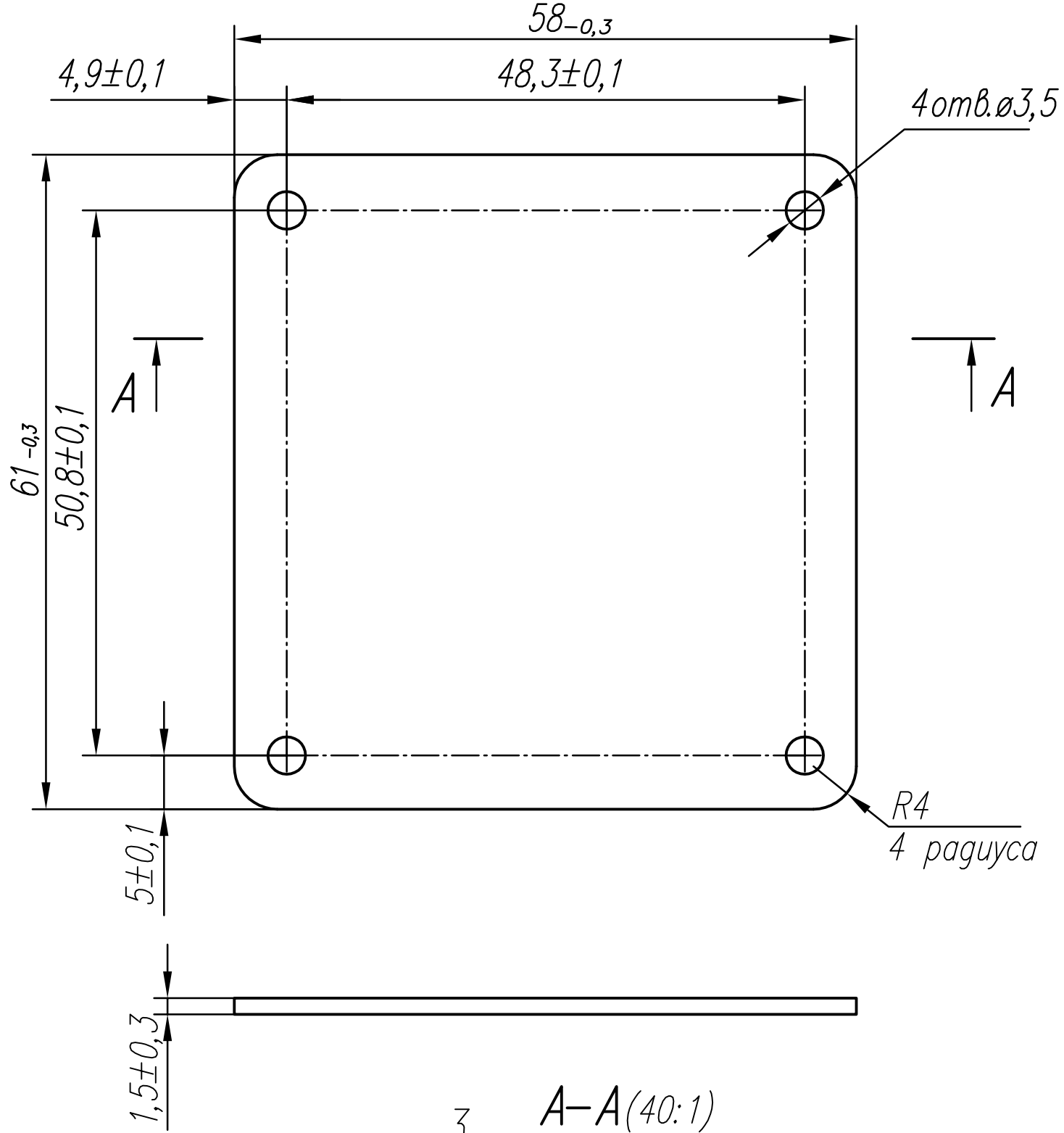


1 Плату изготовить комбинированным позитивным методом.

2 Плата должна соответствовать ГОСТ 23752−79, группа жесткости 4.

3 Класс точности 4 по ГОСТ Р53429−2009.

4 Количество токопроводящих слоев−4.

5 Размеры с учетом предельных отклонений, конфигурацию и взаимное расположение элементов проводящего рисунка слоев, отверстий и маркировки определять по РЕУН.687253.002 СD.

6 Провести электроконтроль согласно списку цепей по РЕУН.687253.002 СD.

7 Неуказанная шероховатость обрабатываемой поверхности √Ra 6.3 .

8 Покрытие Гор.ПОС63 ГОСТ21931−76 с оплавлением: контактные площадки, отверстия для монтажа, переходные отверстия.

9 Электроизоляционное покрытие эмаль ЭП−941Ш.9 зеленая ТУ 6−10−1663−78.

Контактные площадки, отверстия для монтажа, переходные отверстия − без электроизоляционного покрытия.

Расстояние между электроизоляционным покрытием и контактными площадками не более 0,2 мм.

10 Маркировать краской МКЭ черной по ОСТ 107.9.4003−96. УХП2. Шрифт Пр3 ГОСТ 26.020−80.

11 Остальные технические требования по ОСТ4 ГО.070.015.

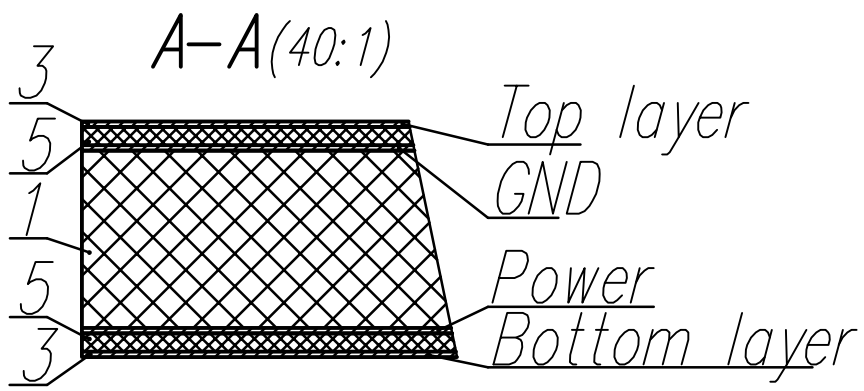


| | | | | | | | | |
|---|---|---|---|---|---|---|---|---|
| | | | | | РЕУН.687253.002 СБ 2D | | | |
| 1 | Зам | РЕУН.1−2023 | подп. | 08.06.23 | Плата печатная<br>Сборочный чертеж | Лит. | Масса | Масштаб |
| Изм. | Лист | N докум. | Подп. | Дата | | | 19.3г | 2:1 |
| Разраб. | | Подлесный | подп. | 08.06.23 | | | | |
| Пров. | | Шавликов | подп. | 08.06.23 | | Лист | Листов 1 | |
| Т.контр. | | Мирошников | подп. | 08.06.23 | | | | |
| Н.контр. | | Мирошников | подп. | 08.06.23 | | | | |
| Утв. | | Шавликов | подп. | 08.06.23 | | | | |

Подп. и дата | Инв.N дубл. | Взам.инв .N | Подп. и дата | Инв.N подл.

Копировал

Формат А3