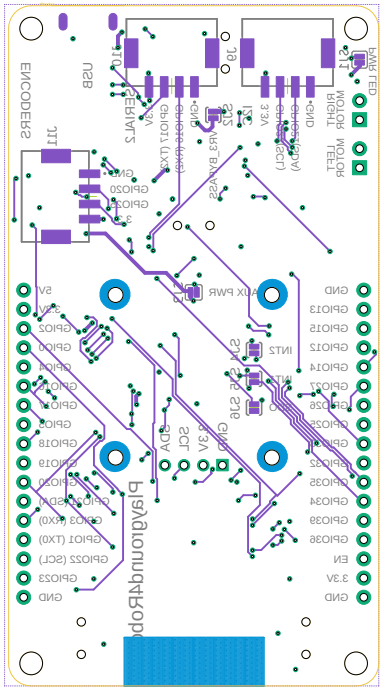
PWR LED
MOTOR LEFT
MOTOR RIGHT
GND
GND
3.3V
EN
GPIO36
GPIO39
GPIO34
GPIO35
GPIO32
GPIO33
GPIO25
GPIO26
GPIO27
GPIO14
GPIO12
GPIO13
GPIO15
GND
GND
3.3V
GPIO23
GND
GPIO22 (SCL)
GPIO1 (TX0)
GPIO3 (RX0)
GPIO21 (SDA)
GPIO19
GPIO18
GPIO5
GPIO17
GPIO16
GPIO4
GPIO0
GPIO2
5V
3.3V
ENCODERS
TTL
GPIO20
GPIO21
3.3V
USB
J10
2 VARIA
5V
GND
GND
GND
3.3V
I2C
I2C
Aux PWR
INT2
INT1
I2C
I2C
SDA
SCL
3.3V
GND
Playground4Robo