THÀNH PHẦN LẮP ĐẶT THANH RAY RÈM

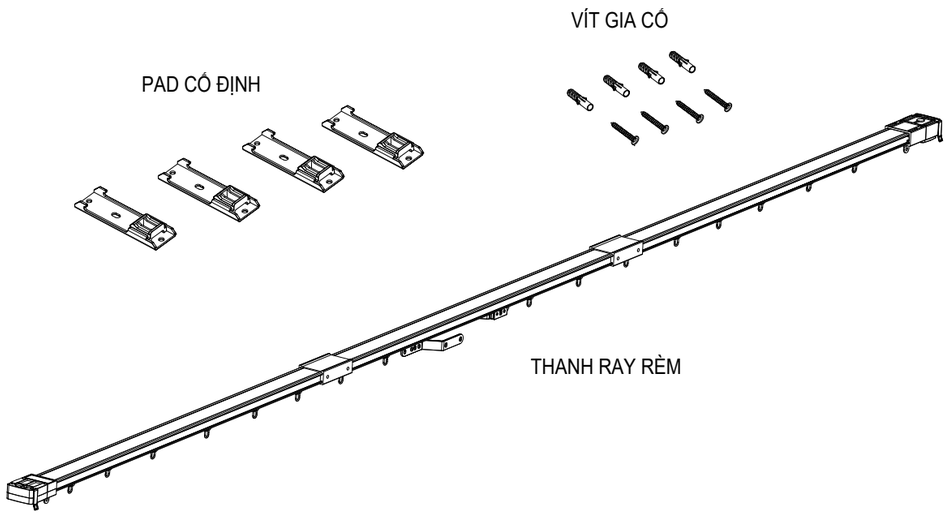

*Lưu ý:
Số lương pad và vít cố định thay đổi theo đổi thay kích thước thanh ray

LẮP ĐẶT PAD CỐ ĐỊNH LÊN TRẦN

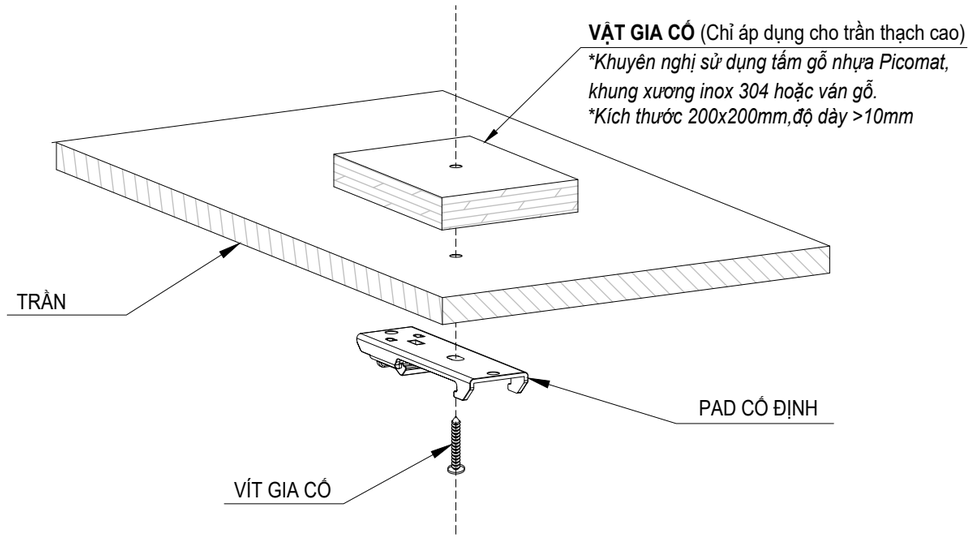

*Lưu ý:
1. Nếu trần là thạch cao yêu cầu gia cố thêm bằng vật gia cố (Như hình vẽ).
2. Nếu trần là bê tông sử dụng vít nở chuyên dụng, bắn vít trực tiếp.
3. Nếu trần là gỗ thì bắn vít trực tiếp.

ĐỊNH VỊ KHOẢNG CÁCH LẮP ĐẶT GIỮA CÁC PAD CỐ ĐỊNH

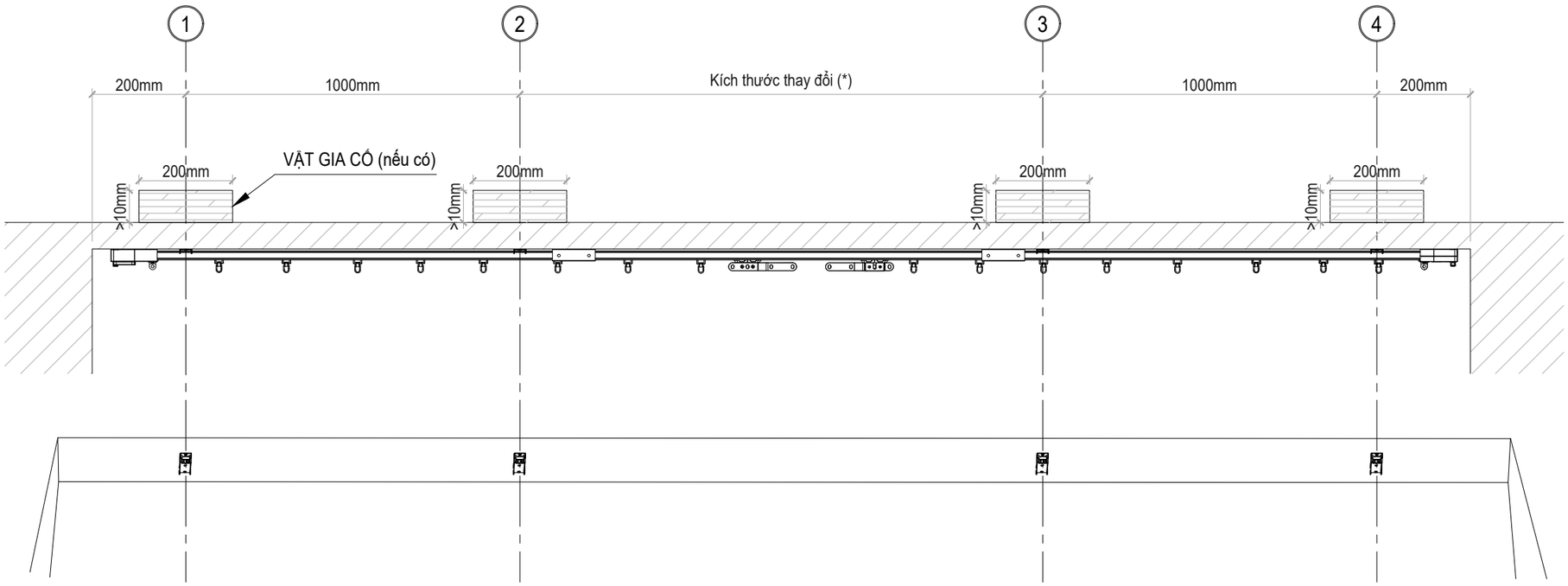

CHÚ THÍCH:
1. Tỉ lệ giữa kích thước và hình minh họa là phi tỉ lệ
2. (*) Kích thước này sẽ thay đổi tùy thuộc vào chiều dài của thanh ray. Khoảng cách tối đa giữa các pad cố định là 1000m, nếu >1000mm yêu cầu thêm pad cố định.

NGÀY HOÀN THÀNH	

HIỆU ĐÍNH

LẦN	NGÀY	THIẾT KẾ	DUYỆT

CHỦ ĐẦU TƯ

TÊN CÔNG TRÌNH

Địa điểm xây dựng:
.....
.....

CÔNG TY CỔ PHẦN CNTT-VIỄN THÔNG THẠCH ANH

thach anh
Simple - Smart - Secure

Địa chỉ: 121-123 Bạch Đằng, Phường 2, Quận Tân Bình, HCM
Website: https://thachanhitt.vn
Email: info@thachanhitt.vn
Tel: 091 888 2067 Hotline: 1900 29 99 68

TỔNG GIÁM ĐỐC
Nguyễn Hồng Thạch

CHỦ TRÌ THIẾT KẾ
KS. Vũ Trọng Nhân Nghĩa

THIẾT KẾ
KS. Nguyễn Quang Nhật Trường

KIỂM TRA
KS. Vũ Trọng Nhân Nghĩa

TÊN BẢN VẼ
HƯỚNG DẪN LẮP ĐẶT THANH RAY RÈM

TỈ LỆ:	NL-09