SƠ ĐỒ NGUYÊN LÝ ĐI DÂY

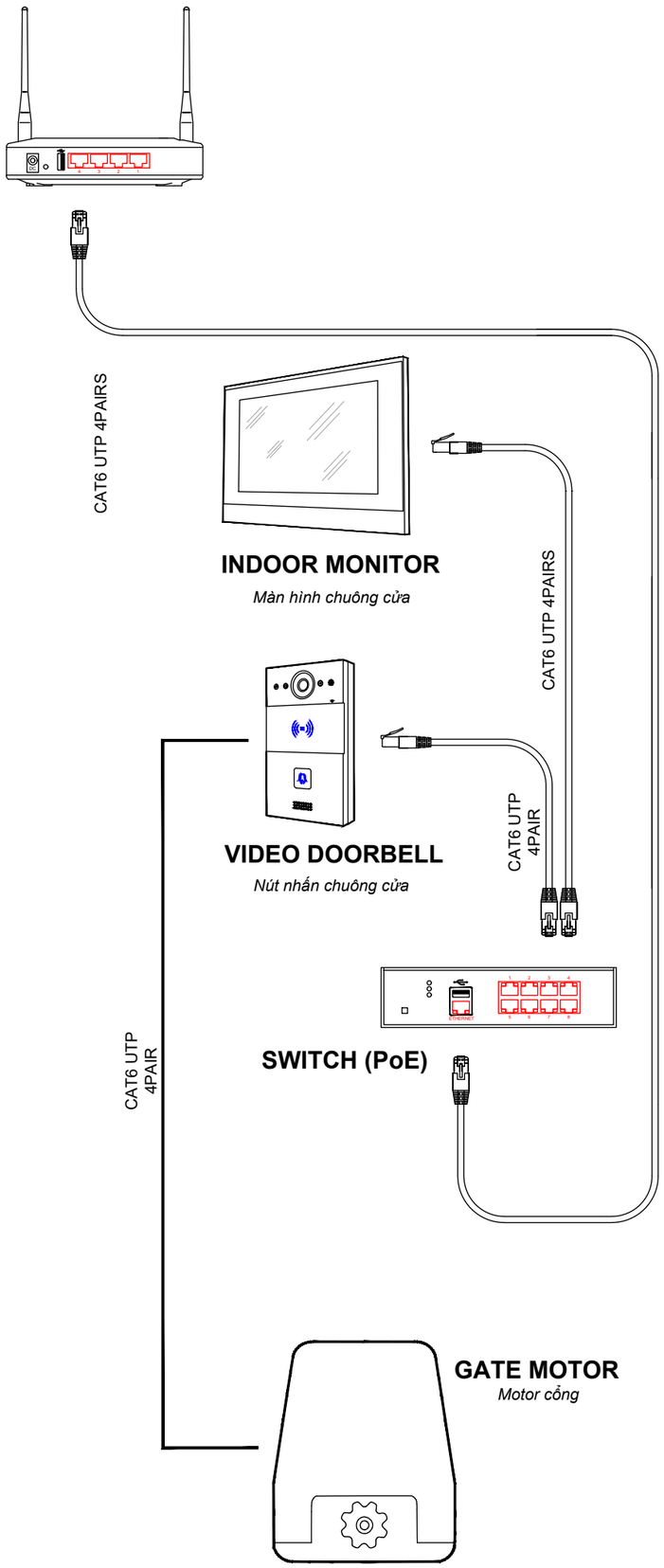

VỊ TRÍ LẮP ĐẶT NÚT NHẤN CHUÔNG CỬA

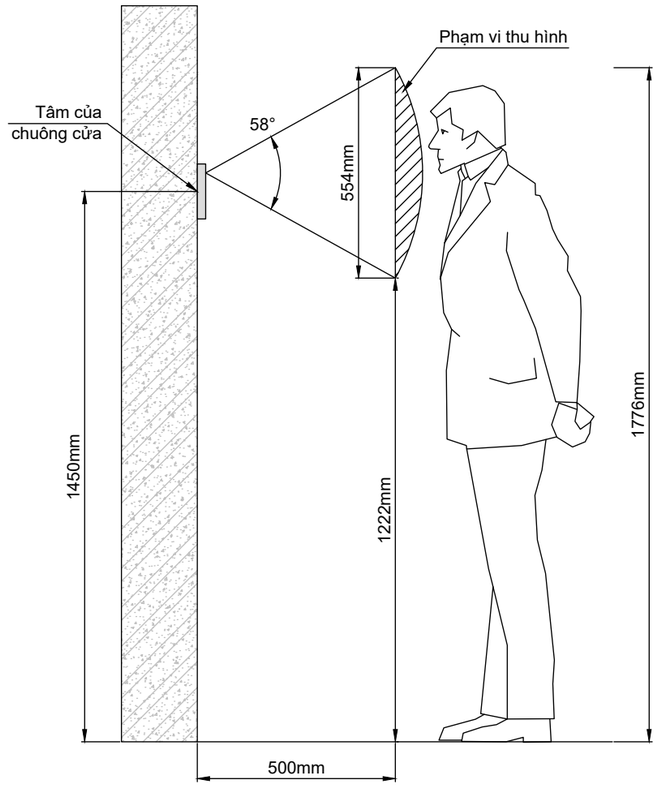

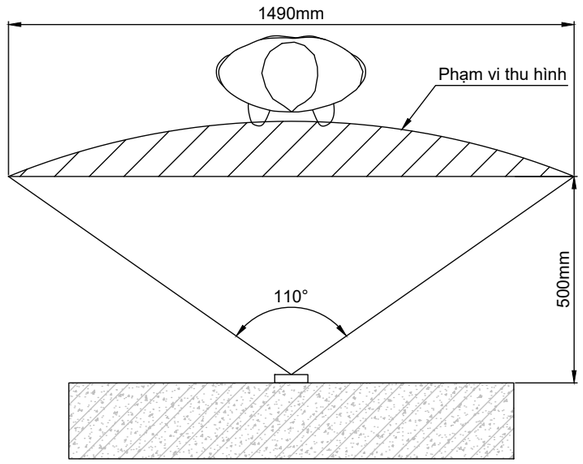

VỊ TRÍ LẮP ĐẶT MÀN HÌNH CHUÔNG CỬA

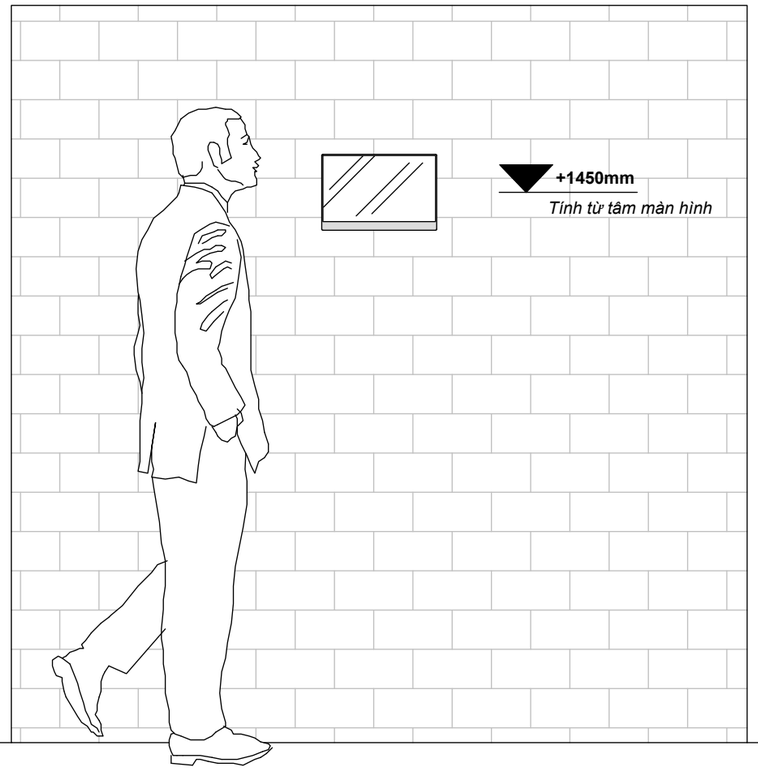

NGÀY HOÀN THÀNH	

HIỆU ĐÍNH

LẦN	NGÀY	THIẾT KẾ	DUYỆT

CHỦ ĐẦU TƯ

TÊN CÔNG TRÌNH

Địa điểm xây dựng:
.....
.....

CÔNG TY CỔ PHẦN CNTT-VIỄN THÔNG THẠCH ANH

thach anh
Simple is Smart

Địa chỉ: 121-123 Bạch Đằng, Phường 2, Quận Tân Bình, HCM
Website: https://thachanhitt.vn
Email: info@thachanhitt.vn
Tel: 091 888 2067 Hotline: 1900 29 99 68

TỔNG GIÁM ĐỐC

Nguyễn Hồng Thạch

CHỦ TRÌ THIẾT KẾ

KS. Vũ Trọng Nhân Nghĩa

THIẾT KẾ

KS. Nguyễn Quang Nhật Trường

KIỂM TRA

KS. Vũ Trọng Nhân Nghĩa

TÊN BẢN VẼ

BẢN VẼ HƯỚNG DẪN LẮP ĐẶT CHUÔNG CỬA MÀN HÌNH AKKUVOX

TỈ LỆ:	NL-03