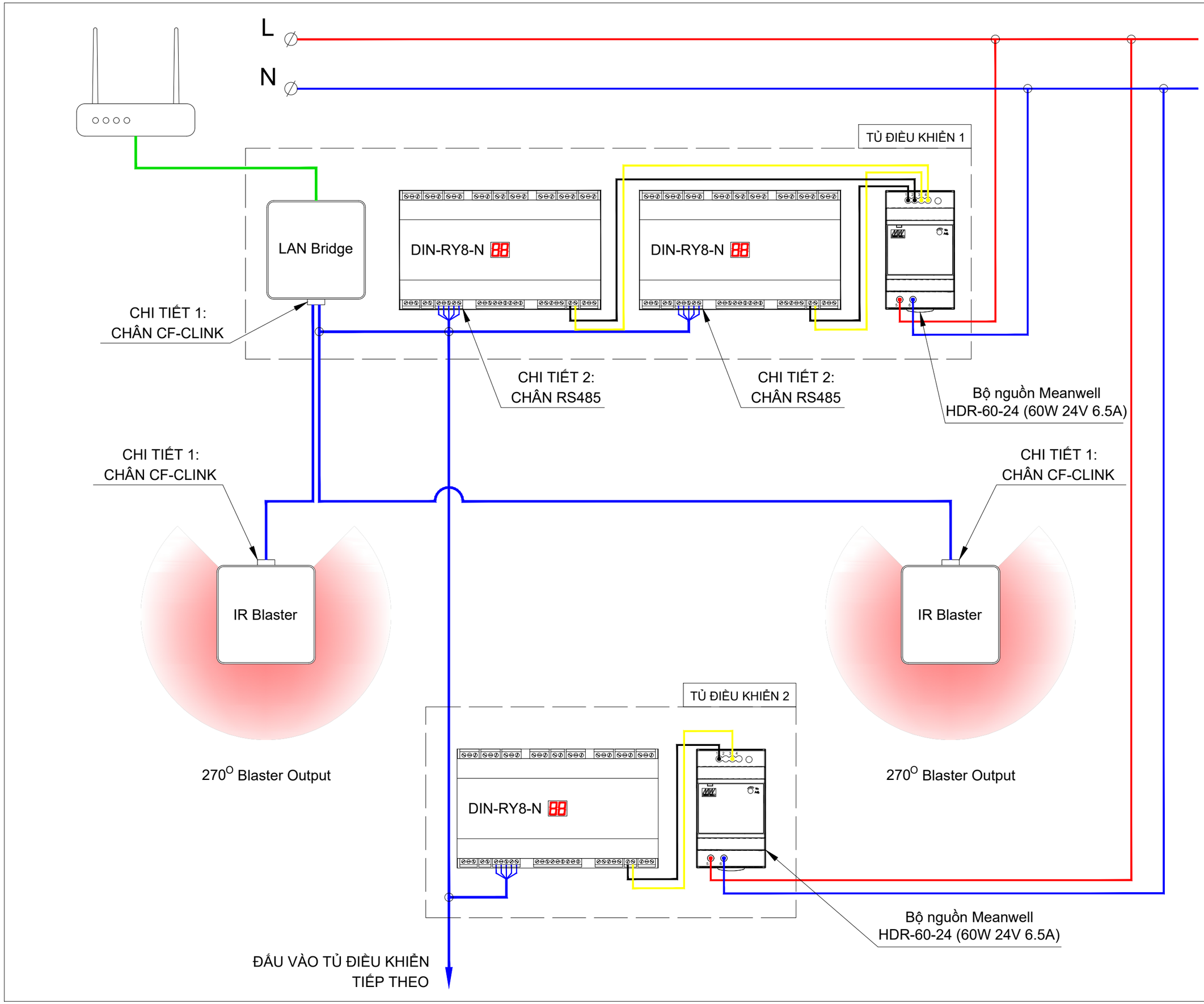

NGÀY HOÀN THÀNH	

HIỆU ĐÍNH

LẦN	NGÀY	THIẾT KẾ	DUYỆT

CHỦ ĐẦU TƯ

TÊN CÔNG TRÌNH

Địa điểm xây dựng:
.....
.....

CÔNG TY CỔ PHẦN CNTT-VIỄN THÔNG THẠNH ANH

thach anh
Simple - Smart - Secure

Địa chỉ: 121-123 Bạch Đằng, Phường 2, Quận Tân Bình, HCM
Website: https://thachanhitt.vn
Email: info@thachanhitt.vn
Tel: 091 888 2067 Hotline: 1900 29 99 68

TỔNG GIÁM ĐỐC
Nguyễn Hồng Thạch

CHỦ TRÌ THIẾT KẾ
KS. Vũ Trọng Nhân Nghĩa

THIẾT KẾ
KS. Nguyễn Quang Nhật Trường

KIỂM TRA
KS. Vũ Trọng Nhân Nghĩa

TÊN BẢN VẼ
SƠ ĐỒ NGUYÊN LÝ ĐẤU NỐI HỆ THỐNG SMARTHOME THEO CHUẨN CFLINK

TỈ LỆ:	NL-04