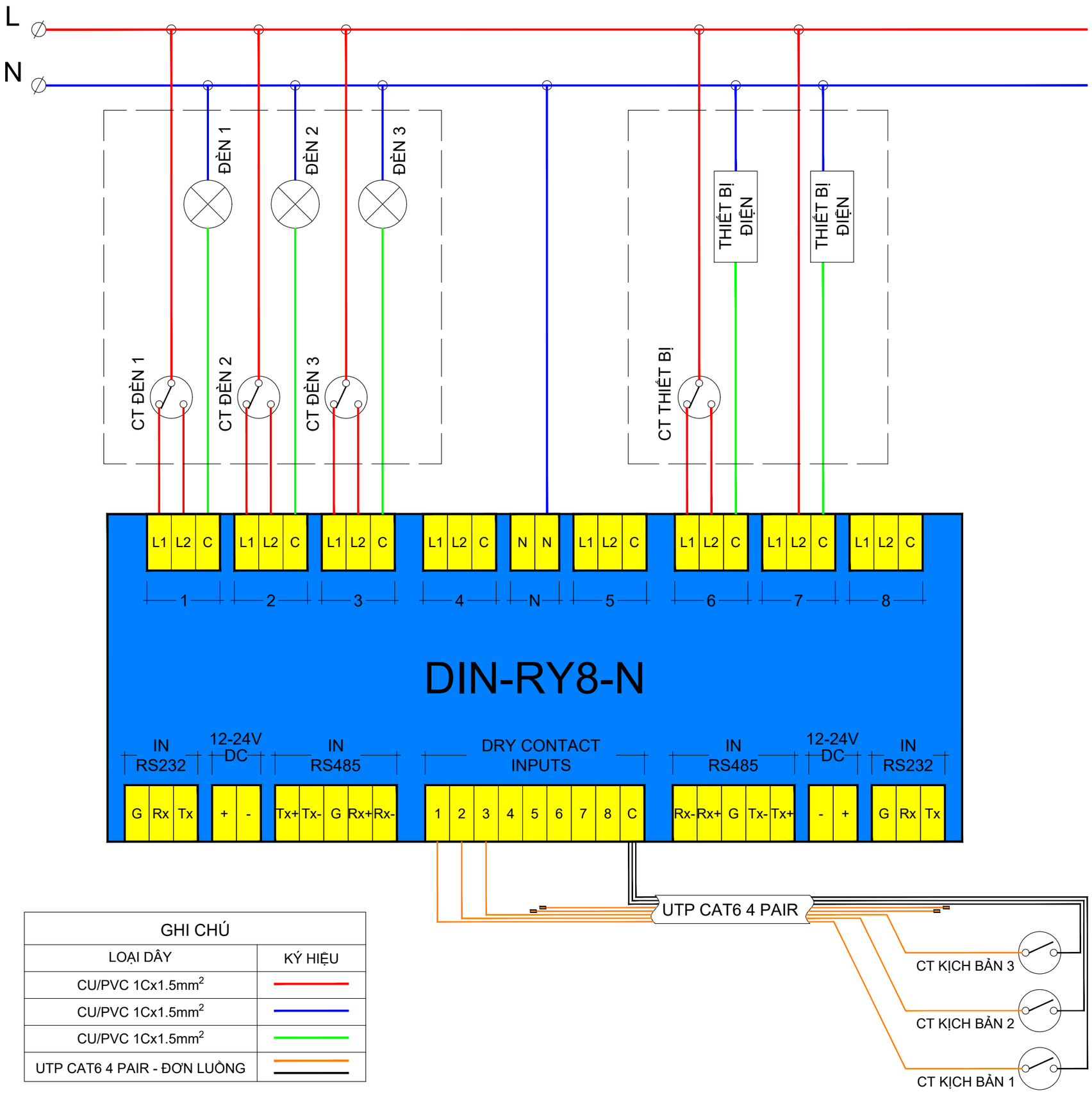

GHI CHÚ	
LOẠI DÂY	KÝ HIỆU
CU/PVC 1Cx1.5mm^2	
CU/PVC 1Cx1.5mm^2	
CU/PVC 1Cx1.5mm^2	
UTP CAT6 4 PAIR - ĐƠN LUỒNG	

NGÀY HOÀN THÀNH	

HIỆU ĐÍNH

LẦN	NGÀY	THIẾT KẾ	DUYỆT

CHỦ ĐẦU TƯ

TÊN CÔNG TRÌNH

Địa điểm xây dựng:
.....
.....

CÔNG TY CỔ PHẦN CNTT-VIỄN THÔNG THẠCH ANH

thach anh
Simple - Smart - Secure

Địa chỉ: 121-123 Bạch Đằng, Phường 2, Quận Tân Bình, HCM
Website: https://thachanhitt.vn
Email: info@thachanhitt.vn
Tel: 091 888 2067 Hotline: 1900 29 99 68

TỔNG GIÁM ĐỐC

Nguyễn Hồng Thạch

CHỦ TRÌ THIẾT KẾ

Vũ Trọng Nhân Nghĩa

THIẾT KẾ

Nguyễn Quang Nhật Trường

KIỂM TRA

Vũ Trọng Nhân Nghĩa

TÊN BẢN VẼ

SƠ ĐỒ NGUYÊN LÝ ĐIỀU KHIỂN ĐÈN (CT 2 CHIỀU) VÀ THIẾT BỊ ĐIỆN

TỈ LỆ:	NL-05