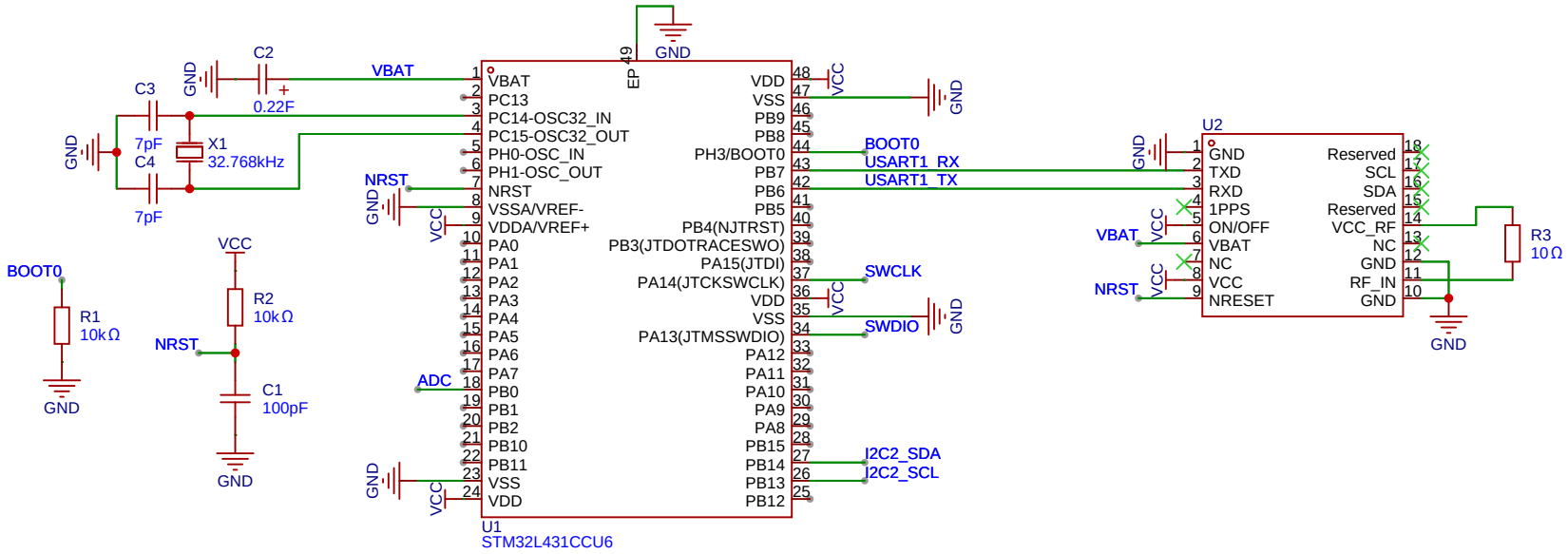

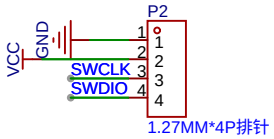

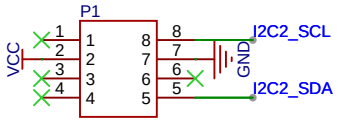

BK1080原始引脚定义

外部参考时钟 -	1	8	- I2C SCLK
VDD3.3 -	2	7	- GND
右声道输出 -	3	6	- RF输入
左声道输出 -	4	5	- I2C SDIO

原理图	Schematic2	更新日期	2024-11-03	
		创建日期	2024-03-11	
图页	P1_1	物料编码		
绘制		泉盛UVK5-STM32协处理器模块		
审阅				
		版本	尺寸	页 1 共 1
嘉立创EDA		V1.0	A4	嘉立创EDA