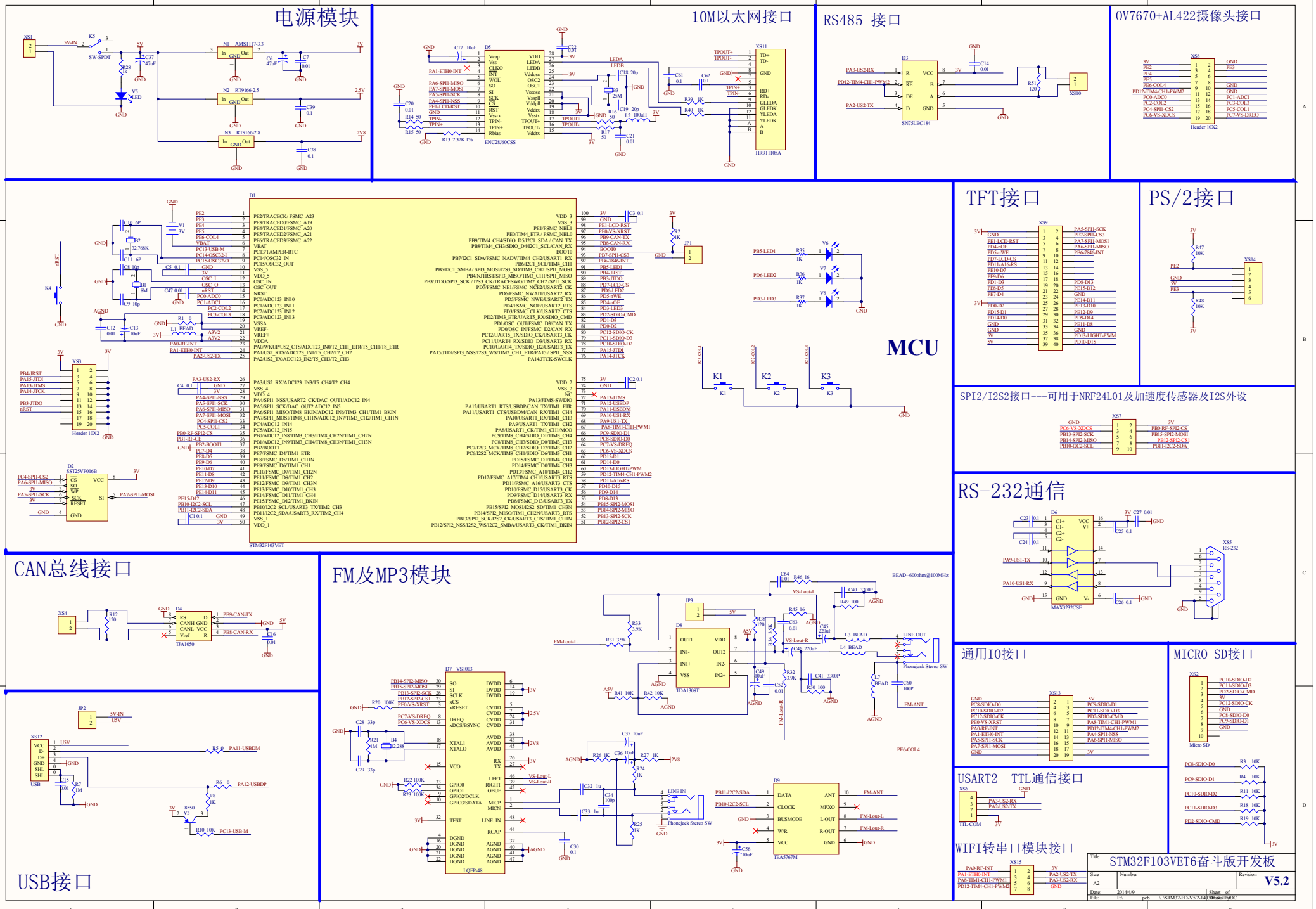
电源模块
10M以太网接口
RS485 接口
OV7670+AL422摄像头接口
MCU
TFT接口
PS/2接口
SPI2/I2S2接口---可用于NRF24L01及加速度传感器及I2S外设
RS-232通信
CAN总线接口
FM及MP3模块
通用IO接口
MICRO SD接口
USART2 TTL通信接口
USB接口
WIFI转串口模块接口
STM32F103VET6奋斗版开发板
V5.2