補給部品防錆指示書

SERVICE PARTS RUST PROOFING INSTRUCTION SHEET

番号 NUMBER
01911 ー 14062 ー

名称	符号 ISS.	変更事項 REVISION	設定 NO. ECI NO.	月 日 DATE	変更者 REVSR
SPRPIS FOR SHAFT ASSY, SYRG INTER		新設/New Adoption	000GJ0290	'97. 4.25	山本/Y.Y

適用範囲 APPLICATION RANGE 本ＳＰＴＩＳは、 ｼｬﾌﾄ ｱｯｾﾝﾌﾞﾘ, ｽﾃｱﾘﾝｸﾞ ｲﾝﾀﾐﾃﾞｨｴｲﾄ に適用する。

THIS ＳＰＲＰＩＳ APPLIES TO SHAFT ASSY, SYRG INTER.

略図 SKETCH

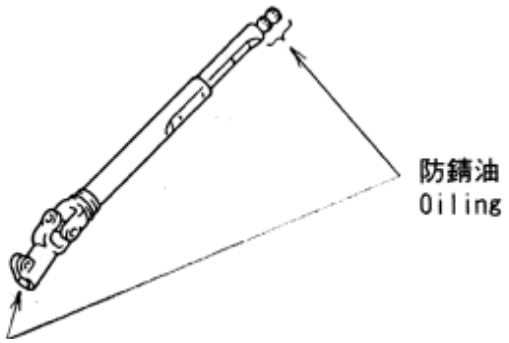

注）図面に塗装、防錆油、めっき等の防錆に関する指示がある場合は、図面指示に従うこと。
NOTE：METHOD OF RUSTPROOFING SHOULD BE FOLLOWED TO THE DRAWING AS SURFACE TREATMENT THAT IS PAINTING,OILING OR PLATING ETC.IS MENTIONED.

□塗装 ＰＡＩＮＴＩＮＧ	■防錆油 ＯＩＬＩＮＧ
□全面 WHOLE SURFACE □部分 PARTIAL SURFACE	□全面 WHOLE SURFACE ■部分 PARTIAL SURFACE
□ＥＤ：電着塗装 ELECTRODEPOSITION COATING EX…TSH2105G/TSH2106G&TSH2354G/TSH2353G □Ｌ ：ラッカー塗装 LACQUERING EX…TSH3609G	■Ｐ１：溶剤希釈形錆止め油ー乾性 SOLVENT CUTBACK TYPE RUST PREVENTIVE OIL GRADE 1 - HARD FILM(P-1) ■Ｐ３：溶剤希釈形錆止め油ー水置換性 SOLVENT CUTBACK TYPE RUST PREVENTIVE OIL GRADE 3 - WATER DISPLACING, SOFT FILM(P - 3) □ＰＺ：その他防錆油 OTHERS OILING [
■Ｖ：気化性防錆材 VCI (VOLATILE CORROSION INHIBITOR)	□Ｚ：その他（めっき、樹脂コーティング等） OTHERS (PLATING,COAT ON RESIN ETC.)

遵守事項 RULE OF OBSERVANCE: P3 の防錆油、又は VCI 紙を使用する場合は、外気から遮断する包装（例：ﾎﾟﾘ袋）が必要
In case of using either P3 or VCI paper, packaging (ex, polyethylene-bag) that can isolate from ambient air is essential.

備考 REMARKS：防錆方法はいずれかを選択のこと。防錆材はいずれを使用してもよい。
Select either rust preventive. Use either rust preventive oil or VCI.

トヨタ自動車株式会社 TOYOTA MOTOR CORPORATION サービスパーツ管理部 SERVICE PARTS ADMINISTRATION DIV.	承認 APPROVED	調査 CHECKED	作成 DRAWN
	・ ・	・	・

配布先	数								