D300000304

版本号	标记	变 更 描 述	日期	变更人

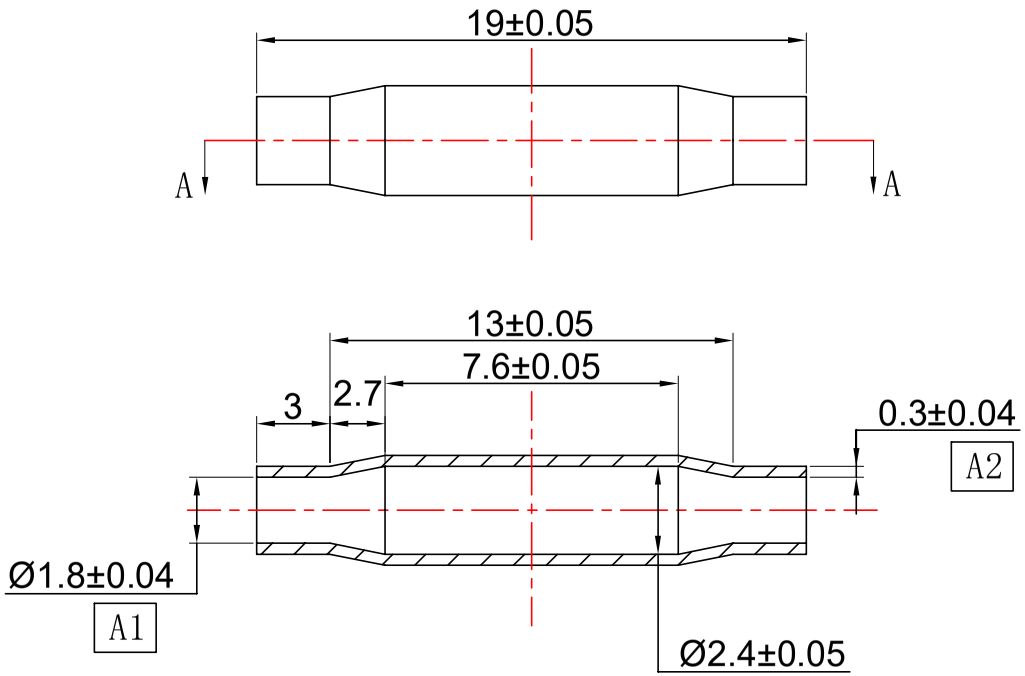

技术要求

1. 材料为天然乳胶；
2. 清洁度：产品内外表面应保证清洁，无任何粉尘油污等；
3. 外观：室内光线下进行标准检验，要求膨胀前和注入5ml空气膨胀后（反复膨胀恢复10次）全长表面平整、均匀、无凸起、凹陷或孔洞等缺陷，两端切口平整，与外柱面垂直；
4. 包装：囊体需双层包装供货，球囊需放在防紫外线的包装物中运输和存储；
5. 存储：囊体存储环境温度需在25±2℃，相对湿度需低于80%；
6. 零件需在10万级及以上净化区环境清洗并采用双层密封包装；
7. 图中带“A1、A2……”为关键尺寸，未注公差参照表格m级；
8. 物料编码为300000304。

未注角度公差为±1°							
公差等级	基本尺寸分段						
	0.5~3	>3~6	>6~30	>30~120	>120~400	>400~1000	>1000~2000
精密f	±0.05	±0.05	±0.1	±0.15	±0.2	±0.3	±0.5
中等m	±0.1	±0.1	±0.2	±0.3	±0.5	±0.8	±1.2
粗糙c	±0.2	±0.3	±0.5	±0.8	±1.2	±2	±3

材料 MATERIAL	天然乳胶	宁波新跃医疗科技股份有限公司			
重量 WEIGHT					
比例 SCALE	5:1	设计 DESIGN		名称 NAME	囊体（21）
单位 UNIT	mm	审核 CHECK			
视图 VIEW		批准 APPROVE		图号 NUMBER	D300000304
版本号 VERSION	A/0	型号 MODEL		共 1 页	第 1 页