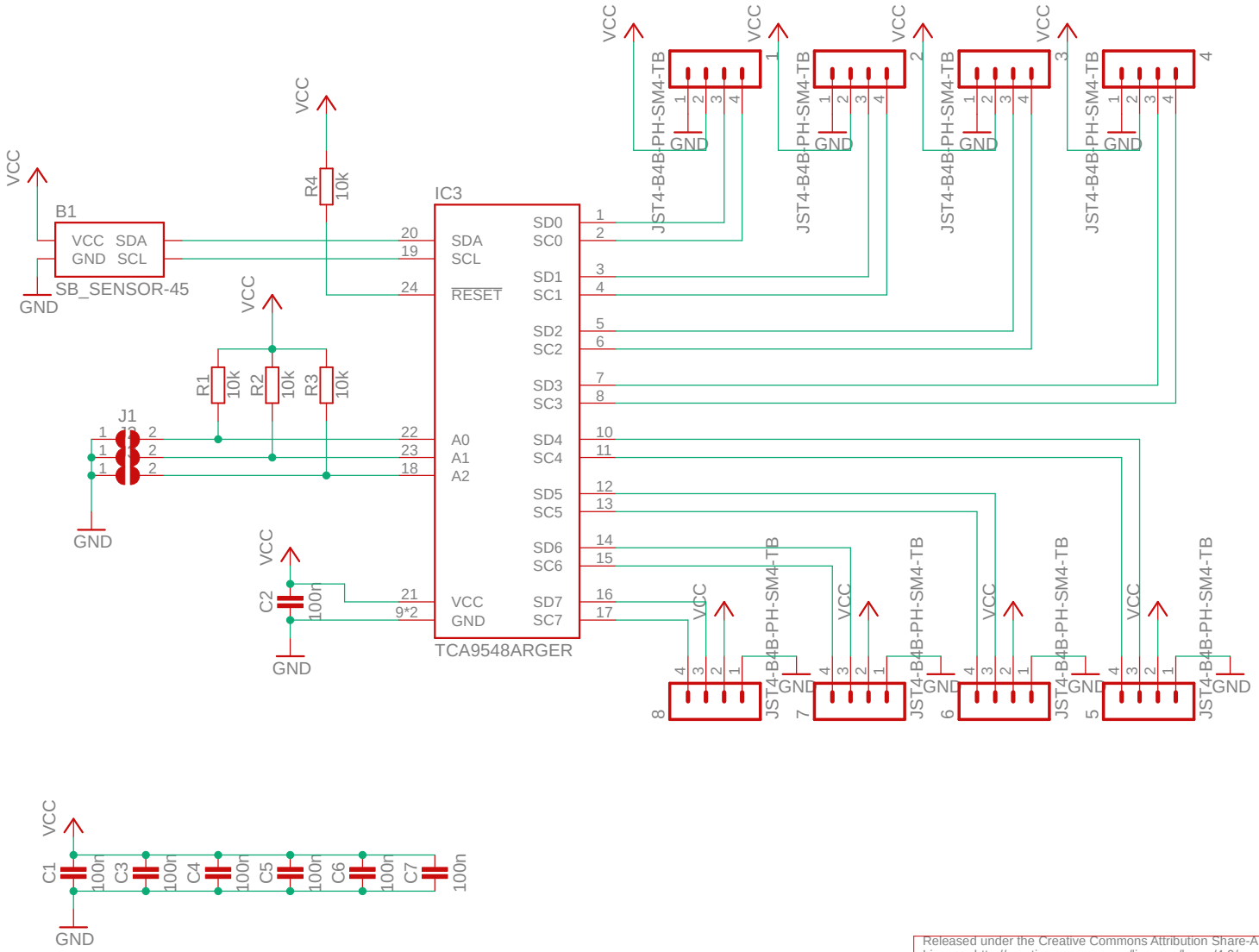

Released under the Creative Commons Attribution Share-Alike License. http://creativecommons.org/licenses/by-sa/4.0/

Designed by Stephan Watterott (Watterott electronic)

www.watterott.com

senseBox_I2C-Expander_V11

27.09.2020 14:17

Sheet: 1/1

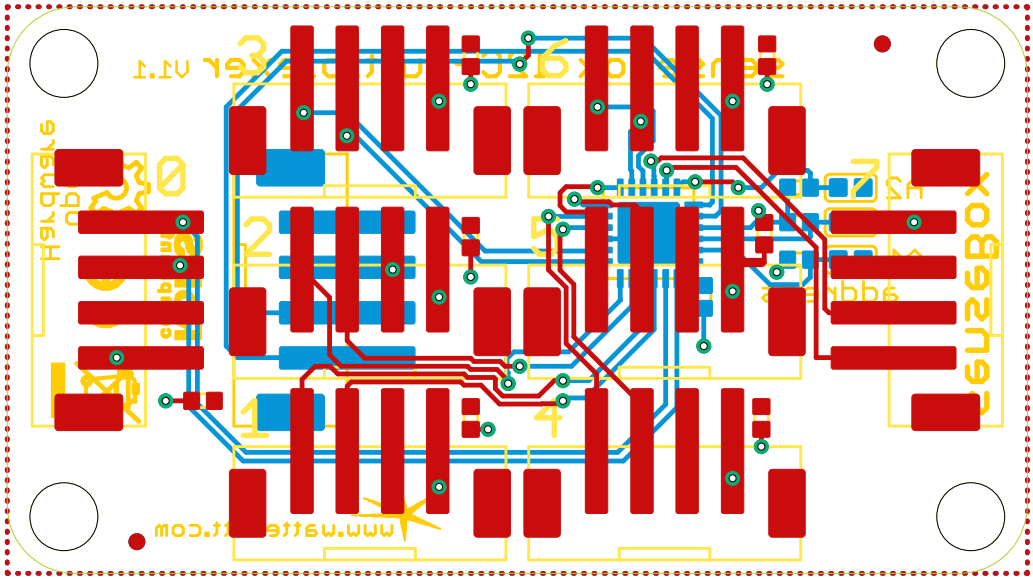
sensor box 6lowpan v1.1
www.watterott.com
Header 6
Header 4
Header 2
Header 1
Header 5
Header 3
ATmega328P
Header 7
Header 8
Header 9
Header 10
Header 11
Header 12
Header 13
Header 14
Header 15
Header 16
Header 17
Header 18
Header 19
Header 20
Header 21
Header 22
Header 23
Header 24
Header 25
Header 26
Header 27
Header 28
Header 29
Header 30
Header 31
Header 32
Header 33
Header 34
Header 35
Header 36
Header 37
Header 38
Header 39
Header 40
Header 41
Header 42
Header 43
Header 44
Header 45
Header 46
Header 47
Header 48
Header 49
Header 50
Header 51
Header 52
Header 53
Header 54
Header 55
Header 56
Header 57
Header 58
Header 59
Header 60
Header 61
Header 62
Header 63
Header 64
Header 65
Header 66
Header 67
Header 68
Header 69
Header 70
Header 71
Header 72
Header 73
Header 74
Header 75
Header 76
Header 77
Header 78
Header 79
Header 80
Header 81
Header 82
Header 83
Header 84
Header 85
Header 86
Header 87
Header 88
Header 89
Header 90
Header 91
Header 92
Header 93
Header 94
Header 95
Header 96
Header 97
Header 98
Header 99
Header 100
Header 101
Header 102
Header 103
Header 104
Header 105
Header 106
Header 107
Header 108
Header 109
Header 110
Header 111
Header 112
Header 113
Header 114
Header 115
Header 116
Header 117
Header 118
Header 119
Header 120
Header 121
Header 122
Header 123
Header 124
Header 125
Header 126
Header 127
Header 128
Header 129
Header 130
Header 131
Header 132
Header 133
Header 134
Header 135
Header 136
Header 137
Header 138
Header 139
Header 140
Header 141
Header 142
Header 143
Header 144
Header 145
Header 146
Header 147
Header 148
Header 149
Header 150
Header 151
Header 152
Header 153
Header 154
Header 155
Header 156
Header 157
Header 158
Header 159
Header 160
Header 161
Header 162
Header 163
Header 164
Header 165
Header 166
Header 167
Header 168
Header 169
Header 170
Header 171
Header 172
Header 173
Header 174
Header 175
Header 176
Header 177
Header 178
Header 179
Header 180
Header 181
Header 182
Header 183
Header 184
Header 185
Header 186
Header 187
Header 188
Header 189
Header 190
Header 191
Header 192
Header 193
Header 194
Header 195
Header 196
Header 197
Header 198
Header 199
Header 200
Header 201
Header 202
Header 203
Header 204
Header 205
Header 206
Header 207
Header 208
Header 209
Header 210
Header 211
Header 212
Header 213
Header 214
Header 215
Header 216
Header 217
Header 218
Header 219
Header 220
Header 221
Header 222
Header 223
Header 224
Header 225
Header 226
Header 227
Header 228
Header 229
Header 230
Header 231
Header 232
Header 233
Header 234
Header 235
Header 236
Header 237
Header 238
Header 239
Header 240
Header 241
Header 242
Header 243
Header 244
Header 245
Header 246
Header 247
Header 248
Header 249
Header 250
Header 251
Header 252
Header 253
Header 254
Header 255
Header 256
Header 257
Header 258
Header 259
Header 260
Header 261
Header 262
Header 263
Header 264
Header 265
Header 266
Header 267
Header 268
Header 269
Header 270
Header 271
Header 272
Header 273
Header 274
Header 275
Header 276
Header 277
Header 278
Header 279
Header 280
Header 281
Header 282
Header 283
Header 284
Header 285
Header 286
Header 287
Header 288
Header 289
Header 290
Header 291
Header 292
Header 293
Header 294
Header 295
Header 296
Header 297
Header 298
Header 299
Header 300
Header 301
Header 302
Header 303
Header 304
Header 305
Header 306
Header 307
Header 308
Header 309
Header 310
Header 311
Header 312
Header 313
Header 314
Header 315
Header 316
Header 317
Header 318
Header 319
Header 320
Header 321
Header 322
Header 323
Header 324
Header 325
Header 326
Header 327
Header 328
Header 329
Header 330
Header 331
Header 332
Header 333
Header 334
Header 335
Header 336
Header 337
Header 338
Header 339
Header 340
Header 341
Header 342
Header 343
Header 344
Header 345
Header 346
Header 347
Header 348
Header 349
Header 350
Header 351
Header 352
Header 353
Header 354
Header 355
Header 356
Header 357
Header 358
Header 359
Header 360
Header 361
Header 362
Header 363
Header 364
Header 365
Header 366
Header 367
Header 368
Header 369
Header 370
Header 371
Header 372
Header 373
Header 374
Header 375
Header 376
Header 377
Header 378
Header 379
Header 380
Header 381
Header 382
Header 383
Header 384
Header 385
Header 386
Header 387
Header 388
Header 389
Header 390
Header 391
Header 392
Header 393
Header 394
Header 395
Header 396
Header 397
Header 398
Header 399
Header 400
Header 401
Header 402
Header 403
Header 404
Header 405
Header 406
Header 407
Header 408
Header 409
Header 410
Header 411
Header 412
Header 413
Header 414
Header 415
Header 416
Header 417
Header 418
Header 419
Header 420
Header 421
Header 422
Header 423
Header 424
Header 425
Header 426
Header 427
Header 428
Header 429
Header 430
Header 431
Header 432
Header 433
Header 434
Header 435
Header 436
Header 437
Header 438
Header 439
Header 440
Header 441
Header 442
Header 443
Header 444
Header 445
Header 446
Header 447
Header 448
Header 449
Header 450
Header 451
Header 452
Header 453
Header 454
Header 455
Header 456
Header 457
Header 458
Header 459
Header 460
Header 461
Header 462
Header 463
Header 464
Header 465
Header 466
Header 467
Header 468
Header 469
Header 470
Header 471
Header 472
Header 473
Header 474
Header 475
Header 476
Header 477
Header 478
Header 479
Header 480
Header 481
Header 482
Header 483
Header 484
Header 485
Header 486
Header 487
Header 488
Header 489
Header 490
Header 491
Header 492
Header 493
Header 494
Header 495
Header 496
Header 497
Header 498
Header 499
Header 500
Header 501
Header 502
Header 503
Header 504
Header 505
Header 506
Header 507
Header 508
Header 509
Header 510
Header 511
Header 512
Header 513
Header 514
Header 515
Header 516
Header 517
Header 518
Header 519
Header 520
Header 521
Header 522
Header 523
Header 524
Header 525
Header 526
Header 527
Header 528
Header 529
Header 530
Header 531
Header 532
Header 533
Header 534
Header 535
Header 536
Header 537
Header 538
Header 539
Header 540
Header 541
Header 542
Header 543
Header 544
Header 545
Header 546
Header 547
Header 548
Header 549
Header 550
Header 551
Header 552
Header 553
Header 554
Header 555
Header 556
Header 557
Header 558
Header 559
Header 560
Header 561
Header 562
Header 563
Header 564
Header 565
Header 566
Header 567
Header 568
Header 569
Header 570
Header 571
Header 572
Header 573
Header 574
Header 575
Header 576
Header 577
Header 578
Header 579
Header 580
Header 581
Header 582
Header 583
Header 584
Header 585
Header 586
Header 587
Header 588
Header 589
Header 590
Header 591
Header 592
Header 593
Header 594
Header 595
Header 596
Header 597
Header 598
Header 599
Header 600
Header 601
Header 602
Header 603
Header 604
Header 605
Header 606
Header 607
Header 608
Header 609
Header 610
Header 611
Header 612
Header 613
Header 614
Header 615
Header 616
Header 617
Header 618
Header 619
Header 620
Header 621
Header 622
Header 623
Header 624
Header 625
Header 626
Header 627
Header 628
Header 629
Header 630
Header 631
Header 632
Header 633
Header 634
Header 635
Header 636
Header 637
Header 638
Header 639
Header 640
Header 641
Header 642
Header 643
Header 644
Header 645
Header 646
Header 647
Header 648
Header 649
Header 650
Header 651
Header 652
Header 653
Header 654
Header 655
Header 656
Header 657
Header 658
Header 659
Header 660
Header 661
Header 662
Header 663
Header 664
Header 665
Header 666
Header 667
Header 668
Header 669
Header 670
Header 671
Header 672
Header 673
Header 674
Header 675
Header 676
Header 677
Header 678
Header 679
Header 680
Header 681
Header 682
Header 683
Header 684
Header 685
Header 686
Header 687
Header 688
Header 689
Header 690
Header 691
Header 692
Header 693
Header 694
Header 695
Header 696
Header 697
Header 698
Header 699
Header 700
Header 701
Header 702
Header 703
Header 704
Header 705
Header 706
Header 707
Header 708
Header 709
Header 710
Header 711
Header 712
Header 713
Header 714
Header 715
Header 716
Header 717
Header 718
Header 719
Header 720
Header 721
Header 722
Header 723
Header 724
Header 725
Header 726
Header 727
Header 728
Header 729
Header 730
Header 731
Header 732
Header 733
Header 734
Header 735
Header 736
Header 737
Header 738
Header 739
Header 740
Header 741
Header 742
Header 743
Header 744
Header 745
Header 746
Header 747
Header 748
Header 749
Header 750
Header 751
Header 752
Header 753
Header 754
Header 755
Header 756
Header 757
Header 758
Header 759
Header 760
Header 761
Header 762
Header 763
Header 764
Header 765
Header 766
Header 767
Header 768
Header 769
Header 770
Header 771
Header 772
Header 773
Header 774
Header 775
Header 776
Header 777
Header 778
Header 779
Header 780
Header 781
Header 782
Header 783
Header 784
Header 785
Header 786
Header 787
Header 788
Header 789
Header 790
Header 791
Header 792
Header 793
Header 794
Header 795
Header 796
Header 797
Header 798
Header 799
Header 800
Header 801
Header 802
Header 803
Header 804
Header 805
Header 806
Header 807
Header 808
Header 809
Header 810
Header 811
Header 812
Header 813
Header 814
Header 815
Header 816
Header 817
Header 818
Header 819
Header 820
Header 821
Header 822
Header 823
Header 824
Header 825
Header 826
Header 827
Header 828
Header 829
Header 830
Header 831
Header 832
Header 833
Header 834
Header 835
Header 836
Header 837
Header 838
Header 839
Header 840
Header 841
Header 842
Header 843
Header 844
Header 845
Header 846
Header 847
Header 848
Header 849
Header 850
Header 851
Header 852
Header 853
Header 854
Header 855
Header 856
Header 857
Header 858
Header 859
Header 860
Header 861
Header 862
Header 863
Header 864
Header 865
Header 866
Header 867
Header 868
Header 869
Header 870
Header 871
Header 872
Header 873
Header 874
Header 875
Header 876
Header 877
Header 878
Header 879
Header 880
Header 881
Header 882
Header 883
Header 884
Header 885
Header 886
Header 887
Header 888
Header 889
Header 890
Header 891
Header 892
Header 893
Header 894
Header 895
Header 896
Header 897
Header 898
Header 899
Header 900
Header 901
Header 902
Header 903
Header 904
Header 905
Header 906
Header 907
Header 908
Header 909
Header 910
Header 911
Header 912
Header 913
Header 914
Header 915
Header 916
Header 917
Header 918
Header 919
Header 920
Header 921
Header 922
Header 923
Header 924
Header 925
Header 926
Header 927
Header 928
Header 929
Header 930
Header 931
Header 932
Header 933
Header 934
Header 935
Header 936
Header 937
Header 938
Header 939
Header 940
Header 941
Header 942
Header 943
Header 944
Header 945
Header 946
Header 947
Header 948
Header 949
Header 950
Header 951
Header 952
Header 953
Header 954
Header 955
Header 956
Header 957
Header 958
Header 959
Header 960
Header 961
Header 962
Header 963
Header 964
Header 965
Header 966
Header 967
Header 968
Header 969
Header 970
Header 971
Header 972
Header 973
Header 974
Header 975
Header 976
Header 977
Header 978
Header 979
Header 980
Header 981
Header 982
Header 983
Header 984
Header 985
Header 986
Header 987
Header 988
Header 989
Header 990
Header 991
Header 992
Header 993
Header 994
Header 995
Header 996
Header 997
Header 998
Header 999
Header 1000